CENACE®

CENTRO NACIONAL DE CONTROL DE ENERGÍA

Diagramas Unifilares del Sistema Eléctrico Nacional 2024 - 2029

Programa de Ampliación y Modernización 2024-2039

DICIEMBRE 2024

Regiones del Sistema Eléctrico Nacional

- Central
- Oriental
- Occidental
- Noroeste
- Norte
- Noreste
- Baja California
- Peninsular
- Baja California Sur
- Sistema Mulegé

Mapa Completo del Sistema Eléctrico Nacional al 2029

Sistema Eléctrico Nacional
2029
Centro Nacional de Control de Energía

CENACE
CENTRO NACIONAL DE CONTROL DE ENERGÍA

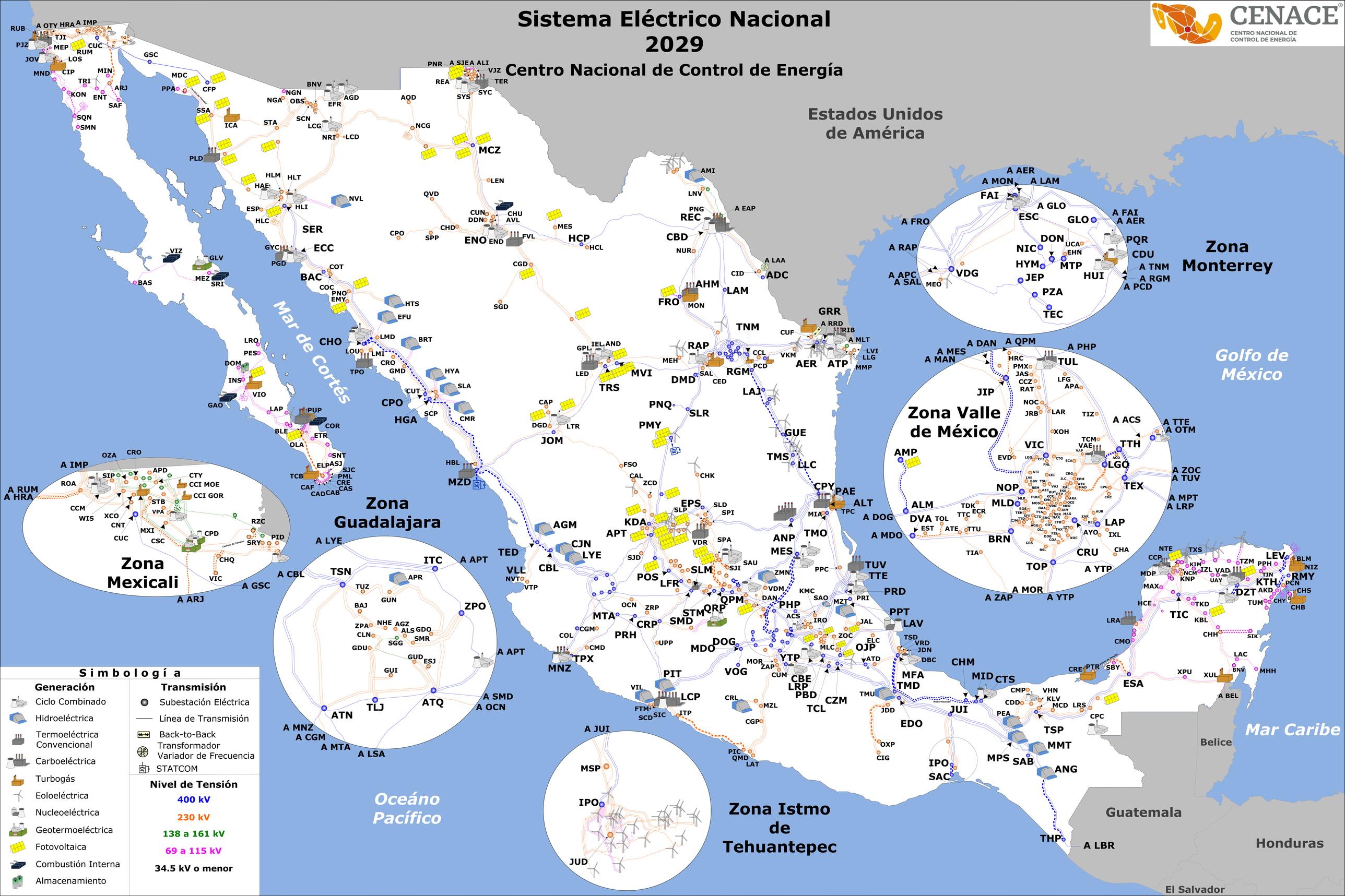

CENACE®
CENTRO NACIONAL DE
CONTROL DE ENERGÍA

GERENCIA DE CONTROL REGIONAL CENTRAL

REGIONES

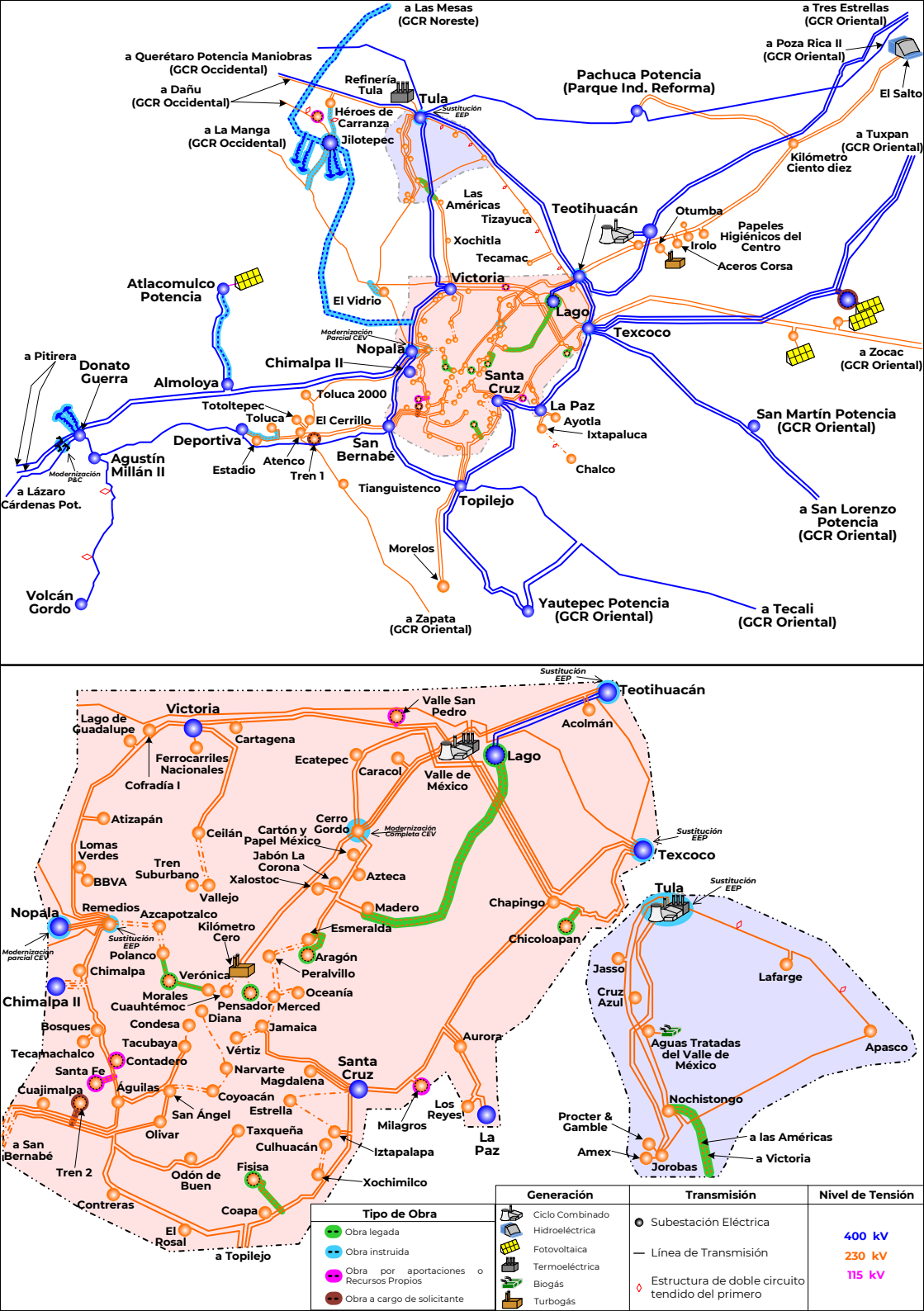
a Las Mesas
(GCR Noreste)
a Tres Estrellas
(GCR Oriental)
a Poza Rica II
(GCR Oriental)
El Salto
a Querétaro Potencia Maniobras
(GCR Occidental)
a Dañu
(GCR Occidental)
Refinería
Tula
Tula
Sustitución
EEP
Héroes de
Carranza
Jilotepec
a La Manga
(GCR Occidental)
Pachuca Potencia
(Parque Ind. Reforma)
a Tuxpan
(GCR Oriental)
Kilómetro
Ciento diez
Las
Américas
Tizayuca
Xochitla
Tecamac
Teotihuacán
Otumba
Papeles
Higiénicos del
Centro
Irolo
Aceros Corsa
Atlacomulco
Potencia
El Vidrio
Victoria
Lago
Texcoco
Modernización
Parcial CEV
Nopala
Chimalpa II
a Zocac
(GCR Oriental)
a Pitirera
Donato
Guerra
Almoloya
Santa
Cruz
Toluca 2000
Totoltepec
Toluca
El Cerrillo
La Paz
Ayotla
Ixtapaluca
San Martín Potencia
(GCR Oriental)
Deportiva
Estadio
Atenco
Tren 1
San
Bernabé
Chalco
Agustín
Millán II
Modernización
P&C
a Lázaro
Cárdenas Pot.
Tianguistenco
Topilejo
a San Lorenzo
Potencia
(GCR Oriental)
Morelos
Volcán
Gordo
a Zapata
(GCR Oriental)
Yautepec Potencia
(GCR Oriental)
a Tecali
(GCR Oriental)
Sustitución
EEP
Teotihuacán
Valle San
Pedro
Acolmán
Victoria
Lago de
Guadalupe
Cartagena
Ferrocarriles
Nacionales
Cofradía I
Ecatepec
Caracol
Valle de
México
Lago
Atizapán
Ceilán
Cerro
Gordo
Cartón y
Papel México
Modernización
Completa CEV
Lomas
Verdes
Tren
Suburbano
Jabón La
Corona
Xalostoc
Azteca
Sustitución
EEP
Texcoco
BBVA
Vallejo
Tula
Sustitución
EEP
Nopala
Remedios
Azcapotzalco
Madero
Chapingo
Kilómetro
Cero
Esmeralda
Chicoloapan
Modernización
parcial CEV
Sustitución
EEP
Polanco
Aragón
Chimalpa
Verónica
Peralvillo
Jasso
Lafarge
Chimalpa II
Morales
Cuauhtémoc
Pensador
Merced
Oceanía
Cruz
Azul
Bosques
Condesa
Diana
Jamaica
Aurora
Aguas Tratadas
del Valle de
México
Apasco
Tecamachalco
Tacubaya
Contadero
Vértiz
Santa Fe
Narvarte
Magdalena
Santa
Cruz
Cuajimalpa
Águilas
Coyoacán
Estrella
Los
Reyes
Nochistongo
San Ángel
Olivar
Taxqueña
Milagros
La
Paz
Procter &
Gamble
a las Américas
a Victoria
a San
Bernabé
Tren 2
Culhuacán
Iztapalapa
Amex
Jorobas
Fisisa
Odón de
Buen
Xochimilco
Contreras
Coapa
El
Rosal
a Topilejo
Tipo de Obra
Obra legada
Obra instruida
Obra por aportaciones o Recursos Propios
Obra a cargo de solicitante
Generación
Ciclo Combinado
Hidroeléctrica
Fotovoltaica
Termoeléctrica
Biogás
Turbogás
Transmisión
Subestación Eléctrica
Línea de Transmisión
Estructura de doble circuito tendido del primero
Nivel de Tensión
400 kV
230 kV
115 kV

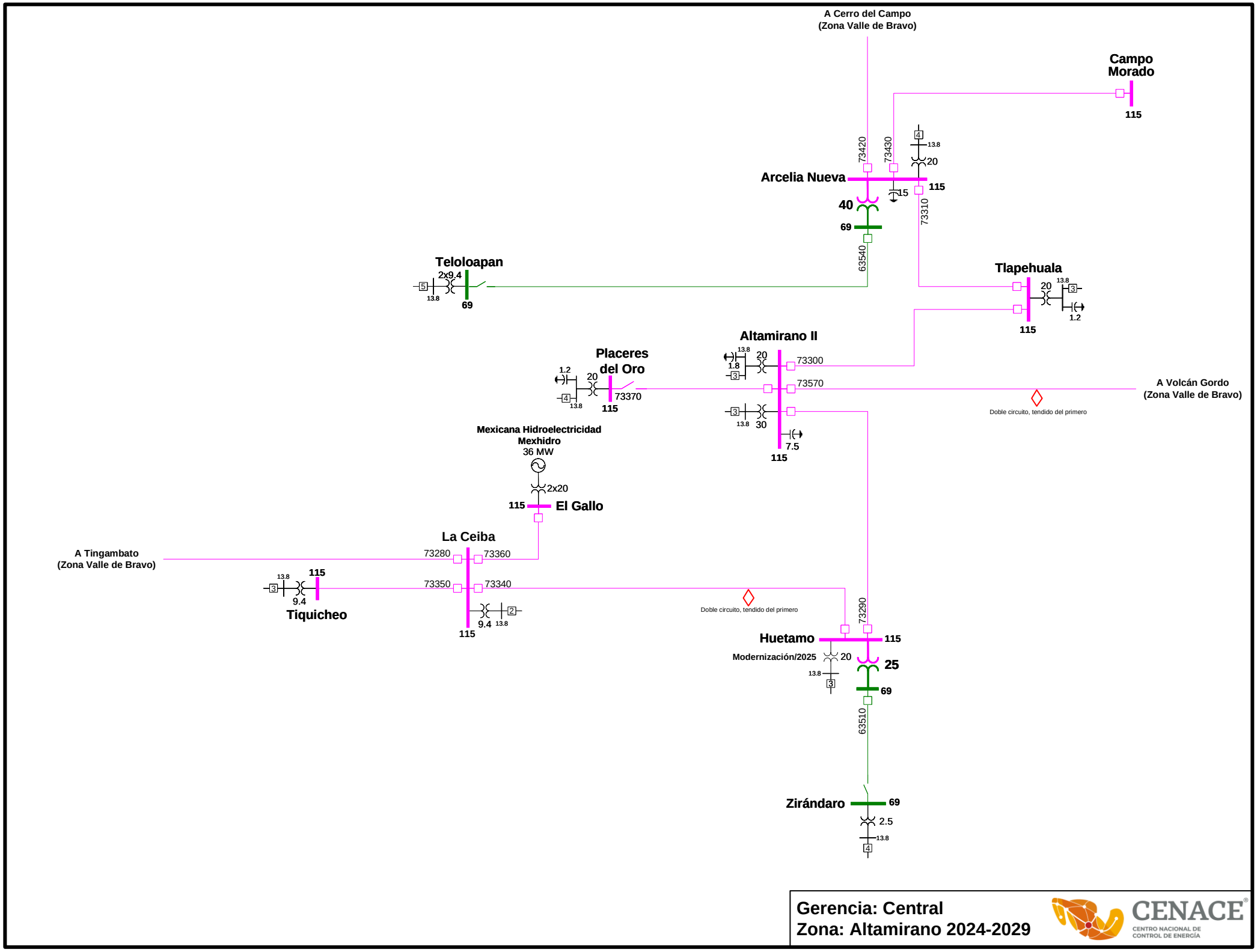

Gerencia: Central
Zona: Altamirano 2024-2029

CENACE
CENTRO NACIONAL DE CONTROL DE ENERGÍA

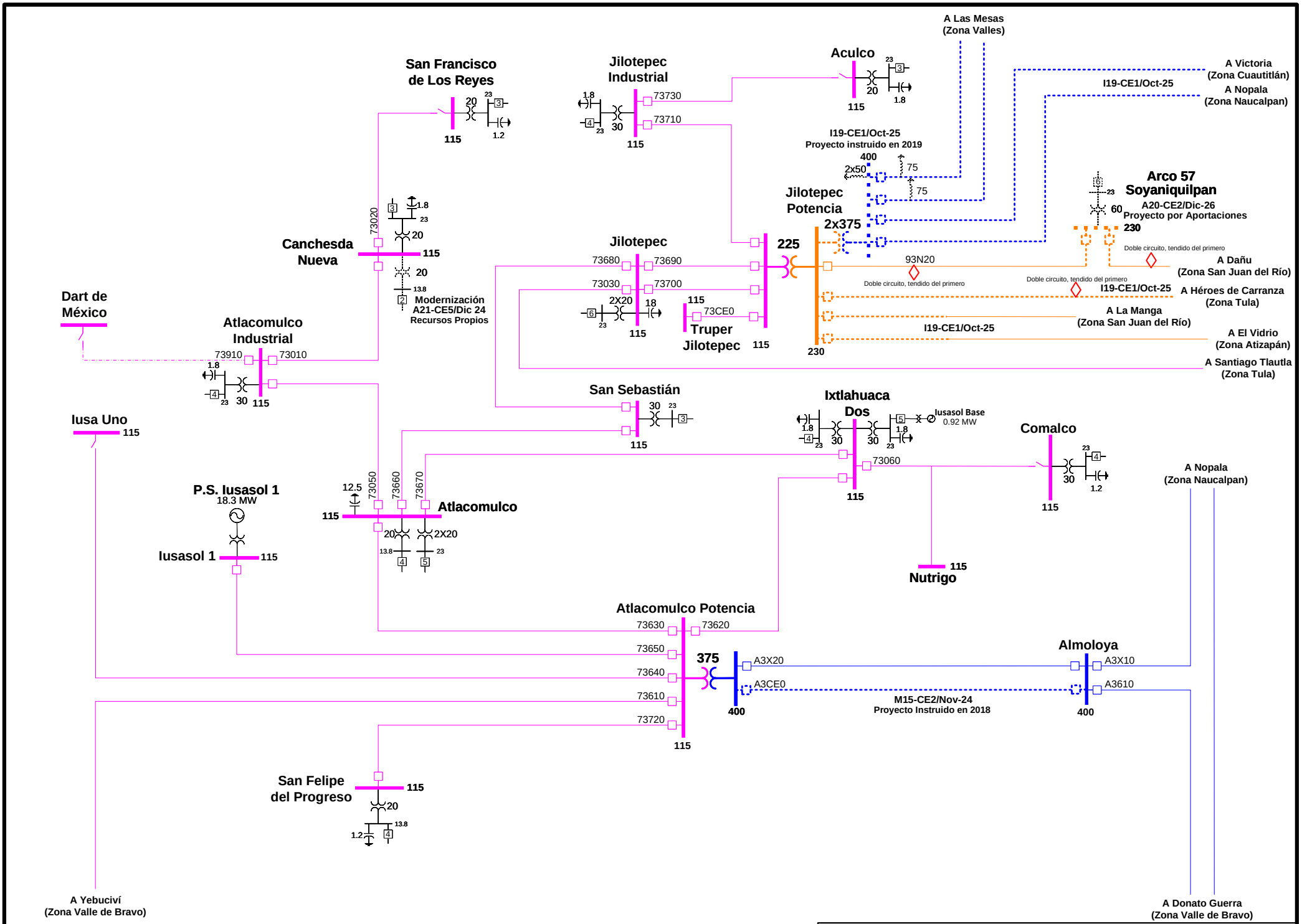

Gerencia: Central
Zona: Atlacomulco 2024-2029

CENACE
CENTRO NACIONAL DE CONTROL DE ENERGÍA

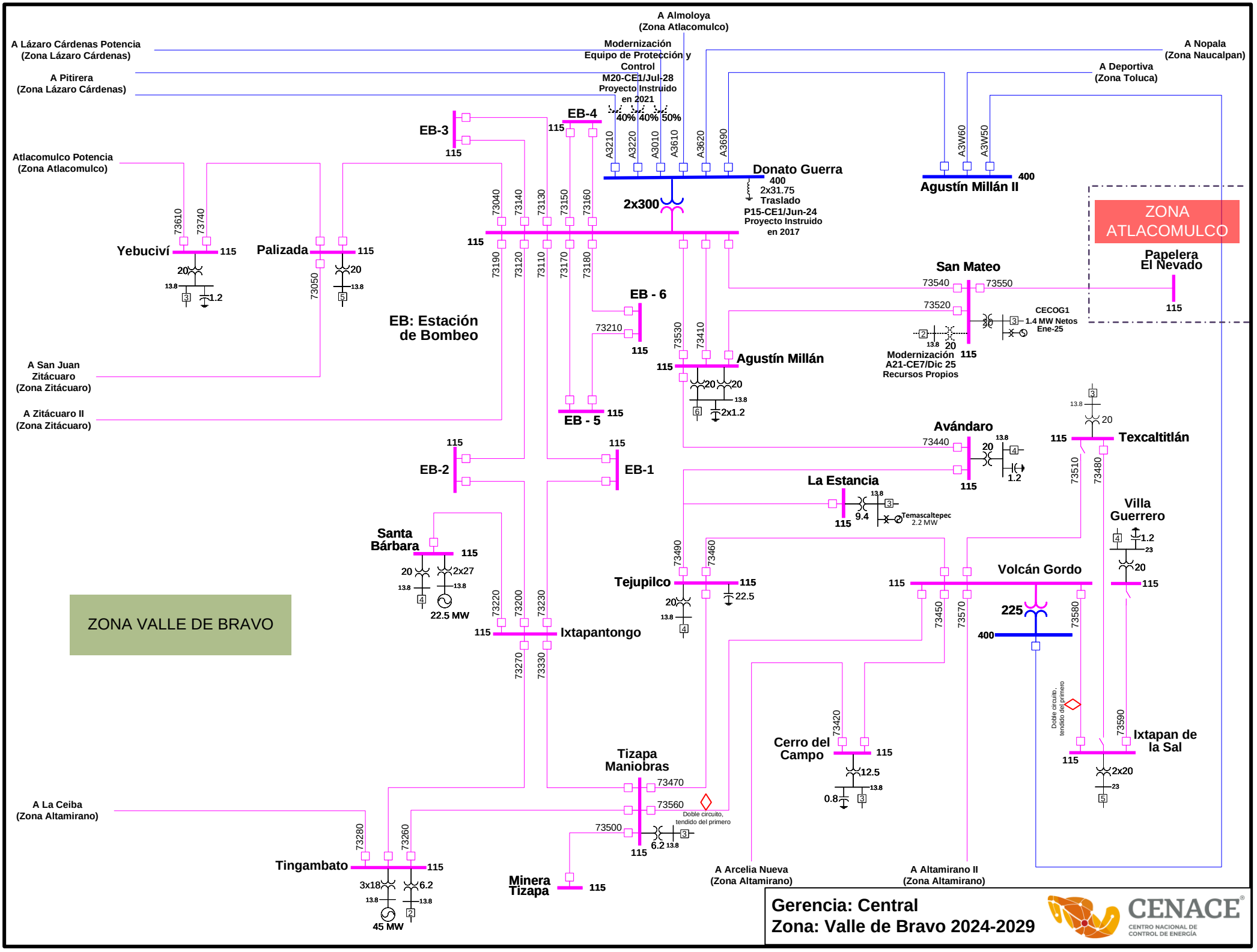
A Almoloya
(Zona Atlacomulco)
A Lázaro Cárdenas Potencia
(Zona Lázaro Cárdenas)
Modernización
Equipo de Protección y
Control
M20-CE1/Jul-28
Proyecto Instruido
en 2021
A Nopala
(Zona Naucalpan)
A Pitirera
(Zona Lázaro Cárdenas)
A Deportiva
(Zona Toluca)
EB-4
40% 40% 50%
EB-3
115
A3210
A3220
A3010
A3610
A3620
A3690
A3W60
A3W50
Atlacomulco Potencia
(Zona Atlacomulco)
Donato Guerra
400
2x31.75
Traslado
P15-CE1/Jun-24
Proyecto Instruido
en 2017
Agustín Millán II
400
2x300
73610
73740
73040
73140
73130
73150
73160
ZONA
ATLACOMULCO
Yebuciví
115
20
13.8
1.2
Palizada
115
20
13.8
73050
73190
73120
73110
73170
73180
Papelera
El Nevado
115
San Mateo
73540
73550
73520
CECOG1
1.4 MW Netos
Ene-25
Modernización
A21-CE7/Dic 25
Recursos Propios
EB - 6
73210
EB: Estación
de Bombeo
73530
73410
Agustín Millán
20
20
2x1.2
A San Juan
Zitácuaro
(Zona Zitácuaro)
A Zitácuaro II
(Zona Zitácuaro)
EB - 5
Avándaro
73440
Texcaltitlán
73510
73480
EB-2
EB-1
La Estancia
9.4
Temascaltepec
2.2 MW
Villa
Guerrero
1.2
23
Santa
Bárbara
2x27
22.5 MW
73490
73460
Tejupilco
22.5
Volcán Gordo
225
400
73450
73570
73580
ZONA VALLE DE BRAVO
73220
73200
73230
Ixtapantongo
73270
73330
Doble circuito,
tendido del primero
73420
Cerro del
Campo
12.5
0.8
73590
Ixtapan de
la Sal
2x20
Tizapa
Maniobras
73470
73560
73500
6.2
A La Ceiba
(Zona Altamirano)
73280
73260
Tingambato
3x18
6.2
45 MW
Minera
Tizapa
A Arcelia Nueva
(Zona Altamirano)
A Altamirano II
(Zona Altamirano)
Gerencia: Central
Zona: Valle de Bravo 2024-2029
CENACE
CENTRO NACIONAL DE
CONTROL DE ENERGÍA

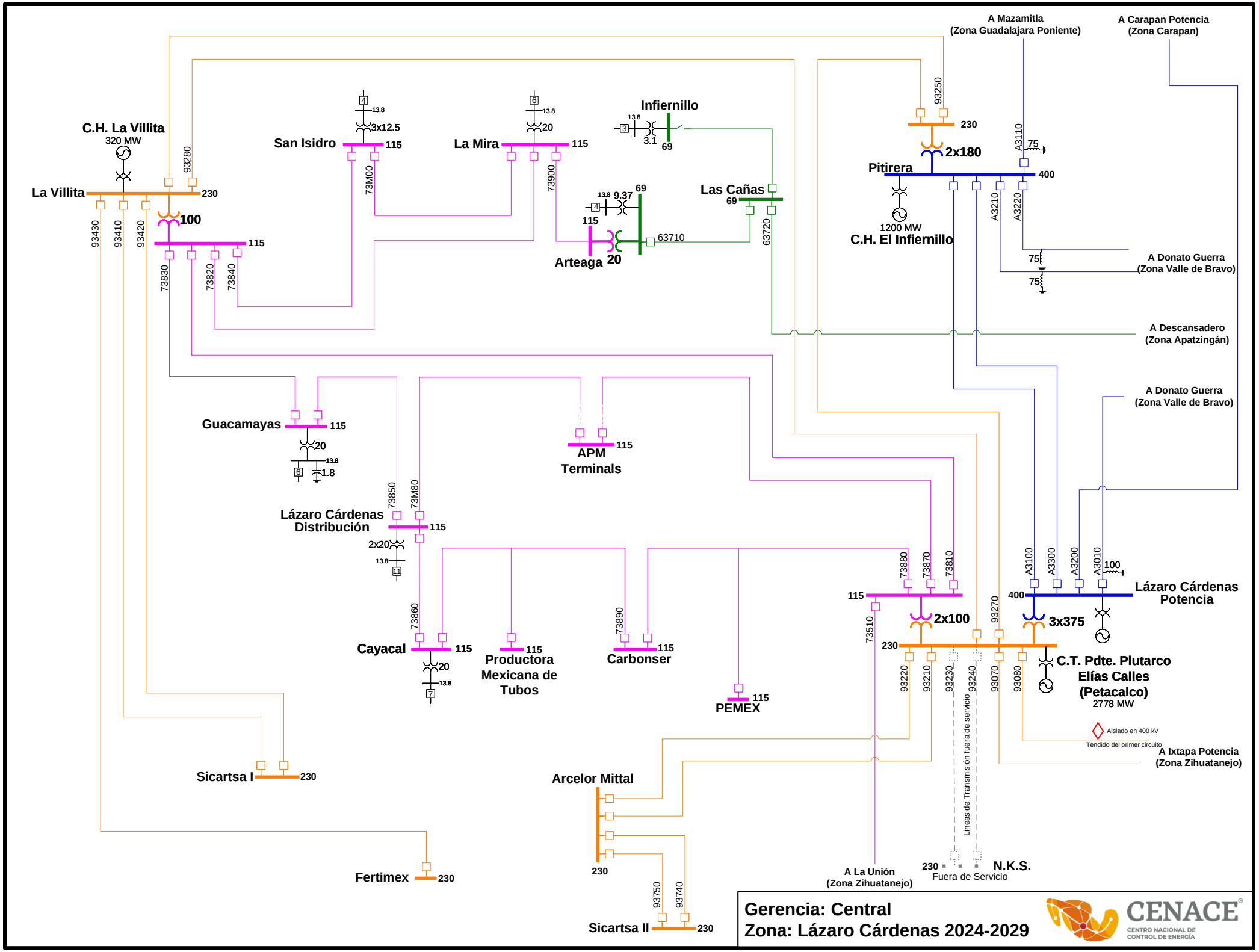
A Mazamitla
(Zona Guadalajara Poniente)
A Carapan Potencia
(Zona Carapan)
C.H. La Villita
320 MW
La Villita
230
93280
93430
93410
93420
100
115
73830
73820
73840
San Isidro
115
3x12.5
13.8
73M00
La Mira
115
20
13.8
73900
Infiernillo
13.8
3.1
69
Las Cañas
69
63720
13.8
9.37
69
115
Arteaga
20
63710
93250
230
2x180
Pitirera
400
A3110
75
A3210
A3220
1200 MW
C.H. El Infiernillo
75
75
A Donato Guerra
(Zona Valle de Bravo)
A Descansadero
(Zona Apatzingán)
A Donato Guerra
(Zona Valle de Bravo)
Guacamayas
115
20
13.8
1.8
APM
Terminals
115
73850
73M80
Lázaro Cárdenas
Distribución
115
2x20
13.8
73860
Cayacal
115
20
13.8
115
Productora
Mexicana de
Tubos
73890
Carbonser
115
115
PEMEX
73880
73870
73810
115
2x100
73510
230
93220
93210
93230
93240
93270
93070
93080
A3100
A3300
A3200
A3010
100
400
3x375
Lázaro Cárdenas
Potencia
C.T. Pdte. Plutarco
Elías Calles
(Petacalco)
2778 MW
Aislado en 400 kV
Tendido del primer circuito
A Ixtapa Potencia
(Zona Zihuatanejo)
Sicartsa I
230
Arcelor Mittal
230
Fertimex
230
93750
93740
Sicartsa II
230
A La Unión
(Zona Zihuatanejo)
Líneas de Transmisión fuera de servicio
230
N.K.S.
Fuera de Servicio
Gerencia: Central
Zona: Lázaro Cárdenas 2024-2029
CENACE
CENTRO NACIONAL DE
CONTROL DE ENERGÍA

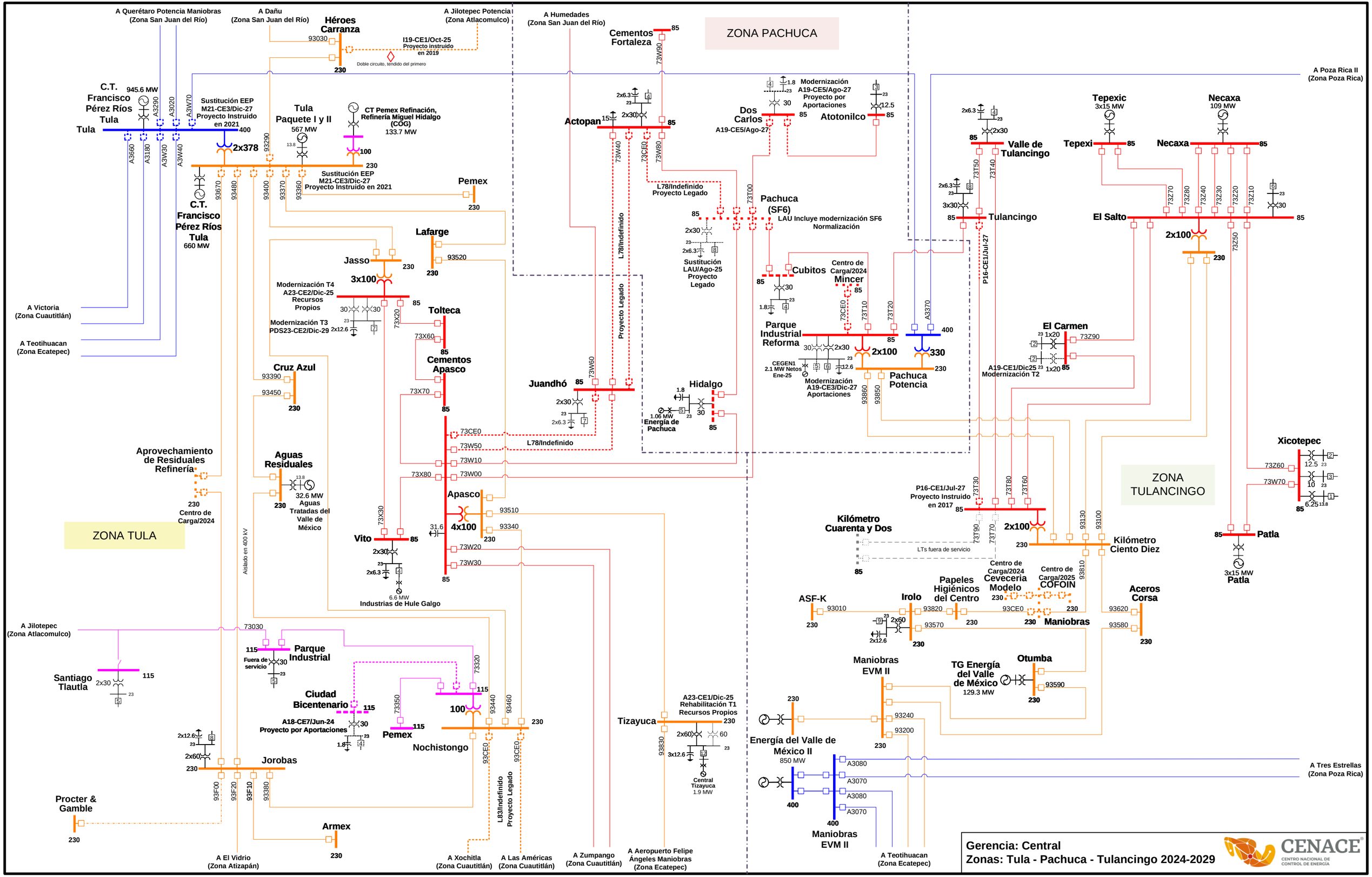
ZONA PACHUCA
ZONA TULA
ZONA TULANCINGO
A Querétaro Potencia Maniobras (Zona San Juan del Río)
A Dañu (Zona San Juan del Río)
A Jilotepec Potencia (Zona Atlacomulco)
A Humedades (Zona San Juan del Río)
A Poza Rica II (Zona Poza Rica)
Héroes Carranza
I19-CE1/Oct-25 Proyecto instruido en 2019
Doble circuito, tendido del primero
C.T. Francisco Pérez Ríos Tula
945.6 MW
Sustitución EEP M21-CE3/Dic-27 Proyecto Instruido en 2021
Tula Paquete I y II
567 MW
CT Pemex Refinación, Refinería Miguel Hidalgo (COG)
133.7 MW
Sustitución EEP M21-CE3/Dic-27 Proyecto Instruido en 2021
C.T. Francisco Pérez Ríos Tula
660 MW
Pemex
Lafarge
Jasso
Modernización T4 A23-CE2/Dic-25 Recursos Propios
Modernización T3 PDS23-CE2/Dic-29
A Victoria (Zona Cuautitlán)
A Teotihuacan (Zona Ecatepec)
Tolteca
Cementos Apasco
Cruz Azul
Aguas Residuales
32.6 MW Aguas Tratadas del Valle de México
Aprovechamiento de Residuales Refinería
Centro de Carga/2024
Aislado en 400 kV
Vito
6.6 MW Industrias de Hule Galgo
Apasco
Cementos Fortaleza
Actopan
L78/Indefinido Proyecto Legado
Juandhó
L78/Indefinido
Proyecto Legado
Dos Carlos
A19-CE5/Ago-27
Modernización A19-CE5/Ago-27 Proyecto por Aportaciones
Atotonilco
Pachuca (SF6)
LAU Incluye modernización SF6 Normalización
Sustitución LAU/Ago-25 Proyecto Legado
Cubitos
Centro de Carga/2024
Mincer
Parque Industrial Reforma
CEGEN1 2.1 MW Netos Ene-25
Modernización A19-CE3/Dic-27 Aportaciones
Pachuca Potencia
Hidalgo
1.06 MW Energía de Pachuca
Valle de Tulancingo
Tulancingo
P16-CE1/Jul-27
Tepexic 3x15 MW
Tepexi
Necaxa 109 MW
Necaxa
El Salto
El Carmen
A19-CE1/Dic25 Modernización T2
Xicotepec
Patla
3x15 MW Patla
P16-CE1/Jul-27 Proyecto Instruido en 2017
Kilómetro Cuarenta y Dos
LTs fuera de servicio
Kilómetro Ciento Diez
Centro de Carga/2024 Ceveceria Modelo
Centro de Carga/2025 COFOIN
Papeles Higiénicos del Centro
Irolo
ASF-K
Maniobras
Aceros Corsa
Otumba
TG Energía del Valle de México
129.3 MW
Maniobras EVM II
Energía del Valle de México II
850 MW
Maniobras EVM II
A Tres Estrellas (Zona Poza Rica)
A Teotihuacan (Zona Ecatepec)
A Jilotepec (Zona Atlacomulco)
Santiago Tlautla
Parque Industrial
Fuera de servicio
Ciudad Bicentenario
A18-CE7/Jun-24 Proyecto por Aportaciones
Pemex
Nochistongo
Tizayuca
A23-CE1/Dic-25 Rehabilitación T1 Recursos Propios
Central Tizayuca 1.9 MW
Jorobas
Procter & Gamble
Armex
L83/Indefinido Proyecto Legado
A El Vidrio (Zona Atizapán)
A Xochitla (Zona Cuautitlán)
A Las Américas (Zona Cuautitlán)
A Zumpango (Zona Cuautitlán)
A Aeropuerto Felipe Ángeles Maniobras (Zona Ecatepec)
Gerencia: Central
Zonas: Tula - Pachuca - Tulancingo 2024-2029
CENACE
CENTRO NACIONAL DE CONTROL DE ENERGÍA

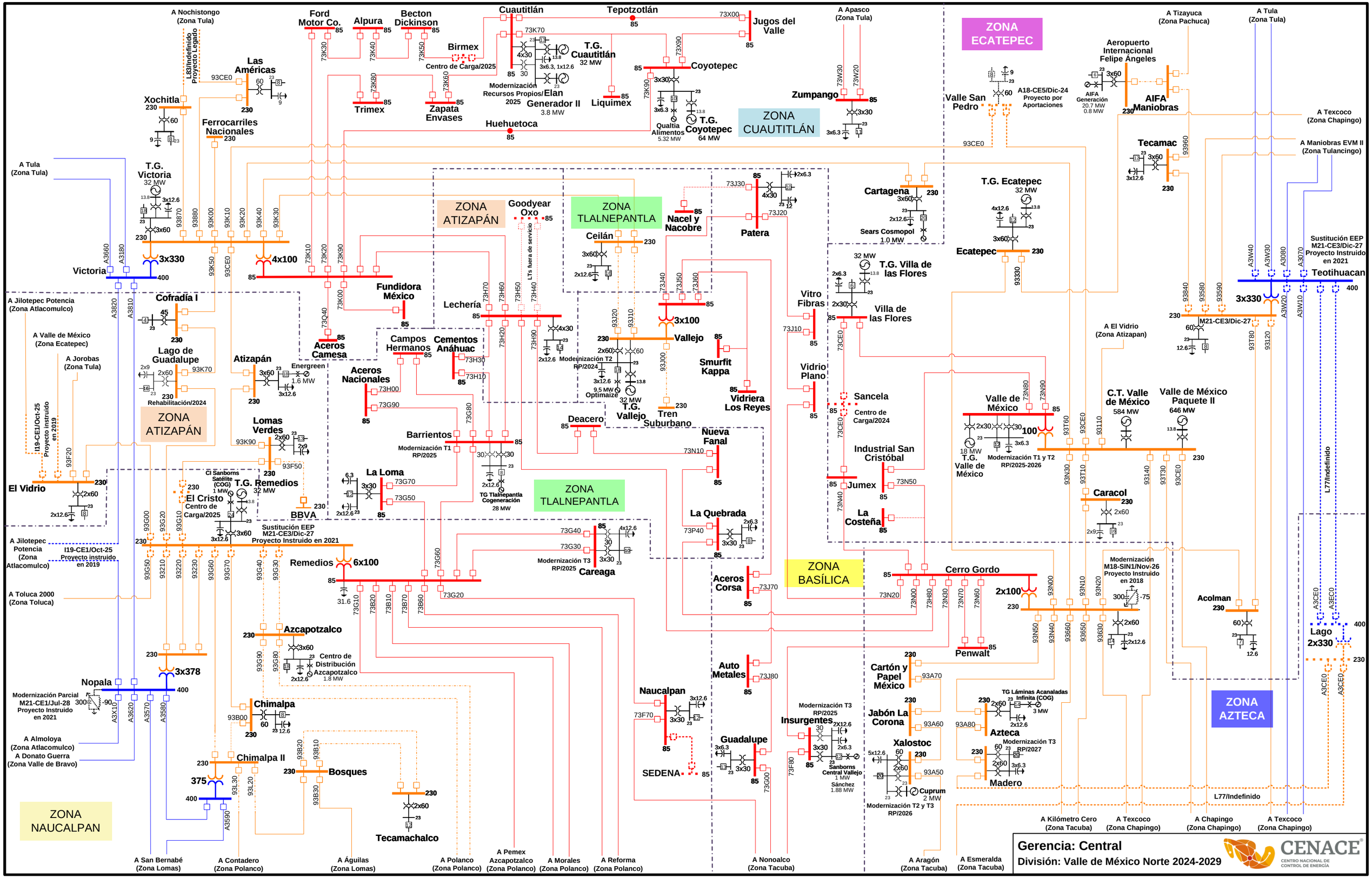
ZONA ECATEPEC
ZONA CUAUTITLÁN
ZONA ATIZAPÁN
ZONA TLALNEPANTLA
ZONA BASÍLICA
ZONA AZTECA
ZONA NAUCALPAN
A Nochistongo (Zona Tula)
L83/Indefinido Proyecto Legado
Ford Motor Co.
Alpura
Becton Dickinson
Cuautitlán
Tepotzotlán
Jugos del Valle
A Apasco (Zona Tula)
Birmex
Centro de Carga/2025
T.G. Cuautitlán 32 MW
Modernización Recursos Propios/2025
Elan Generador II 3.8 MW
Coyotepec
Liquimex
Zumpango
Qualtia Alimentos 5.32 MW
T.G. Coyotepec 64 MW
Huehuetoca
Las Américas
Xochitla
Ferrocarriles Nacionales
Trimex
Zapata Envases
A Tizayuca (Zona Pachuca)
A Tula (Zona Tula)
Aeropuerto Internacional Felipe Ángeles
AIFA Generación 20.7 MW 0.8 MW
AIFA Maniobras
Valle San Pedro
A18-CE5/Dic-24 Proyecto por Aportaciones
A Texcoco (Zona Chapingo)
A Maniobras EVM II (Zona Tulancingo)
Tecamac
T.G. Victoria 32 MW
Victoria
Goodyear Oxo
Nacel y Nacobre
Patera
Cartagena
Sears Cosmopol 1.0 MW
T.G. Ecatepec 32 MW
Ecatepec
Sustitución EEP M21-CE3/Dic-27 Proyecto Instruido en 2021
Teotihuacan
Ceilán
T.G. Villa de las Flores
Villa de las Flores
Fundidora México
Lechería
Vitro Fibras
Vidrio Plano
A Jilotepec Potencia (Zona Atlacomulco)
Cofradía I
A Valle de México (Zona Ecatepec)
A Jorobas (Zona Tula)
Lago de Guadalupe
Rehabilitación/2024
Atizapán
Energreen 1.6 MW
Aceros Camesa
Campos Hermanos
Cementos Anáhuac
Aceros Nacionales
Modernización T2 RP/2024
Vallejo
Smurfit Kappa
Vidriera Los Reyes
T.G. Vallejo 32 MW
Optimaize 9.5 MW
Tren Suburbano
A El Vidrio (Zona Atizapan)
M21-CE3/Dic-27
Sancela
Centro de Carga/2024
Valle de México
Modernización T1 y T2 RP/2025-2026
T.G. Valle de México 18 MW
C.T. Valle de México 584 MW
Valle de México Paquete II 646 MW
Lomas Verdes
Deacero
Barrientos
Modernización T1 RP/2025
Nueva Fanal
Industrial San Cristóbal
Jumex
La Costeña
Caracol
El Vidrio
T.G. Remedios 32 MW
Ci Sanborns Satélite (COG) 1 MW
El Cristo Centro de Carga/2025
BBVA
La Loma
TG Tlalnepantla Cogeneración 28 MW
La Quebrada
Modernización T3 RP/2025
Careaga
Sustitución EEP M21-CE3/Dic-27 Proyecto Instruido en 2021
Remedios
Aceros Corsa
Cerro Gordo
Modernización M18-SIN1/Nov-26 Proyecto Instruido en 2018
Acolman
Lago 2x330
A Jilotepec Potencia (Zona Atlacomulco)
I19-CE1/Oct-25 Proyecto instruido en 2019
A Toluca 2000 (Zona Toluca)
Azcapotzalco
Centro de Distribución Azcapotzalco 1.8 MW
Penwalt
Auto Metales
Cartón y Papel México
Nopala
Modernización Parcial M21-CE1/Jul-28 Proyecto Instruido en 2021
Chimalpa
Naucalpan
Insurgentes
Modernización T3 RP/2025
Jabón La Corona
Xalostoc
Cuprum 2 MW
Modernización T2 y T3 RP/2026
TG Láminas Acanaladas Infinita (COG) 3 MW
Azteca
Modernización T3 RP/2027
Madero
Guadalupe
Sanborns Central Vallejo 1 MW
Sánchez 1.88 MW
SEDENA
A Almoloya (Zona Atlacomulco)
A Donato Guerra (Zona Valle de Bravo)
Chimalpa II
Bosques
Tecamachalco
L77/Indefinido
A Kilómetro Cero (Zona Tacuba)
A Texcoco (Zona Chapingo)
A Chapingo (Zona Chapingo)
A Texcoco (Zona Chapingo)
A San Bernabé (Zona Lomas)
A Contadero (Zona Polanco)
A Águilas (Zona Lomas)
A Polanco (Zona Polanco)
A Pemex Azcapotzalco (Zona Polanco)
A Morales (Zona Polanco)
A Reforma (Zona Polanco)
A Nonoalco (Zona Tacuba)
A Aragón (Zona Tacuba)
A Esmeralda (Zona Tacuba)
Gerencia: Central
División: Valle de México Norte 2024-2029
CENACE
CENTRO NACIONAL DE CONTROL DE ENERGÍA

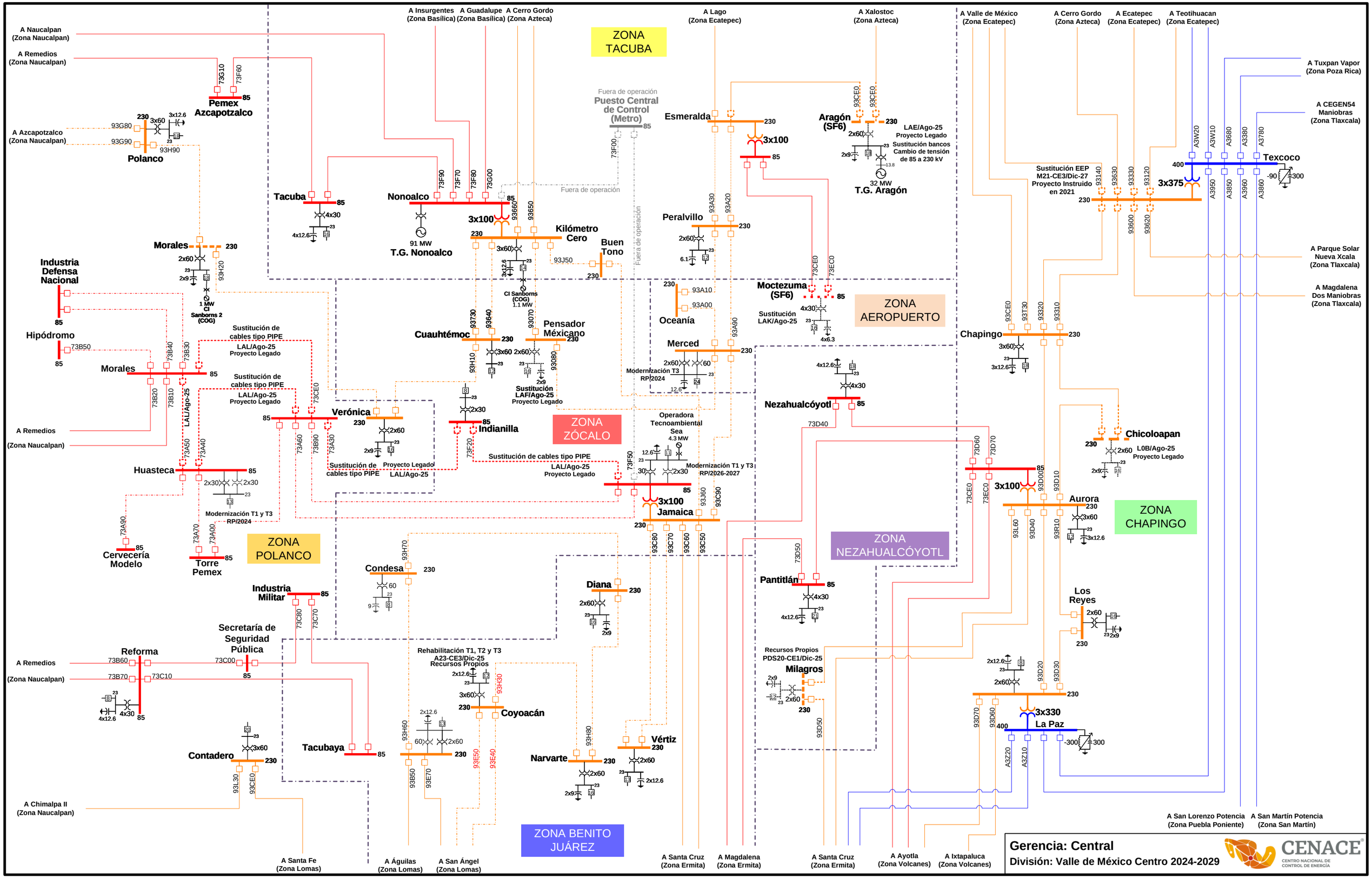

Gerencia: Central

División: Valle de México Centro 2024-2029

CENACE
CENTRO NACIONAL DE CONTROL DE ENERGÍA

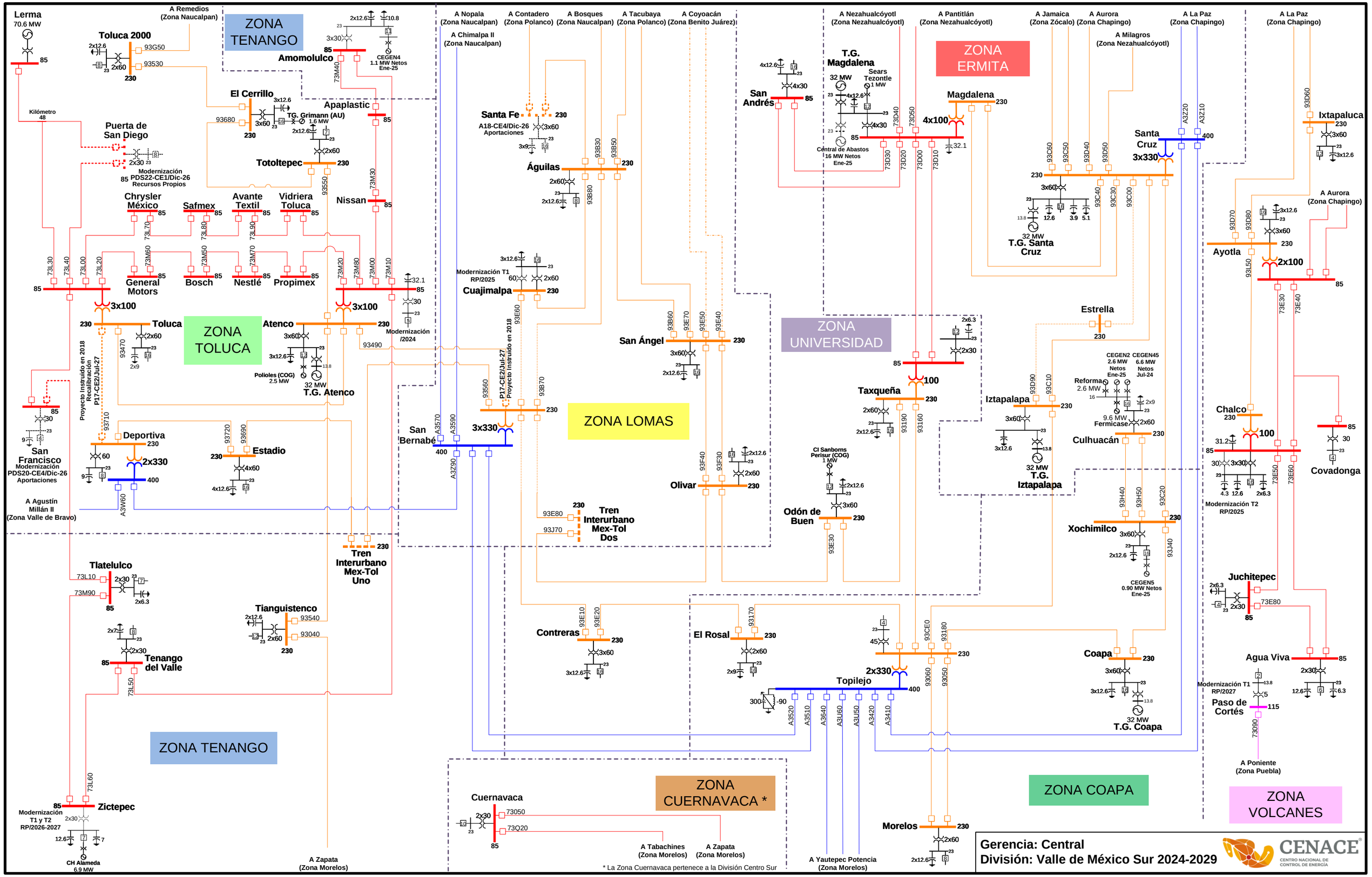
ZONA TENANGO
ZONA TOLUCA
ZONA LOMAS
ZONA ERMITA
ZONA UNIVERSIDAD
ZONA COAPA
ZONA VOLCANES
ZONA CUERNAVACA *
Lerma
70.6 MW
Toluca 2000
A Remedios (Zona Naucalpan)
Amomolulco
CEGEN4 1.1 MW Netos Ene-25
El Cerrillo
TG. Grimann (AU) 1.6 MW
Apaplastic
Kilómetro 48
Puerta de San Diego
Modernización PDS22-CE1/Dic-26 Recursos Propios
Totoltepec
Chrysler México
Safmex
Avante Textil
Vidriera Toluca
Nissan
General Motors
Bosch
Nestlé
Propimex
Toluca
Atenco
Polioles (COG) 2.5 MW
32 MW T.G. Atenco
Modernización /2024
Proyecto Instruido en 2018 Recalibración P17-CE2/Jul-27
Deportiva
Estadio
San Francisco
Modernización PDS20-CE4/Dic-26 Aportaciones
A Agustín Millán II (Zona Valle de Bravo)
Tren Interurbano Mex-Tol Uno
Tlatelulco
Tianguistenco
Tenango del Valle
Zictepec
Modernización T1 y T2 RP/2026-2027
CH Alameda 6.9 MW
A Zapata (Zona Morelos)
A Nopala (Zona Naucalpan)
A Chimalpa II (Zona Naucalpan)
A Contadero (Zona Polanco)
A Bosques (Zona Naucalpan)
A Tacubaya (Zona Polanco)
A Coyoacán (Zona Benito Juárez)
Santa Fe
A18-CE4/Dic-26 Aportaciones
Águilas
Modernización T1 RP/2025
Cuajimalpa
San Ángel
P17-CE2/Jul-27 Proyecto Instruido en 2018
San Bernabé
Olivar
Tren Interurbano Mex-Tol Dos
Contreras
El Rosal
Topilejo
Cuernavaca
73Q20
73Q50
A Tabachines (Zona Morelos)
A Zapata (Zona Morelos)
* La Zona Cuernavaca pertenece a la División Centro Sur
A Yautepec Potencia (Zona Morelos)
Morelos
A Nezahualcóyotl (Zona Nezahualcóyotl)
A Pantitlán (Zona Nezahualcóyotl)
A Jamaica (Zona Zócalo)
A Aurora (Zona Chapingo)
A Milagros (Zona Nezahualcóyotl)
A La Paz (Zona Chapingo)
T.G. Magdalena
32 MW
Sears Tezontle 1 MW
Central de Abastos 16 MW Netos Ene-25
San Andrés
Magdalena
4x100
Santa Cruz
3x330
32 MW T.G. Santa Cruz
Ixtapaluca
Ayotla
2x100
Estrella
Taxqueña
Iztapalapa
32 MW T.G. Iztapalapa
CEGEN2 2.6 MW Netos Ene-25
CEGEN45 6.6 MW Netos Jul-24
Reforma 2.6 MW
9.6 MW Fermicase
Culhuacán
Chalco
Modernización T2 RP/2025
Covadonga
Xochimilco
CEGEN5 0.90 MW Netos Ene-25
Juchitepec
Coapa
32 MW T.G. Coapa
Agua Viva
Modernización T1 RP/2027
Paso de Cortés
A Poniente (Zona Puebla)
Gerencia: Central
División: Valle de México Sur 2024-2029
CENACE
CENTRO NACIONAL DE CONTROL DE ENERGÍA

CENACE®
CENTRO NACIONAL DE
CONTROL DE ENERGÍA

GERENCIA DE CONTROL REGIONAL ORIENTAL

REGIONES

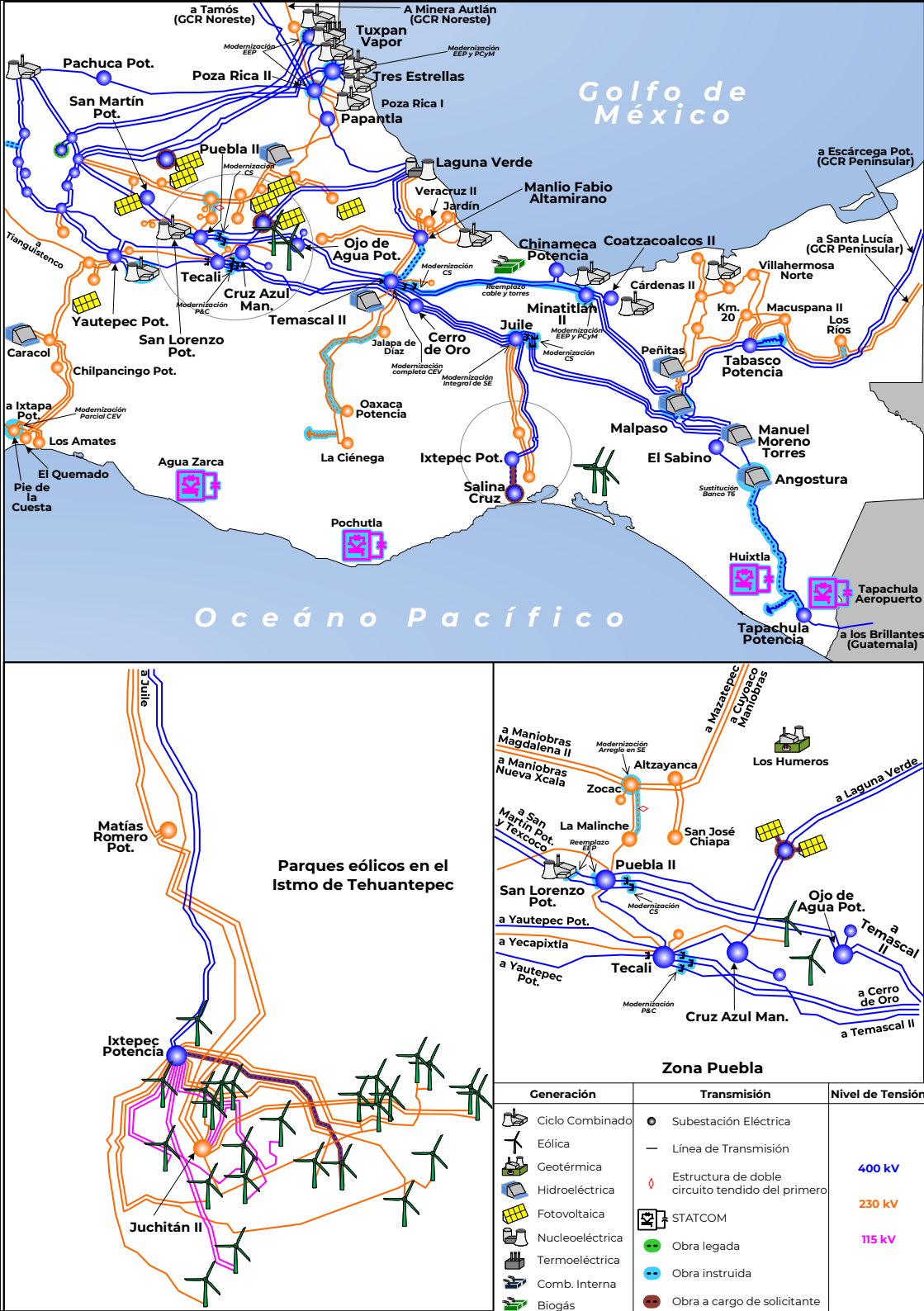
Golfo de México
Océano Pacífico
a Tamós (GCR Noreste)
A Minera Autlán (GCR Noreste)
Tuxpan Vapor
Modernización EEP
Modernización EEP y PCyM
Pachuca Pot.
Poza Rica II
Tres Estrellas
San Martín Pot.
Poza Rica I
Papantla
Puebla II
Modernización CS
Laguna Verde
Veracruz II
Jardín
Manlio Fabio Altamirano
a Escárcega Pot. (GCR Peninsular)
a Tianguistenco
Ojo de Agua Pot.
Chinameca Potencia
Coatzacoalcos II
a Santa Lucía (GCR Peninsular)
Villahermosa Norte
Tecali
Cruz Azul Man.
Modernización P&C
Temascal II
Reemplazo cable y torres
Cárdenas II
Minatitlán II
Modernización EEP y PCyM
Km. 20
Macuspana II
Los Ríos
Yautepec Pot.
San Lorenzo Pot.
Caracol
Jalapa de Díaz
Cerro de Oro
Juile
Modernización CS
Peñitas
Tabasco Potencia
Chilpancingo Pot.
Modernización completa CEV
Modernización Integral de SE
a Ixtapa Pot.
Modernización Parcial CEV
Oaxaca Potencia
Malpaso
Manuel Moreno Torres
Los Amates
Agua Zarca
La Ciénega
Ixtepec Pot.
El Sabino
El Quemado
Pie de la Cuesta
Salina Cruz
Angostura
Sustitución Banco T6
Pochutla
Huixtla
Tapachula Aeropuerto
Tapachula Potencia
a los Brillantes (Guatemala)
a Juile
Matías Romero Pot.
Parques eólicos en el Istmo de Tehuantepec
Ixtepec Potencia
Juchitán II
a Mazatepec
a Cuyoaco Maniobras
a Maniobras Magdalena II
Modernización Arreglo en SE
Altzayanca
Los Humeros
a Maniobras Nueva Xcala
Zocac
a Laguna Verde
a San Martín Pot. y Texcoco
La Malinche
San José Chiapa
Reemplazo EEP
Puebla II
San Lorenzo Pot.
Modernización CS
Ojo de Agua Pot.
a Temascal II
a Yautepec Pot.
a Yecapixtla
Tecali
a Yautepec Pot.
Modernización P&C
Cruz Azul Man.
a Cerro de Oro
a Temascal II
Zona Puebla
Generación
Ciclo Combinado
Eólica
Geotérmica
Hidroeléctrica
Fotovoltaica
Nucleoeléctrica
Termoeléctrica
Comb. Interna
Biogás
Transmisión
Subestación Eléctrica
Línea de Transmisión
Estructura de doble circuito tendido del primero
STATCOM
Obra legada
Obra instruida
Obra a cargo de solicitante
Nivel de Tensión
400 kV
230 kV
115 kV

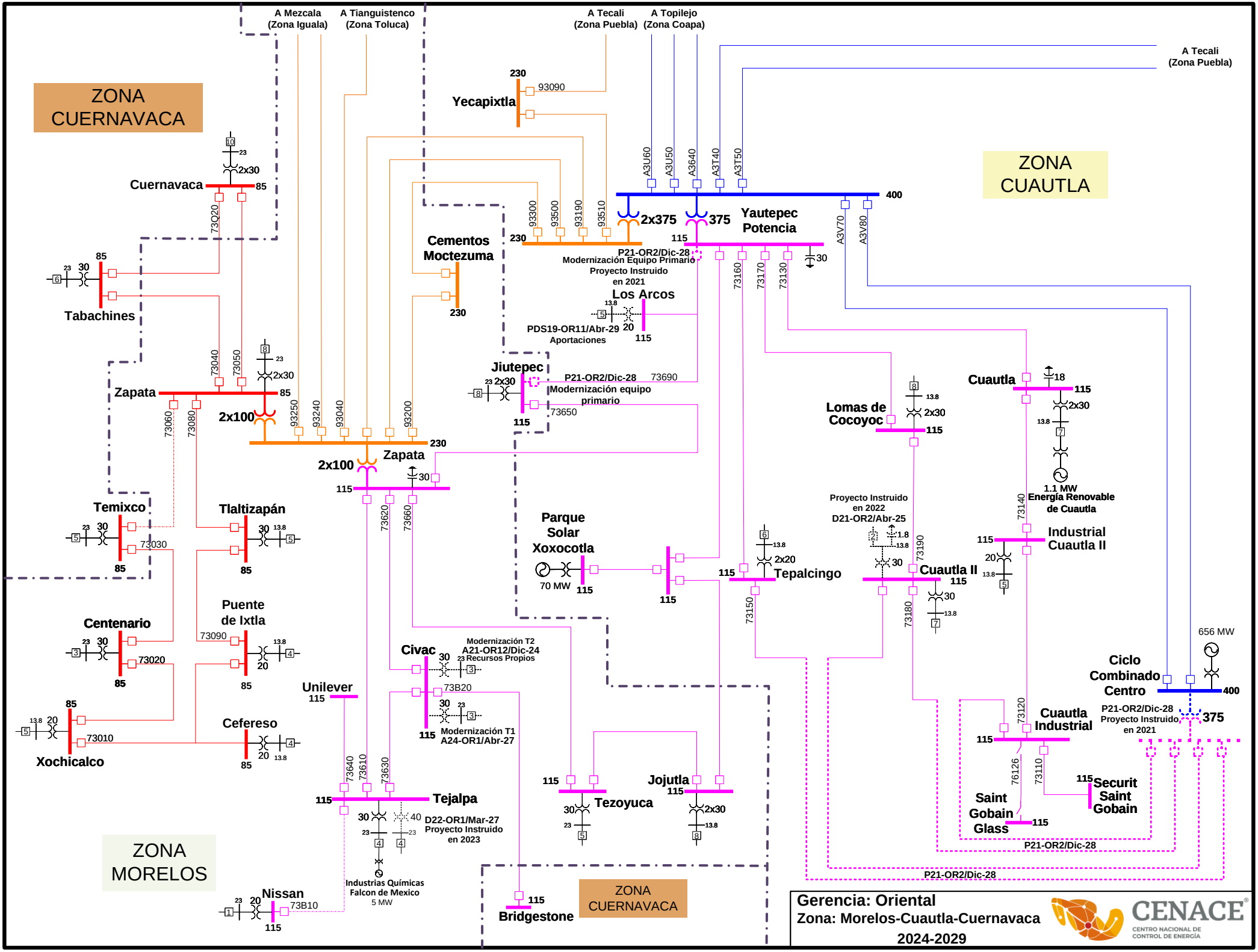
ZONA CUERNAVACA
ZONA CUAUTLA
ZONA MORELOS
ZONA CUERNAVACA
A Mezcala (Zona Iguala)
A Tianguistenco (Zona Toluca)
A Tecali (Zona Puebla)
A Topilejo (Zona Coapa)
A Tecali (Zona Puebla)
Yecapixtla
230
93090
Cuernavaca
85
2x30
73Q20
Tabachines
85
30
Cementos Moctezuma
230
93300
93500
93190
93510
2x375
375
Yautepec Potencia
400
115
A3U60
A3U50
A3640
A3T40
A3T50
A3V70
A3V80
P21-OR2/Dic-28
Modernización Equipo Primario
Proyecto Instruido en 2021
Los Arcos
PDS19-OR11/Abr-29
Aportaciones
20
115
13.8
73160
73170
73130
30
Zapata
85
73040
73050
2x30
2x100
93250
93240
93040
93200
230
73060
73080
Jiutepec
2x30
P21-OR2/Dic-28
Modernización equipo primario
73690
73650
115
Zapata
2x100
115
30
73620
73660
Temixco
30
73030
85
Tlaltizapán
30
13.8
85
Parque Solar Xoxocotla
70 MW
115
115
Lomas de Cocoyoc
2x30
115
Cuautla
18
115
2x30
13.8
1.1 MW
Energía Renovable de Cuautla
73140
Proyecto Instruido en 2022
D21-OR2/Abr-25
1.8
13.8
30
2x20
Tepalcingo
115
73150
73190
Cuautla II
115
30
13.8
73180
Industrial Cuautla II
115
20
13.8
Centenario
30
73020
85
Puente de Ixtla
73090
13.8
20
85
Civac
30
Modernización T2
A21-OR12/Dic-24
Recursos Propios
73B20
30
Modernización T1
A24-OR1/Abr-27
115
656 MW
Ciclo Combinado Centro
400
Unilever
115
Xochicalco
85
20
13.8
73010
Cefereso
20
13.8
85
73640
73610
73630
115
Tejalpa
30
40
D22-OR1/Mar-27
Proyecto Instruido en 2023
Industrias Químicas Falcon de Mexico
5 MW
115
Tezoyuca
30
Jojutla
115
2x30
13.8
73120
Cuautla Industrial
115
P21-OR2/Dic-28
Proyecto Instruido en 2021
375
76126
73110
115
Securit Saint Gobain
Saint Gobain Glass
115
P21-OR2/Dic-28
P21-OR2/Dic-28
Nissan
20
73B10
115
Bridgestone
115
Gerencia: Oriental
Zona: Morelos-Cuautla-Cuernavaca
2024-2029
CENACE
CENTRO NACIONAL DE CONTROL DE ENERGÍA

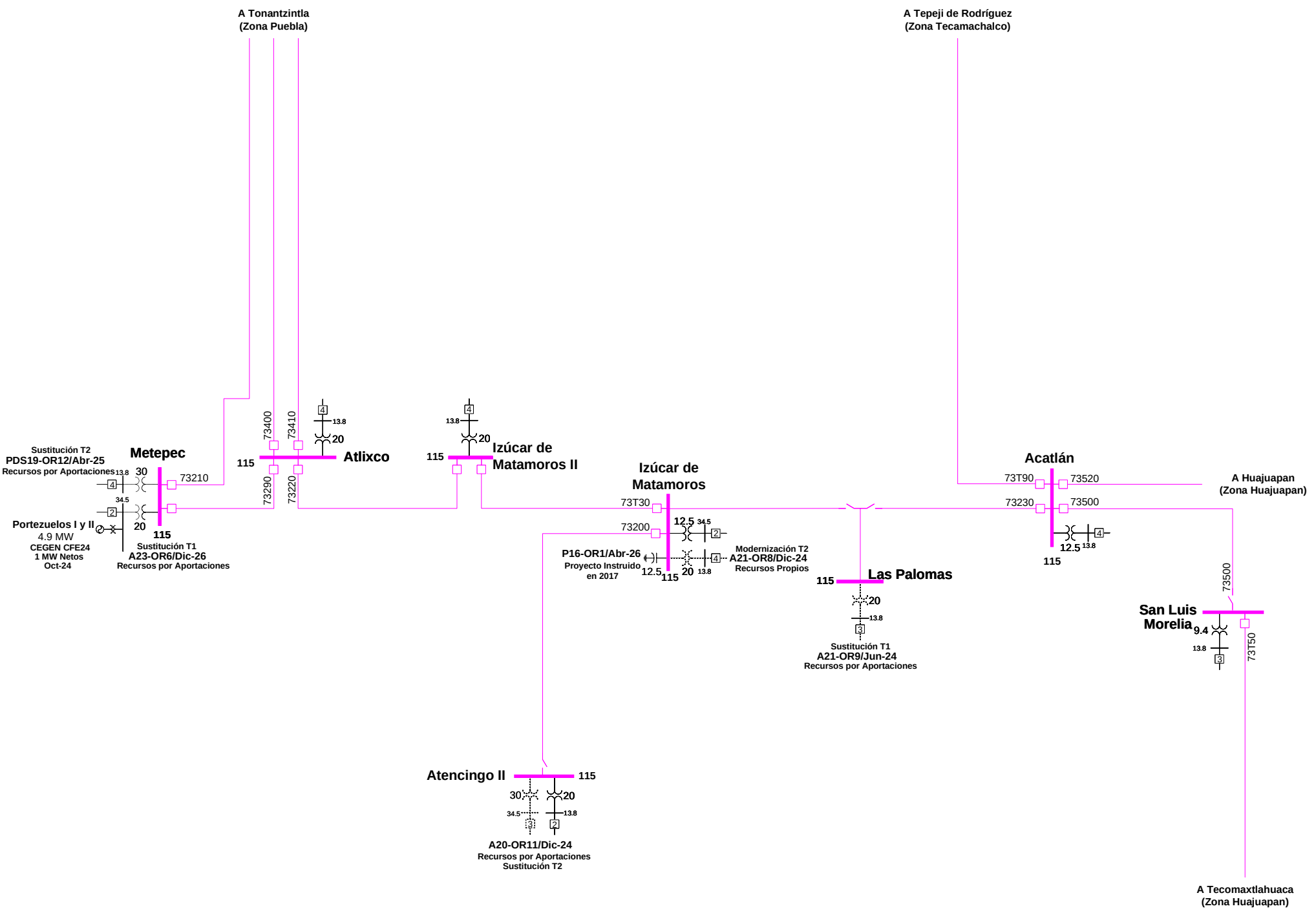

Gerencia: Oriental
Zona: Izúcar de Matamoros 2024-2029

CENACE
CENTRO NACIONAL DE CONTROL DE ENERGÍA

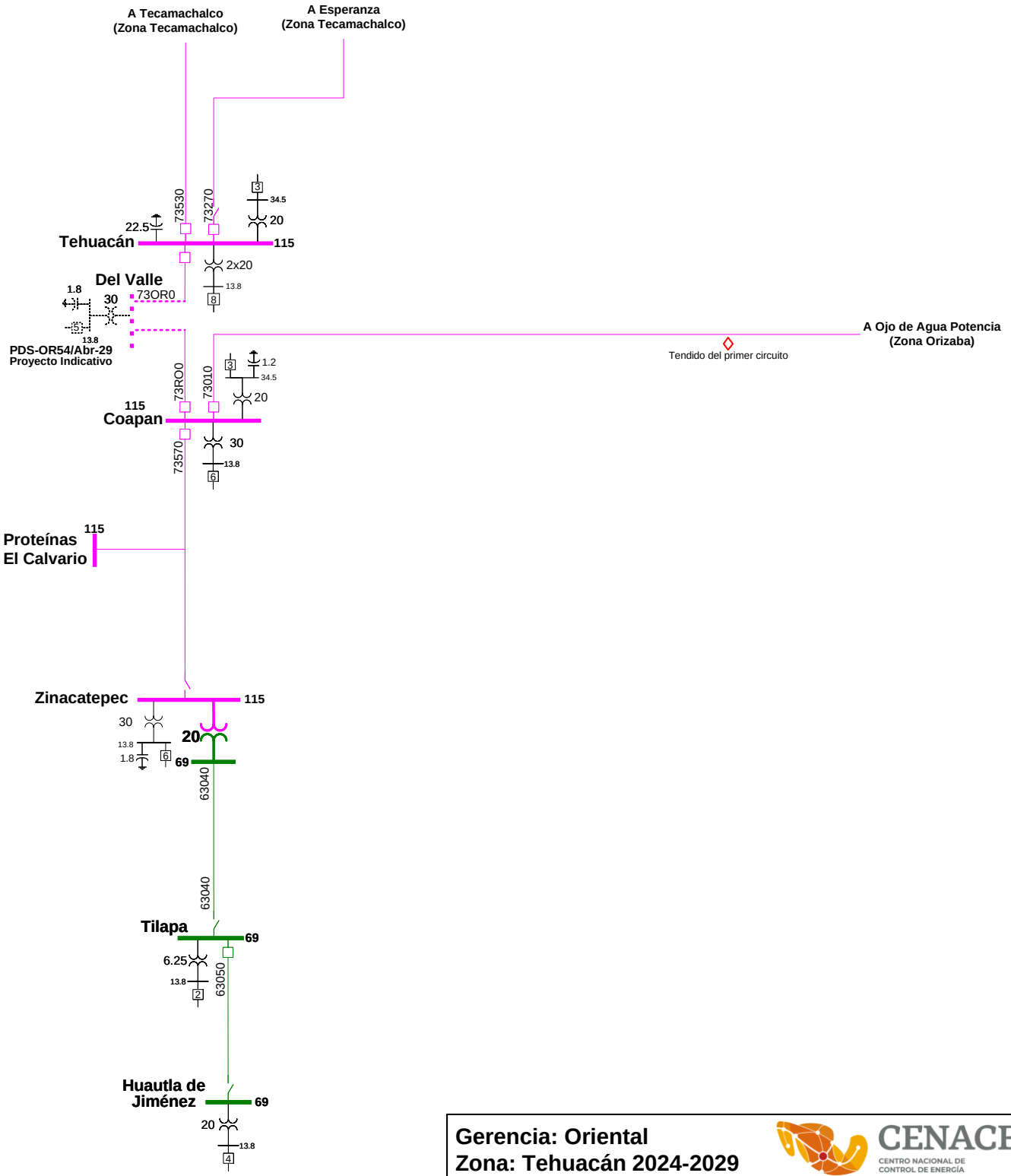

Gerencia: Oriental
Zona: Tehuacán 2024-2029

CENACE®
CENTRO NACIONAL DE CONTROL DE ENERGÍA

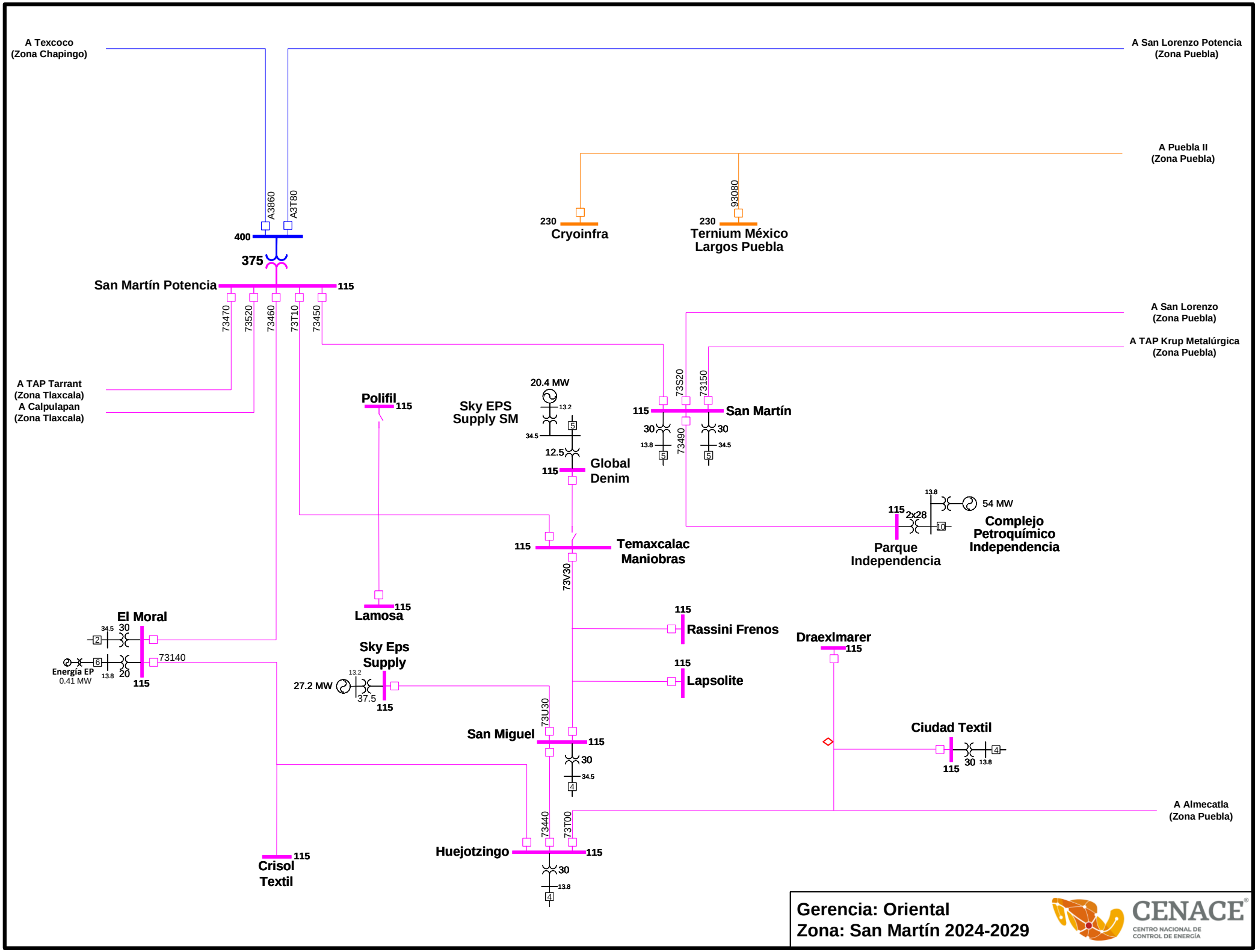
A Texcoco
(Zona Chapingo)
A San Lorenzo Potencia
(Zona Puebla)
A Puebla II
(Zona Puebla)
A3860
A3T80
93080
230
Cryoinfra
230
Ternium México
Largos Puebla
400
375
San Martín Potencia
115
73470
73520
73460
73T10
73450
A San Lorenzo
(Zona Puebla)
A TAP Krup Metalúrgica
(Zona Puebla)
A TAP Tarrant
(Zona Tlaxcala)
A Calpulapan
(Zona Tlaxcala)
Polifil
115
Sky EPS
Supply SM
20.4 MW
13.2
34.5
5
12.5
115
Global
Denim
73S20
73150
115
San Martín
30
13.8
5
73490
30
34.5
5
13.8
115
2x28
10
54 MW
Complejo
Petroquímico
Independencia
Parque
Independencia
115
Temaxcalac
Maniobras
73V30
Lamosa
115
El Moral
34.5
30
2
6
Energía EP
0.41 MW
13.8
20
73140
115
115
Rassini Frenos
115
Lapsolite
Draexlmarer
115
Sky Eps
Supply
27.2 MW
13.2
37.5
115
73U30
San Miguel
115
30
34.5
4
Ciudad Textil
115
30
13.8
4
A Almecatla
(Zona Puebla)
73440
73T00
Huejotzingo
115
30
13.8
4
115
Crisol
Textil
Gerencia: Oriental
Zona: San Martín 2024-2029
CENACE
CENTRO NACIONAL DE
CONTROL DE ENERGÍA

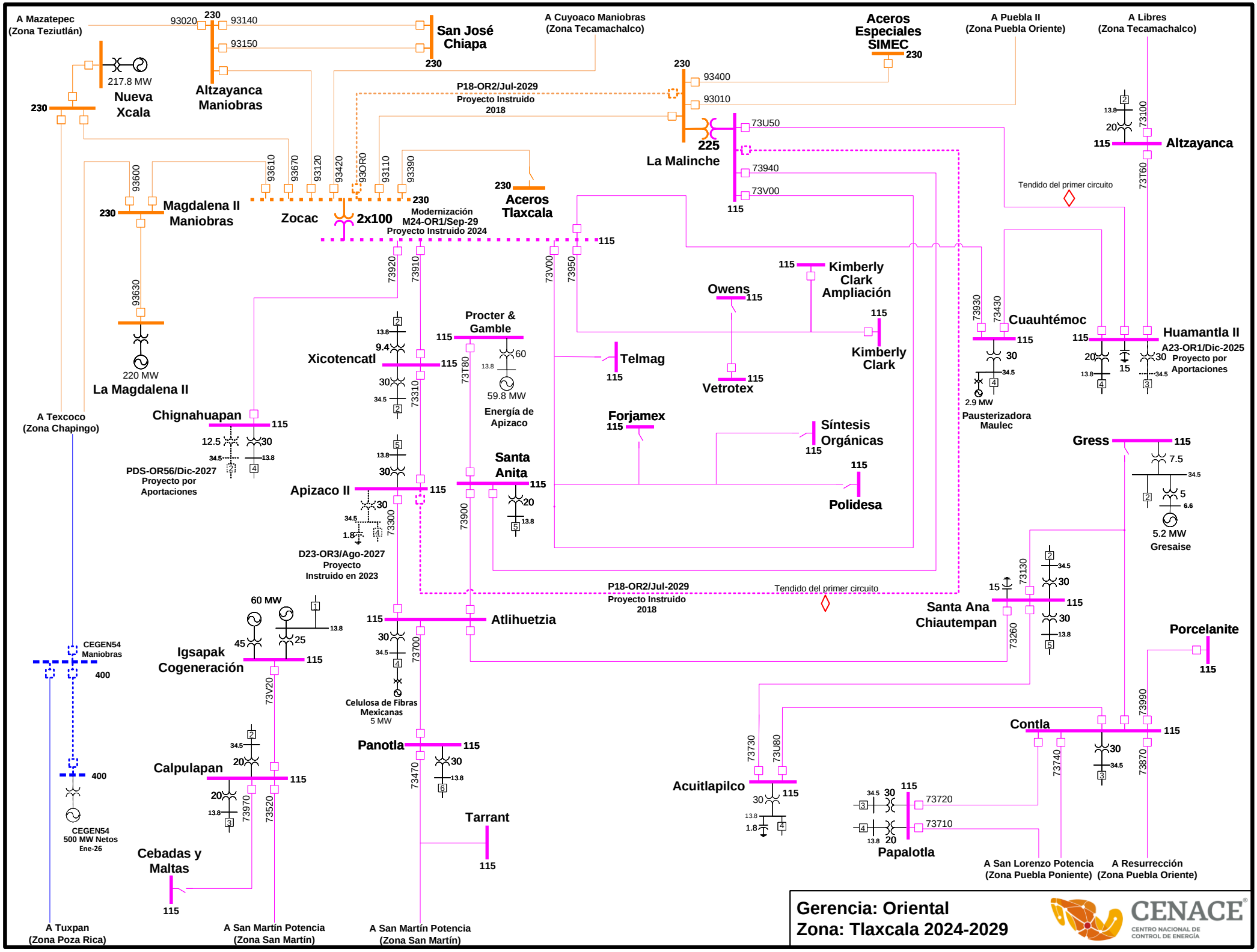
A Mazatepec
(Zona Teziutlán)
93020
230
93140
93150
San José
Chiapa
230
A Cuyoaco Maniobras
(Zona Tecamachalco)
Aceros
Especiales
SIMEC
230
A Puebla II
(Zona Puebla Oriente)
A Libres
(Zona Tecamachalco)
217.8 MW
Nueva
Xcala
230
Altzayanca
Maniobras
P18-OR2/Jul-2029
Proyecto Instruido
2018
230
93400
93010
225
La Malinche
73U50
73940
73V00
115
13.8
2
20
73100
115
Altzayanca
73T60
Tendido del primer circuito
93600
93610
93670
93120
93420
93OR0
93110
93390
230
Magdalena II
Maniobras
Zocac
2x100
230
Modernización
M24-OR1/Sep-29
Proyecto Instruido 2024
230
Aceros
Tlaxcala
115
73920
73910
73V00
73950
115
Kimberly
Clark
Ampliación
Owens
115
115
Kimberly
Clark
93630
220 MW
La Magdalena II
Procter &
Gamble
115
60
13.8
59.8 MW
Energía de
Apizaco
Xicotencatl
115
9.4
30
34.5
73T80
73310
Telmag
115
Vetrotex
115
73930
73430
Cuauhtémoc
115
30
34.5
2.9 MW
Pausterizadora
Maulec
115
Huamantla II
20
13.8
15
30
34.5
A23-OR1/Dic-2025
Proyecto por
Aportaciones
A Texcoco
(Zona Chapingo)
Chignahuapan
115
12.5
30
34.5
13.8
PDS-OR56/Dic-2027
Proyecto por
Aportaciones
Forjamex
115
Síntesis
Orgánicas
115
Gress
115
7.5
34.5
5
6.6
5.2 MW
Gresaise
13.8
30
Santa
Anita
115
20
13.8
Apizaco II
115
30
34.5
1.8
73300
73900
Polidesa
115
D23-OR3/Ago-2027
Proyecto
Instruido en 2023
P18-OR2/Jul-2029
Proyecto Instruido
2018
Tendido del primer circuito
73130
15
34.5
30
115
30
13.8
Santa Ana
Chiautempan
73260
60 MW
13.8
45
25
115
Atlihuetzia
115
30
34.5
73700
Porcelanite
115
CEGEN54
Maniobras
400
Igsapak
Cogeneración
115
73V20
Celulosa de Fibras
Mexicanas
5 MW
73990
Contla
115
73730
73U80
Acuitlapilco
115
30
13.8
1.8
Panotla
115
30
13.8
73470
34.5
2
20
Calpulapan
115
20
13.8
73970
73520
400
CEGEN54
500 MW Netos
Ene-26
Tarrant
115
115
30
34.5
73720
73710
20
13.8
Papalotla
73740
30
34.5
73870
Cebadas y
Maltas
115
A San Lorenzo Potencia
(Zona Puebla Poniente)
A Resurrección
(Zona Puebla Oriente)
A Tuxpan
(Zona Poza Rica)
A San Martín Potencia
(Zona San Martín)
A San Martín Potencia
(Zona San Martín)
Gerencia: Oriental
Zona: Tlaxcala 2024-2029
CENACE
CENTRO NACIONAL DE
CONTROL DE ENERGÍA

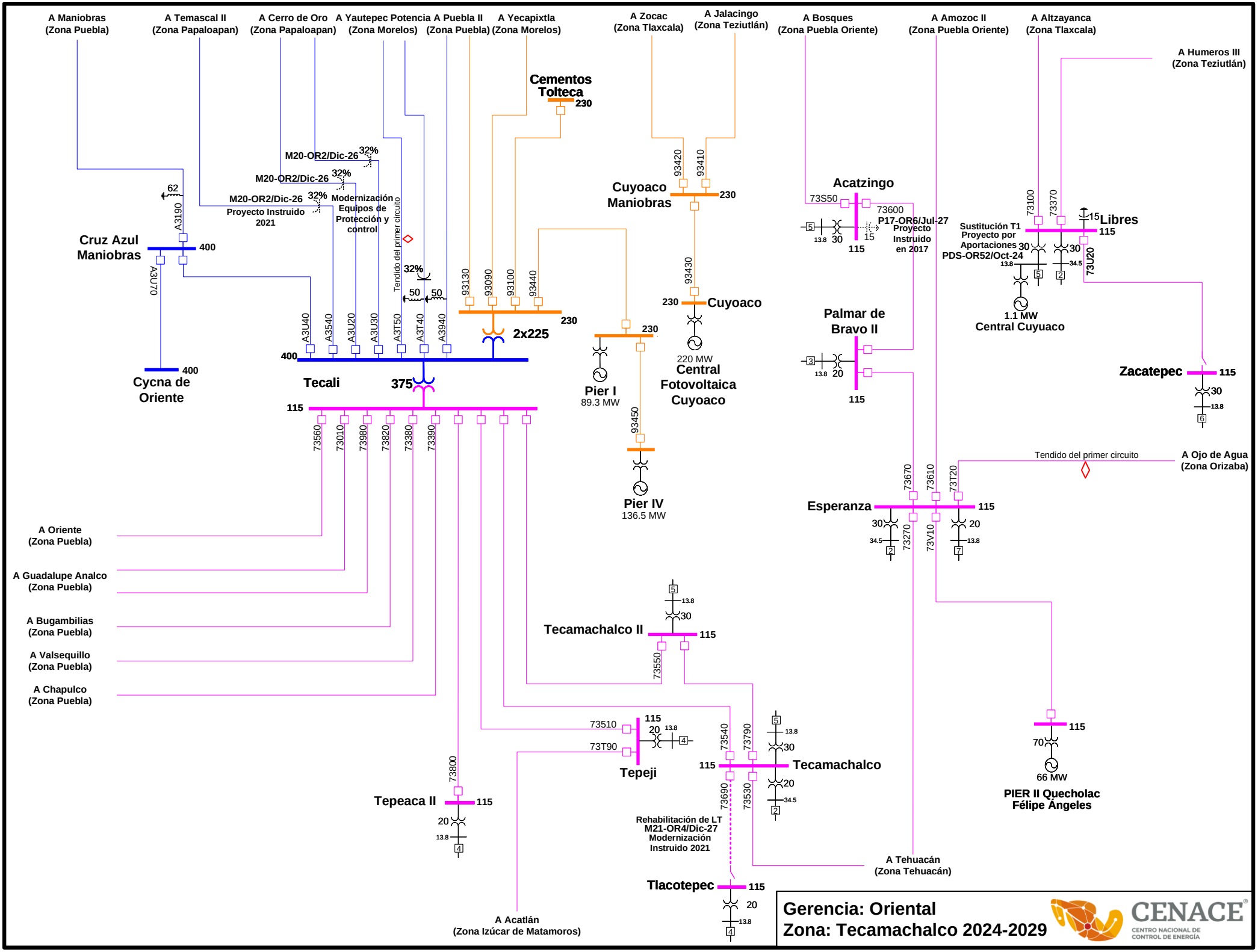
A Maniobras (Zona Puebla)
A Temascal II (Zona Papaloapan)
A Cerro de Oro (Zona Papaloapan)
A Yautepec Potencia (Zona Morelos)
A Puebla II (Zona Puebla)
A Yecapixtla (Zona Morelos)
A Zocac (Zona Tlaxcala)
A Jalacingo (Zona Teziutlán)
A Bosques (Zona Puebla Oriente)
A Amozoc II (Zona Puebla Oriente)
A Altzayanca (Zona Tlaxcala)
A Humeros III (Zona Teziutlán)
Cementos Tolteca
230
M20-OR2/Dic-26
32%
M20-OR2/Dic-26
32%
M20-OR2/Dic-26
32%
Proyecto Instruido 2021
Modernización Equipos de Protección y control
62
A3190
Cruz Azul Maniobras
400
A3L70
Cycna de Oriente
400
Tendido del primer circuito
32%
50
50
A3U40
A3540
A3U20
A3U30
A3T50
A3T40
A3940
400
Tecali
375
115
93130
93090
93100
93440
2x225
230
93420
93410
Cuyoaco Maniobras
230
93430
230
Cuyoaco
220 MW
Central Fotovoltaica Cuyoaco
230
Pier I
89.3 MW
93450
Pier IV
136.5 MW
Acatzingo
73S50
73600
P17-OR6/Jul-27
Proyecto Instruido en 2017
5
13.8
30
15
115
Palmar de Bravo II
3
13.8
20
115
73100
73370
15
Libres
115
Sustitución T1 Proyecto por Aportaciones PDS-OR52/Oct-24
30
30
13.8
5
2
34.5
73U20
1.1 MW
Central Cuyuaco
Zacatepec
115
30
13.8
6
Tendido del primer circuito
A Ojo de Agua (Zona Orizaba)
73670
73610
73T20
Esperanza
115
30
34.5
2
73270
73V10
20
13.8
7
73560
73010
73980
73820
73380
73390
A Oriente (Zona Puebla)
A Guadalupe Analco (Zona Puebla)
A Bugambilias (Zona Puebla)
A Valsequillo (Zona Puebla)
A Chapulco (Zona Puebla)
5
13.8
30
Tecamachalco II
115
73550
73510
115
20
13.8
4
73T90
Tepeji
73540
73790
5
13.8
30
115
Tecamachalco
20
34.5
2
73690
73530
73800
Tepeaca II
115
20
13.8
4
Rehabilitación de LT M21-OR4/Dic-27 Modernización Instruido 2021
Tlacotepec
115
20
13.8
4
A Tehuacán (Zona Tehuacán)
A Acatlán (Zona Izúcar de Matamoros)
115
70
66 MW
PIER II Quecholac Félipe Ángeles
Gerencia: Oriental
Zona: Tecamachalco 2024-2029
CENACE
CENTRO NACIONAL DE CONTROL DE ENERGÍA

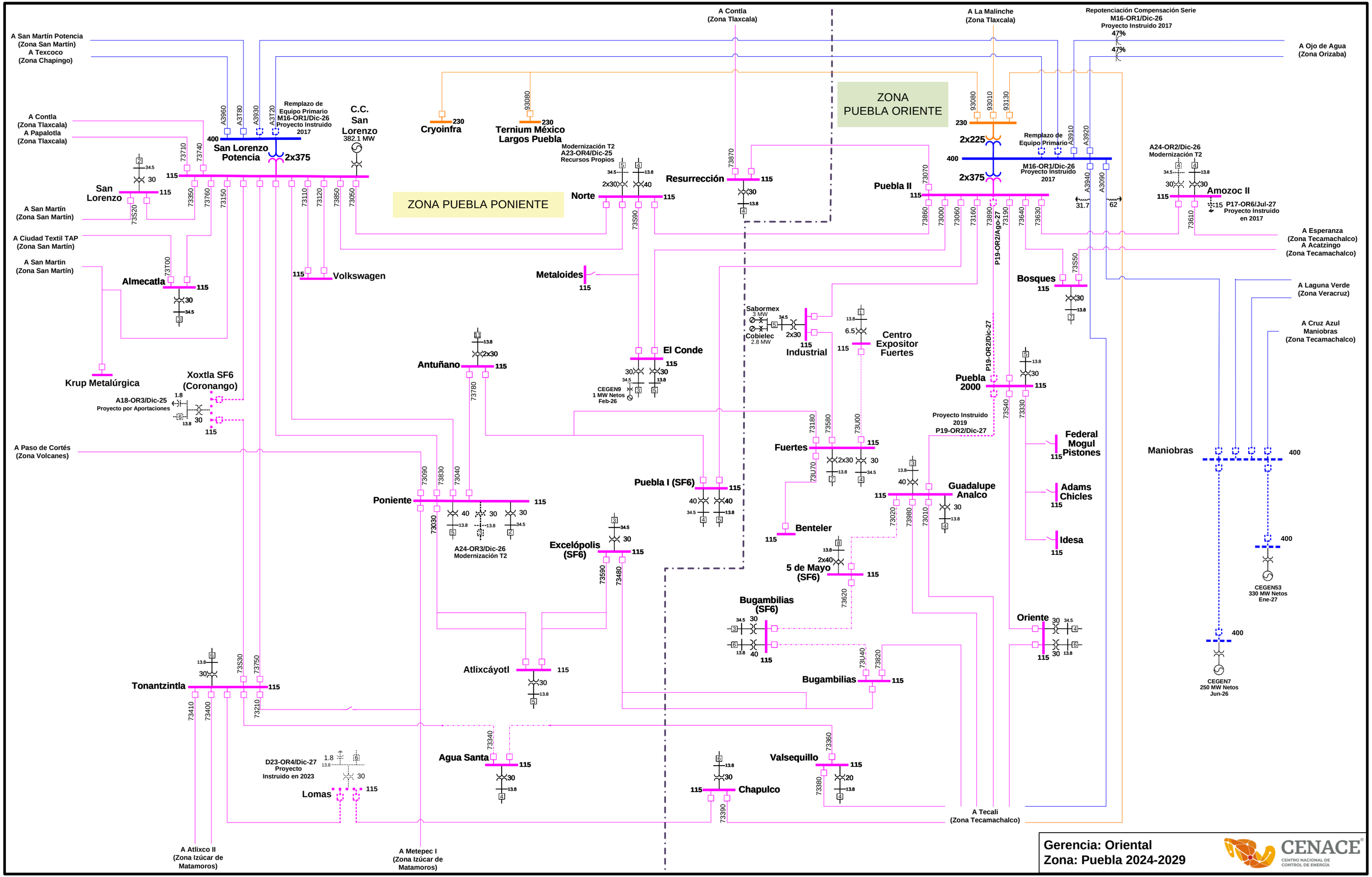

Gerencia: Oriental
Zona: Puebla 2024-2029

CENACE
CENTRO NACIONAL DE CONTROL DE ENERGÍA

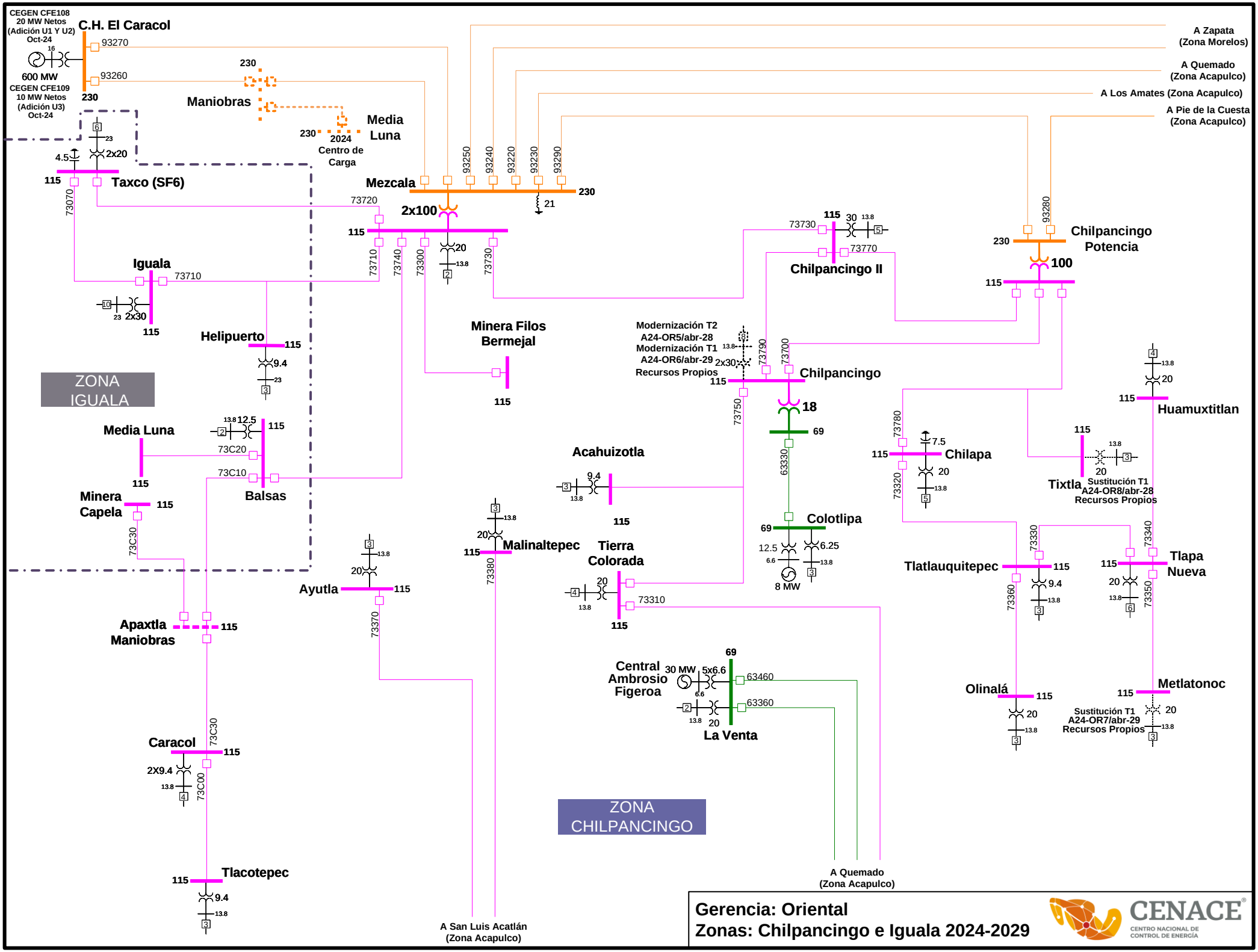
CEGEN CFE108
20 MW Netos
(Adición U1 Y U2)
Oct-24
C.H. El Caracol
600 MW
CEGEN CFE109
10 MW Netos
(Adición U3)
Oct-24
93270
93260
230
Maniobras
Media Luna
2024
Centro de Carga
A Zapata
(Zona Morelos)
A Quemado
(Zona Acapulco)
A Los Amates (Zona Acapulco)
A Pie de la Cuesta
(Zona Acapulco)
Taxco (SF6)
Mezcala
2x100
93250
93240
93220
93230
93290
73720
73070
73710
73740
73300
73730
Iguala
2x30
Helipuerto
Minera Filos
Bermejal
ZONA
IGUALA
Media Luna
73C20
73C10
Balsas
Minera
Capela
73C30
Apaxtla
Maniobras
Ayutla
73370
Malinaltepec
73380
Acahuizotla
Tierra
Colorada
73310
Chilpancingo II
73770
Chilpancingo
Modernización T2
A24-OR5/abr-28
Modernización T1
A24-OR6/abr-29
Recursos Propios
73790
73700
73750
18
69
63330
Colotlipa
8 MW
Central
Ambrosio
Figeroa
30 MW
5x6.6
63460
63360
La Venta
ZONA
CHILPANCINGO
A San Luis Acatlán
(Zona Acapulco)
A Quemado
(Zona Acapulco)
Chilpancingo
Potencia
93280
100
Chilapa
73780
73320
Tixtla
Sustitución T1
A24-OR8/abr-28
Recursos Propios
Huamuxtitlan
Tlatlauquitepec
73330
73360
Tlapa
Nueva
73340
73350
Olinalá
Metlatonoc
Sustitución T1
A24-OR7/abr-29
Recursos Propios
Caracol
2X9.4
73C00
Tlacotepec
Gerencia: Oriental
Zonas: Chilpancingo e Iguala 2024-2029
CENACE
CENTRO NACIONAL DE CONTROL DE ENERGÍA

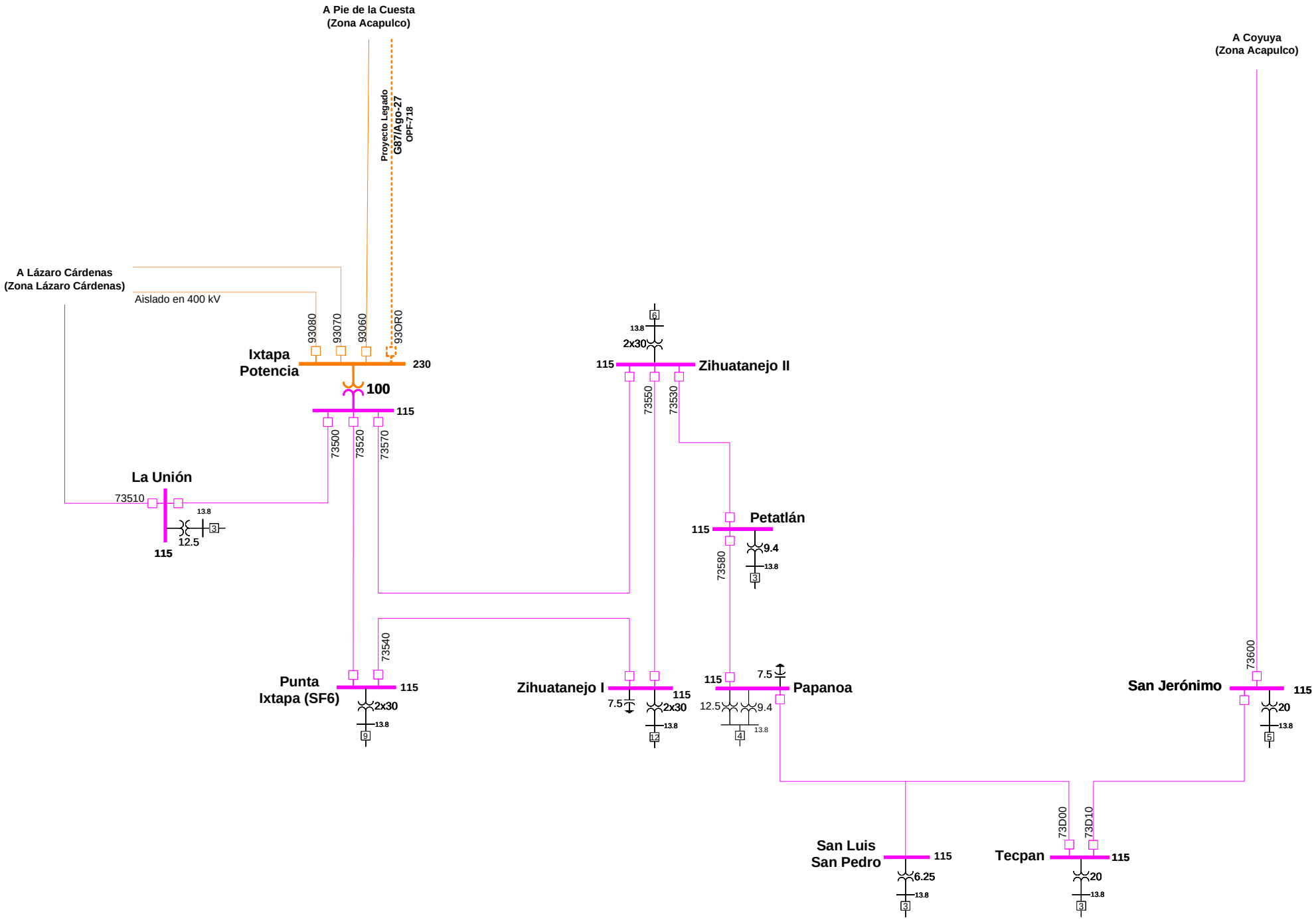

Gerencia: Oriental
Zona: Ixtapa - Zihuatanejo 2024-2029

CENACE
CENTRO NACIONAL DE CONTROL DE ENERGÍA

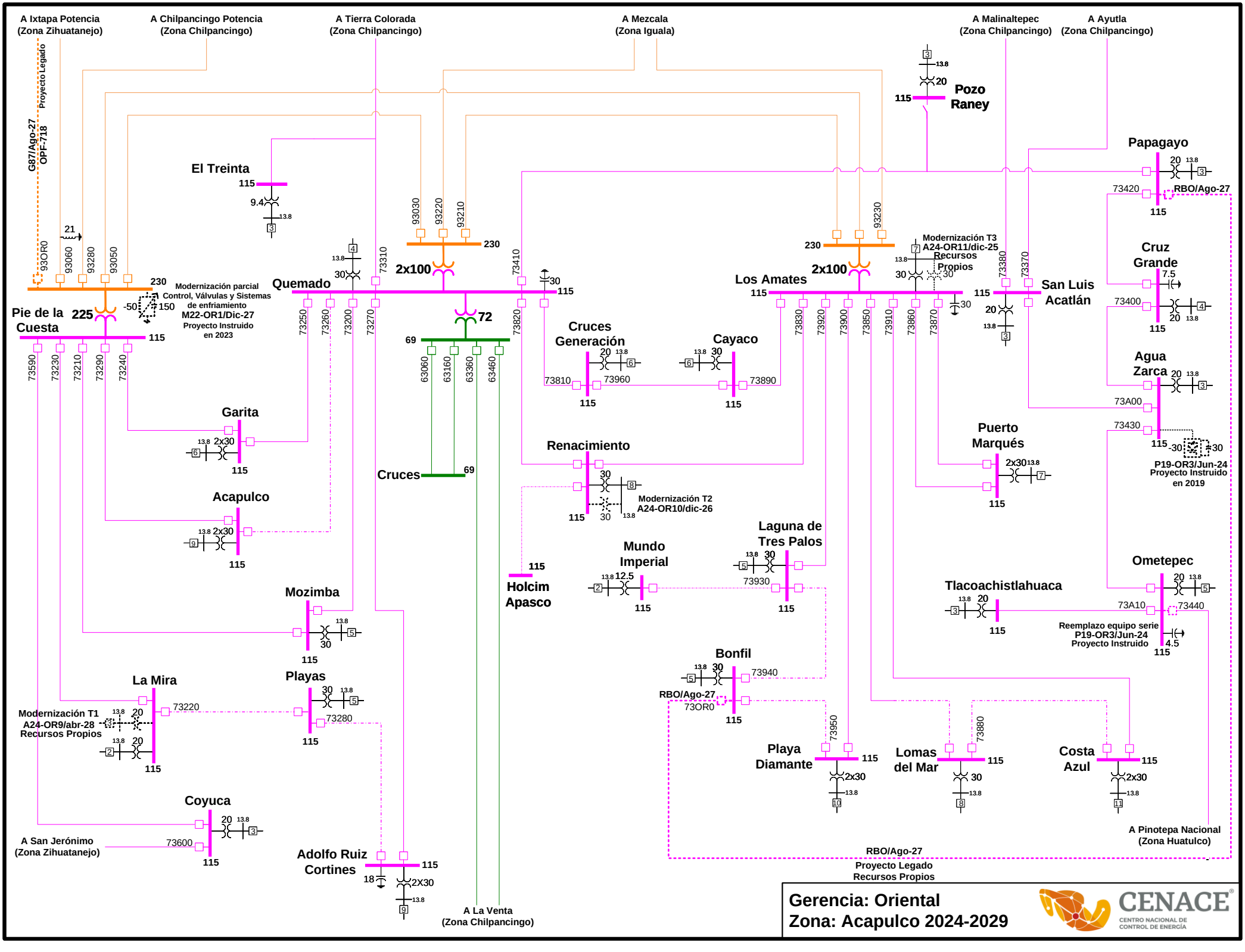
A Ixtapa Potencia
(Zona Zihuatanejo)
A Chilpancingo Potencia
(Zona Chilpancingo)
A Tierra Colorada
(Zona Chilpancingo)
A Mezcala
(Zona Iguala)
A Malinaltepec
(Zona Chilpancingo)
A Ayutla
(Zona Chilpancingo)
Proyecto Legado
G87/Ago-27
OPF-718
Pozo Raney
El Treinta
Papagayo
RBO/Ago-27
Cruz Grande
Modernización T3
A24-OR11/dic-25
Recursos Propios
Los Amates
San Luis Acatlán
Quemado
2x100
Modernización parcial
Control, Válvulas y Sistemas
de enfriamiento
M22-OR1/Dic-27
Proyecto Instruido
en 2023
Pie de la Cuesta
Cruces Generación
Cayaco
Agua Zarca
P19-OR3/Jun-24
Proyecto Instruido
en 2019
Garita
Puerto Marqués
Renacimiento
Modernización T2
A24-OR10/dic-26
Cruces
Acapulco
Laguna de Tres Palos
Mundo Imperial
Holcim Apasco
Ometepec
Tlacoachistlahuaca
Mozimba
Reemplazo equipo serie
P19-OR3/Jun-24
Proyecto Instruido
Bonfil
La Mira
Playas
Modernización T1
A24-OR9/abr-28
Recursos Propios
Playa Diamante
Lomas del Mar
Costa Azul
Coyuca
A San Jerónimo
(Zona Zihuatanejo)
Adolfo Ruiz Cortines
A La Venta
(Zona Chilpancingo)
A Pinotepa Nacional
(Zona Huatulco)
RBO/Ago-27
Proyecto Legado
Recursos Propios
Gerencia: Oriental
Zona: Acapulco 2024-2029
CENACE
CENTRO NACIONAL DE CONTROL DE ENERGÍA

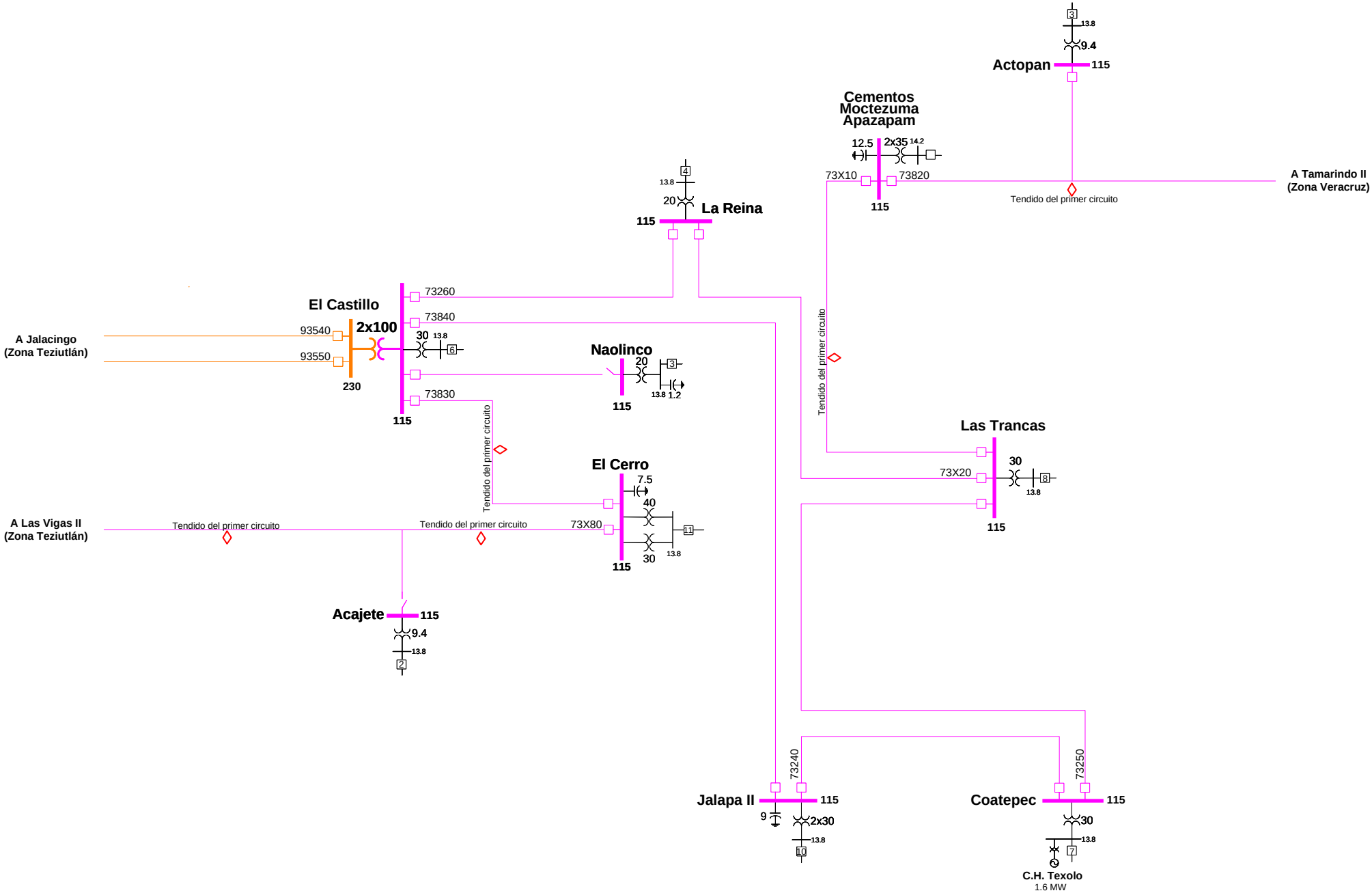

Gerencia: Oriental
Zona: Xalapa 2024-2029

CENACE
CENTRO NACIONAL DE CONTROL DE ENERGÍA

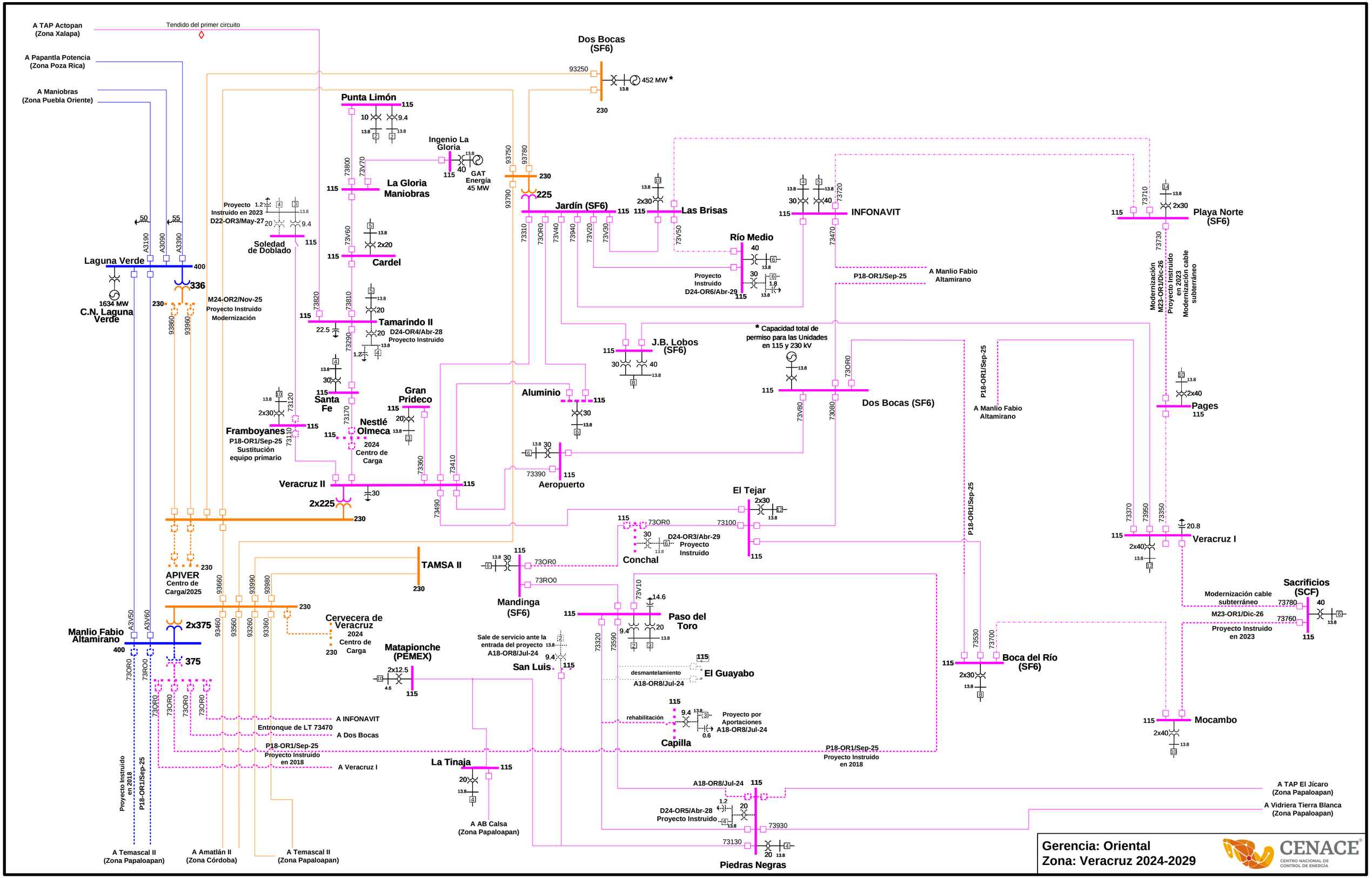
A TAP Actopan (Zona Xalapa)
Tendido del primer circuito
A Papantla Potencia (Zona Poza Rica)
A Maniobras (Zona Puebla Oriente)
Dos Bocas (SF6)
93250
452 MW *
230
Punta Limón
115
10
9.4
13.8
Ingenio La Gloria
40
GAT Energía 45 MW
73800
73V70
La Gloria Maniobras
93750
93780
93790
225
Jardín (SF6)
Las Brisas
2x30
INFONAVIT
30
40
73720
73710
Playa Norte (SF6)
2x30
73730
Proyecto Instruido en 2023 D22-OR3/May-27
1.2
20
Soledad de Doblado
50
55
A3190
A3090
A3390
Laguna Verde
400
336
1634 MW
C.N. Laguna Verde
73V60
2x20
Cardel
73310
73OR0
73V40
73940
73V20
73V30
73V50
Río Medio
Proyecto Instruido D24-OR6/Abr-29
P18-OR1/Sep-25
A Manlio Fabio Altamirano
73470
Modernización M23-OR1/Dic-26 Proyecto Instruido en 2023 Modernización cable subterráneo
M24-OR2/Nov-25 Proyecto Instruido Modernización
93860
93960
73820
73810
Tamarindo II
22.5
D24-OR4/Abr-28 Proyecto Instruido
73290
J.B. Lobos (SF6)
* Capacidad total de permiso para las Unidades en 115 y 230 kV
73OR0
Dos Bocas (SF6)
P18-OR1/Sep-25
A Manlio Fabio Altamirano
Pages
Santa Fe
Gran Prideco
Aluminio
73120
Framboyanes
P18-OR1/Sep-25 Sustitución equipo primario
73110
73170
Nestlé Olmeca
2024 Centro de Carga
73360
73410
73390
Aeropuerto
73V80
73080
Veracruz II
2x225
73490
El Tejar
73100
D24-OR3/Abr-29 Proyecto Instruido
Conchal
73370
73950
73350
Veracruz I
20.8
2x40
APIVER
Centro de Carga/2025
TAMSA II
Mandinga (SF6)
73RO0
93660
93990
93980
93460
93560
93260
93360
Cervecera de Veracruz
2024 Centro de Carga
Sacrificios (SCF)
Modernización cable subterráneo
M23-OR1/Dic-26
Proyecto Instruido en 2023
73780
73760
Paso del Toro
73V10
14.6
73320
73590
Manlio Fabio Altamirano
A3V50
A3V60
2x375
375
Matapionche (PEMEX)
2x12.5
Sale de servicio ante la entrada del proyecto A18-OR8/Jul-24
San Luis
El Guayabo
desmantelamiento A18-OR8/Jul-24
Boca del Río (SF6)
73530
73700
rehabilitación
Capilla
Proyecto por Aportaciones A18-OR8/Jul-24
Mocambo
A INFONAVIT
Entronque de LT 73470
A Dos Bocas
P18-OR1/Sep-25 Proyecto Instruido en 2018
A Veracruz I
La Tinaja
A AB Calsa (Zona Papaloapan)
A18-OR8/Jul-24
D24-OR5/Abr-28 Proyecto Instruido
73930
73130
Piedras Negras
A TAP El Jícaro (Zona Papaloapan)
A Vidriera Tierra Blanca (Zona Papaloapan)
Proyecto Instruido en 2018 P18-OR1/Sep-25
A Temascal II (Zona Papaloapan)
A Amatlán II (Zona Córdoba)
A Temascal II (Zona Papaloapan)
Gerencia: Oriental
Zona: Veracruz 2024-2029
CENACE
CENTRO NACIONAL DE CONTROL DE ENERGÍA

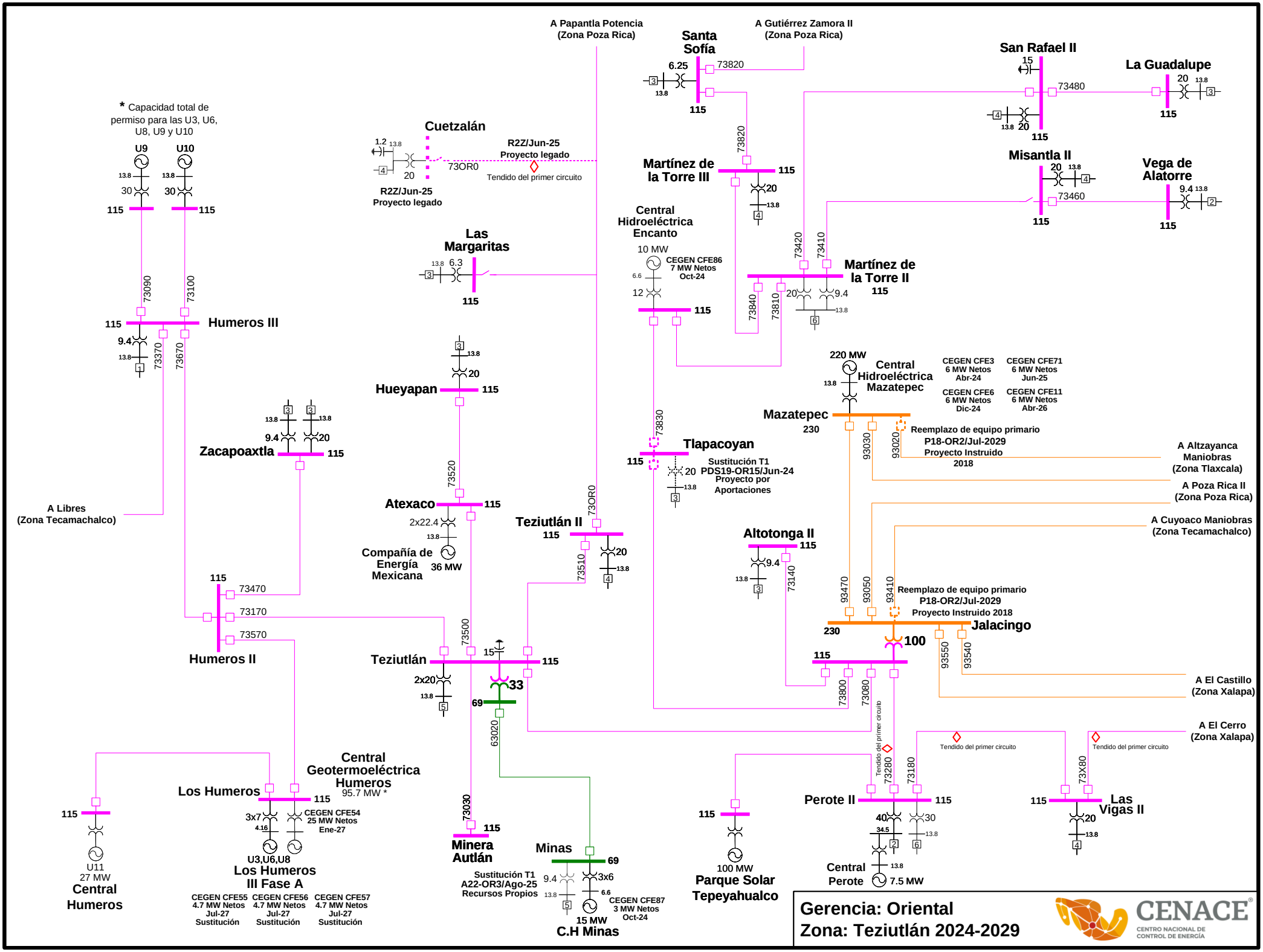
* Capacidad total de permiso para las U3, U6, U8, U9 y U10
U9
U10
13.8
30
115
73090
73100
Humeros III
9.4
73370
73670
A Libres (Zona Tecamachalco)
Cuetzalán
1.2
20
73OR0
R2Z/Jun-25
Proyecto legado
Tendido del primer circuito
R2Z/Jun-25
Proyecto legado
Las Margaritas
6.3
Hueyapan
73520
Atexaco
2x22.4
Compañía de Energía Mexicana
36 MW
Zacapoaxtla
73470
73170
73570
Humeros II
Teziutlán
2x20
73500
15
33
69
63020
73030
Minera Autlán
Teziutlán II
73510
A Papantla Potencia (Zona Poza Rica)
Santa Sofía
6.25
73820
A Gutiérrez Zamora II (Zona Poza Rica)
Martínez de la Torre III
Central Hidroeléctrica Encanto
10 MW
CEGEN CFE86
7 MW Netos
Oct-24
12
73830
Tlapacoyan
Sustitución T1
PDS19-OR15/Jun-24
Proyecto por Aportaciones
Martínez de la Torre II
73420
73410
73840
73810
San Rafael II
73480
La Guadalupe
Misantla II
73460
Vega de Alatorre
220 MW
Central Hidroeléctrica Mazatepec
CEGEN CFE3
6 MW Netos
Abr-24
CEGEN CFE71
6 MW Netos
Jun-25
CEGEN CFE6
6 MW Netos
Dic-24
CEGEN CFE11
6 MW Netos
Abr-26
Mazatepec
230
93030
93020
Reemplazo de equipo primario
P18-OR2/Jul-2029
Proyecto Instruido
2018
A Altzayanca Maniobras (Zona Tlaxcala)
A Poza Rica II (Zona Poza Rica)
A Cuyoaco Maniobras (Zona Tecamachalco)
Altotonga II
73140
93470
93050
93410
Reemplazo de equipo primario
P18-OR2/Jul-2029
Proyecto Instruido 2018
Jalacingo
100
93550
93540
A El Castillo (Zona Xalapa)
73800
73080
Tendido del primer circuito
A El Cerro (Zona Xalapa)
73280
73180
73X80
Perote II
40
34.5
30
Central Perote
7.5 MW
Las Vigas II
Los Humeros
3x7
4.16
CEGEN CFE54
25 MW Netos
Ene-27
U3,U6,U8
Los Humeros III Fase A
CEGEN CFE55
4.7 MW Netos
Jul-27
Sustitución
CEGEN CFE56
4.7 MW Netos
Jul-27
Sustitución
CEGEN CFE57
4.7 MW Netos
Jul-27
Sustitución
Central Geotermoeléctrica Humeros
95.7 MW *
U11
27 MW
Central Humeros
Minas
3x6
Sustitución T1
A22-OR3/Ago-25
Recursos Propios
CEGEN CFE87
3 MW Netos
Oct-24
15 MW
C.H Minas
100 MW
Parque Solar Tepeyahualco
Gerencia: Oriental
Zona: Teziutlán 2024-2029
CENACE
CENTRO NACIONAL DE CONTROL DE ENERGÍA

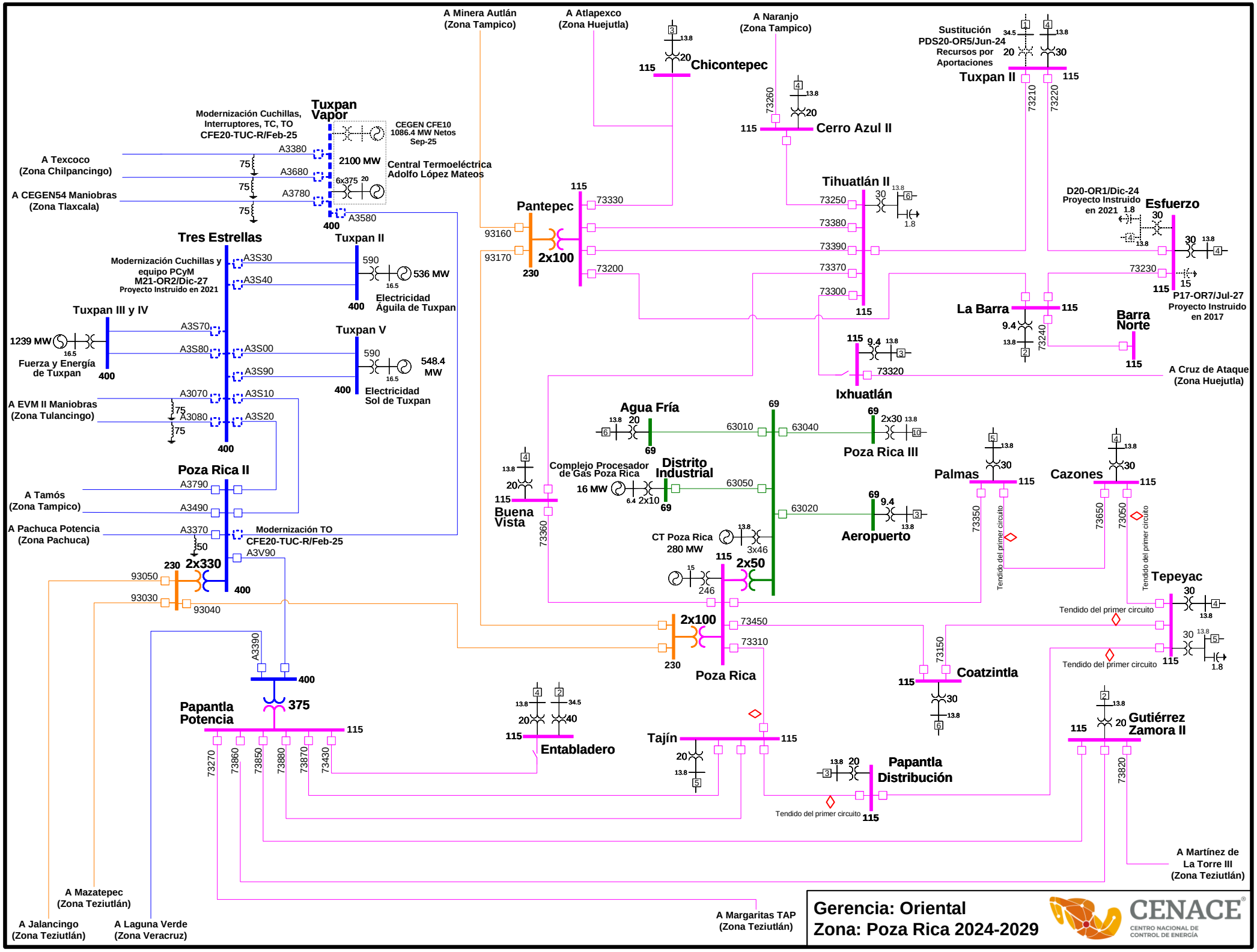
A Minera Autlán (Zona Tampico)
A Atlapexco (Zona Huejutla)
A Naranjo (Zona Tampico)
Chicontepec
Cerro Azul II
Sustitución PDS20-OR5/Jun-24 Recursos por Aportaciones
Tuxpan II
Tuxpan Vapor
Modernización Cuchillas, Interruptores, TC, TO CFE20-TUC-R/Feb-25
CEGEN CFE10 1086.4 MW Netos Sep-25
2100 MW
Central Termoeléctrica Adolfo López Mateos
A Texcoco (Zona Chilpancingo)
A CEGEN54 Maniobras (Zona Tlaxcala)
Pantepec
2x100
Tihuatlán II
D20-OR1/Dic-24 Proyecto Instruido en 2021
Esfuerzo
P17-OR7/Jul-27 Proyecto Instruido en 2017
Tres Estrellas
Modernización Cuchillas y equipo PCyM M21-OR2/Dic-27 Proyecto Instruido en 2021
Tuxpan II
536 MW
Electricidad Águila de Tuxpan
Tuxpan III y IV
1239 MW
Fuerza y Energía de Tuxpan
Tuxpan V
548.4 MW
Electricidad Sol de Tuxpan
La Barra
Barra Norte
Ixhuatlán
A Cruz de Ataque (Zona Huejutla)
A EVM II Maniobras (Zona Tulancingo)
Agua Fría
Poza Rica III
Complejo Procesador de Gas Poza Rica
16 MW
Distrito Industrial
Buena Vista
Palmas
Cazones
Aeropuerto
Poza Rica II
A Tamós (Zona Tampico)
A Pachuca Potencia (Zona Pachuca)
Modernización TO CFE20-TUC-R/Feb-25
2x330
CT Poza Rica 280 MW
2x50
Tepeyac
Tendido del primer circuito
Poza Rica
Coatzintla
Papantla Potencia
375
Entabladero
Tajín
Papantla Distribución
Gutiérrez Zamora II
A Martínez de La Torre III (Zona Teziutlán)
A Mazatepec (Zona Teziutlán)
A Jalancingo (Zona Teziutlán)
A Laguna Verde (Zona Veracruz)
A Margaritas TAP (Zona Teziutlán)
Gerencia: Oriental
Zona: Poza Rica 2024-2029
CENACE
CENTRO NACIONAL DE CONTROL DE ENERGÍA

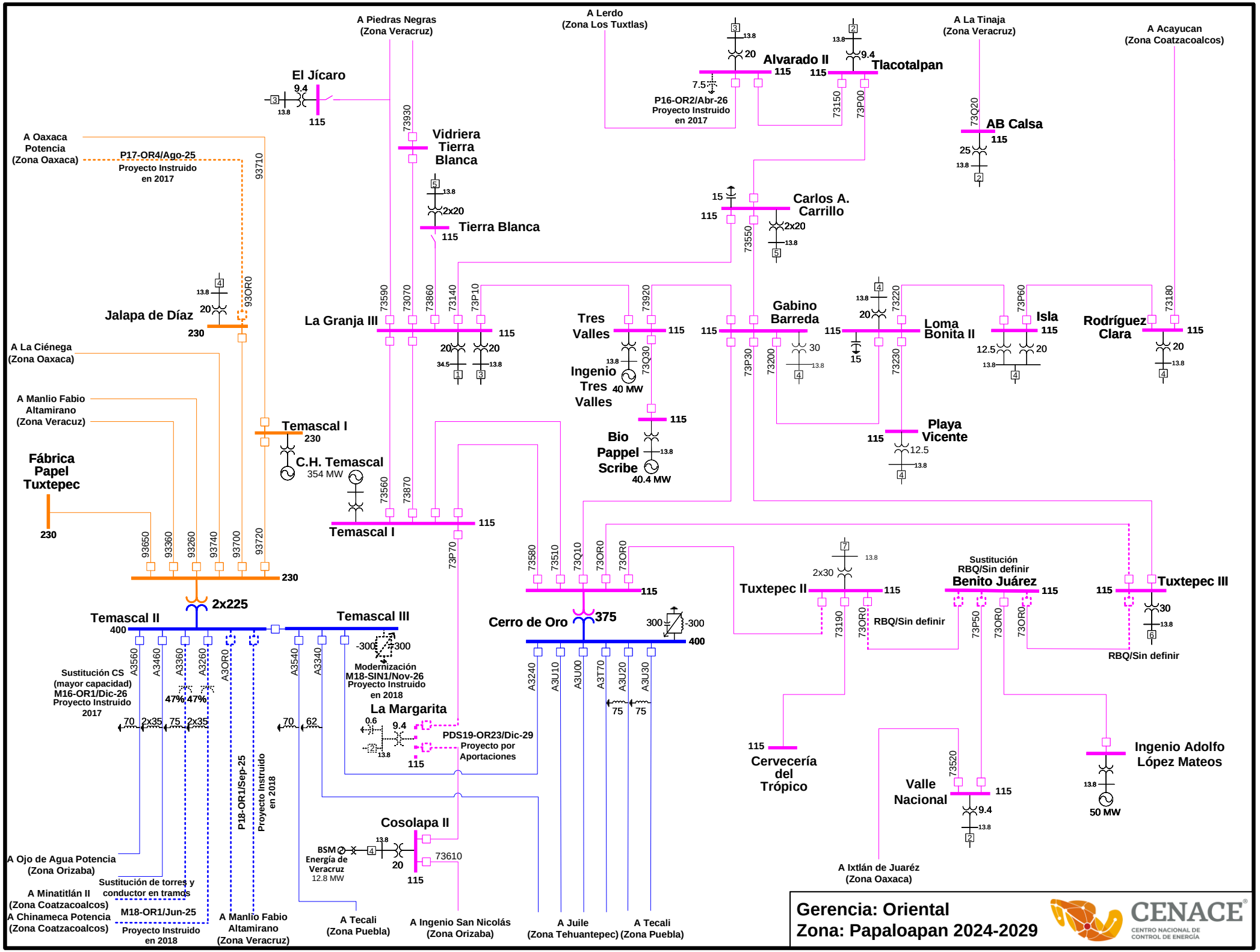
A Piedras Negras
(Zona Veracruz)
A Lerdo
(Zona Los Tuxtlas)
A La Tinaja
(Zona Veracruz)
A Acayucan
(Zona Coatzacoalcos)
El Jícaro
9.4
13.8
115
Alvarado II
115
20
7.5
P16-OR2/Abr-26
Proyecto Instruido
en 2017
Tlacotalpan
115
9.4
13.8
73150
73P00
AB Calsa
115
25
13.8
73Q20
Vidriera
Tierra
Blanca
73930
A Oaxaca
Potencia
(Zona Oaxaca)
P17-OR4/Ago-25
Proyecto Instruido
en 2017
93710
Tierra Blanca
115
2x20
13.8
Carlos A.
Carrillo
115
15
2x20
13.8
73550
Jalapa de Díaz
230
20
13.8
93OR0
La Granja III
115
73590
73070
73860
73140
73P10
20
34.5
20
13.8
Tres
Valles
115
73920
73Q30
Ingenio
Tres
Valles
40 MW
13.8
Gabino
Barreda
115
73P30
73200
30
13.8
Loma
Bonita II
115
20
13.8
73220
73230
15
Isla
115
73P60
12.5
20
13.8
Rodríguez
Clara
115
73180
20
13.8
A La Ciénega
(Zona Oaxaca)
A Manlio Fabio
Altamirano
(Zona Veracuz)
Temascal I
230
C.H. Temascal
354 MW
73560
73870
Temascal I
115
Bio
Pappel
Scribe
40.4 MW
13.8
115
Playa
Vicente
115
12.5
13.8
Fábrica
Papel
Tuxtepec
230
93650
93360
93260
93740
93700
93720
230
2x225
Temascal II
400
A3560
A3460
A3360
A3260
A3OR0
Sustitución CS
(mayor capacidad)
M16-OR1/Dic-26
Proyecto Instruido
2017
47%
47%
70
2x35
75
2x35
P18-OR1/Sep-25
Proyecto Instruido
en 2018
Temascal III
A3540
A3340
70
62
-300
300
Modernización
M18-SIN1/Nov-26
Proyecto Instruido
en 2018
La Margarita
0.6
9.4
13.8
115
PDS19-OR23/Dic-29
Proyecto por
Aportaciones
73P70
Cosolapa II
BSM
Energía de
Veracruz
12.8 MW
13.8
20
115
73610
73580
73510
73Q10
73OR0
73OR0
115
Cerro de Oro
375
300
-300
400
A3240
A3U10
A3U00
A3T70
A3U20
A3U30
75
75
Tuxtepec II
115
2x30
13.8
73190
73OR0
RBQ/Sin definir
Sustitución
RBQ/Sin definir
Benito Juárez
115
73P50
73OR0
73OR0
115
Tuxtepec III
30
13.8
RBQ/Sin definir
115
Cervecería
del
Trópico
Valle
Nacional
115
73520
9.4
13.8
Ingenio Adolfo
López Mateos
13.8
50 MW
A Ojo de Agua Potencia
(Zona Orizaba)
Sustitución de torres y
conductor en tramos
A Minatitlán II
(Zona Coatzacoalcos)
A Chinameca Potencia
(Zona Coatzacoalcos)
M18-OR1/Jun-25
Proyecto Instruido
en 2018
A Manlio Fabio
Altamirano
(Zona Veracruz)
A Tecali
(Zona Puebla)
A Ingenio San Nicolás
(Zona Orizaba)
A Juile
(Zona Tehuantepec)
A Tecali
(Zona Puebla)
A Ixtlán de Juaréz
(Zona Oaxaca)
Gerencia: Oriental
Zona: Papaloapan 2024-2029
CENACE
CENTRO NACIONAL DE
CONTROL DE ENERGÍA

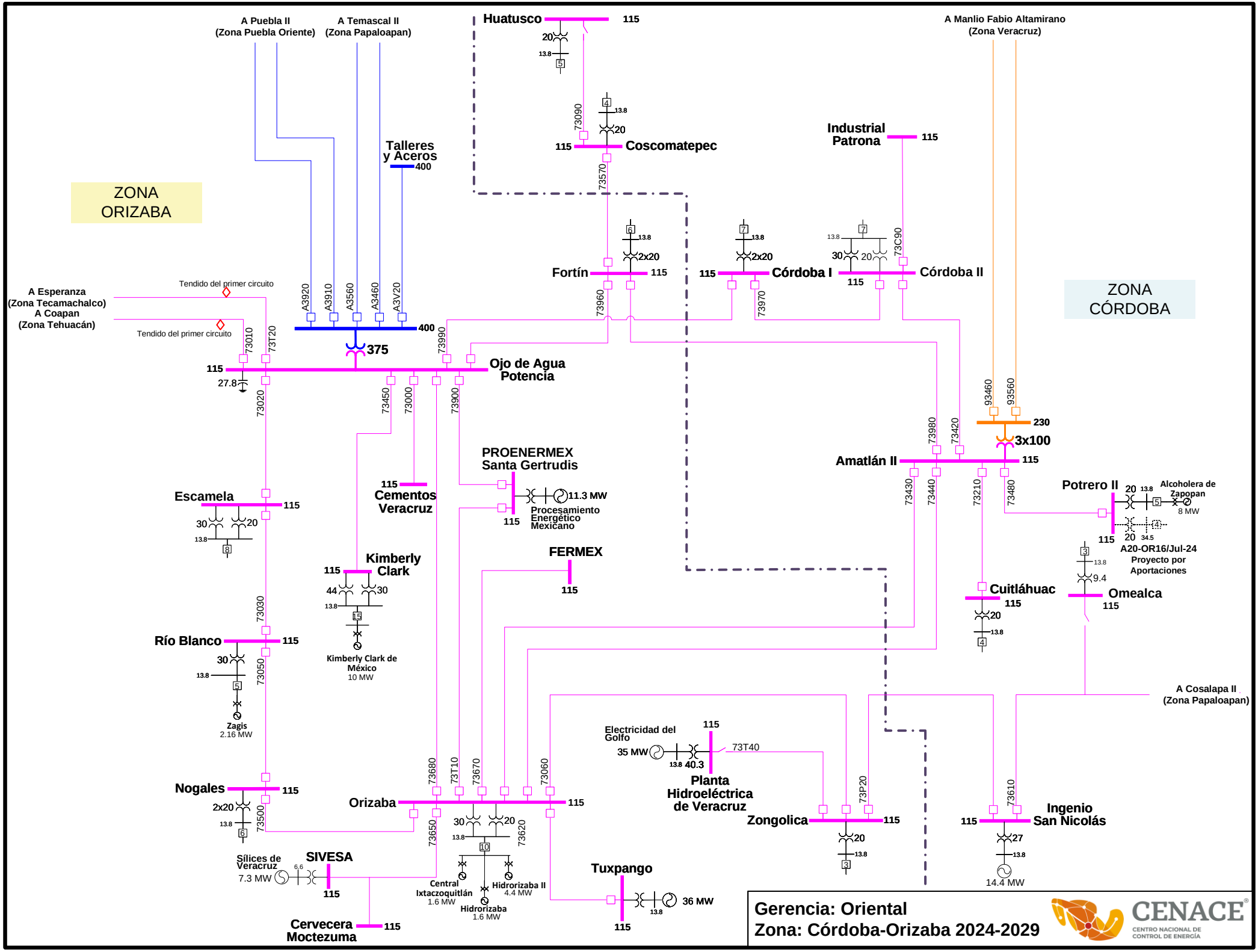
ZONA ORIZABA
ZONA CÓRDOBA
A Puebla II (Zona Puebla Oriente)
A Temascal II (Zona Papaloapan)
Huatusco
115
20
13.8
5
73090
4
13.8
20
115
Coscomatepec
73570
Talleres y Aceros
400
A Manlio Fabio Altamirano (Zona Veracruz)
Industrial Patrona
115
A Esperanza (Zona Tecamachalco)
A Coapan (Zona Tehuacán)
Tendido del primer circuito
Tendido del primer circuito
A3920
A3910
A3560
A3460
A3V20
400
375
73010
73T20
6
13.8
2x20
Fortín
115
73960
7
13.8
2x20
115
Córdoba I
73970
13.8
7
30
20
115
73C90
Córdoba II
73990
115
27.8
Ojo de Agua Potencia
73020
73450
73000
73900
93460
93560
230
3x100
73980
73420
Amatlán II
115
73430
73440
73210
73480
PROENERMEX Santa Gertrudis
11.3 MW
115
Procesamiento Energético Mexicano
115
Cementos Veracruz
Escamela
115
30
20
13.8
8
Potrero II
20
13.8
5
Alcoholera de Zapopan
8 MW
4
115
20
34.5
A20-OR16/Jul-24
Proyecto por Aportaciones
3
13.8
9.4
Omealca
115
FERMEX
115
115
Kimberly Clark
44
30
13.8
15
Kimberly Clark de México
10 MW
Cuitláhuac
115
20
13.8
4
73030
Río Blanco
115
30
13.8
5
73050
Zagis
2.16 MW
A Cosalapa II (Zona Papaloapan)
Electricidad del Golfo
35 MW
13.8
40.3
115
73T40
Planta Hidroeléctrica de Veracruz
73680
73T10
73670
73060
Nogales
115
2x20
13.8
6
73500
Orizaba
115
73650
30
20
13.8
10
73620
Central Ixtaczoquitlán
1.6 MW
Hidrorizaba II
4.4 MW
Hidrorizaba
1.6 MW
73P20
Zongolica
115
20
13.8
3
73610
115
Ingenio San Nicolás
27
13.8
14.4 MW
Sílices de Veracruz
7.3 MW
6.6
SIVESA
115
Cervecera Moctezuma
115
Tuxpango
115
13.8
36 MW
Gerencia: Oriental
Zona: Córdoba-Orizaba 2024-2029
CENACE
CENTRO NACIONAL DE CONTROL DE ENERGÍA

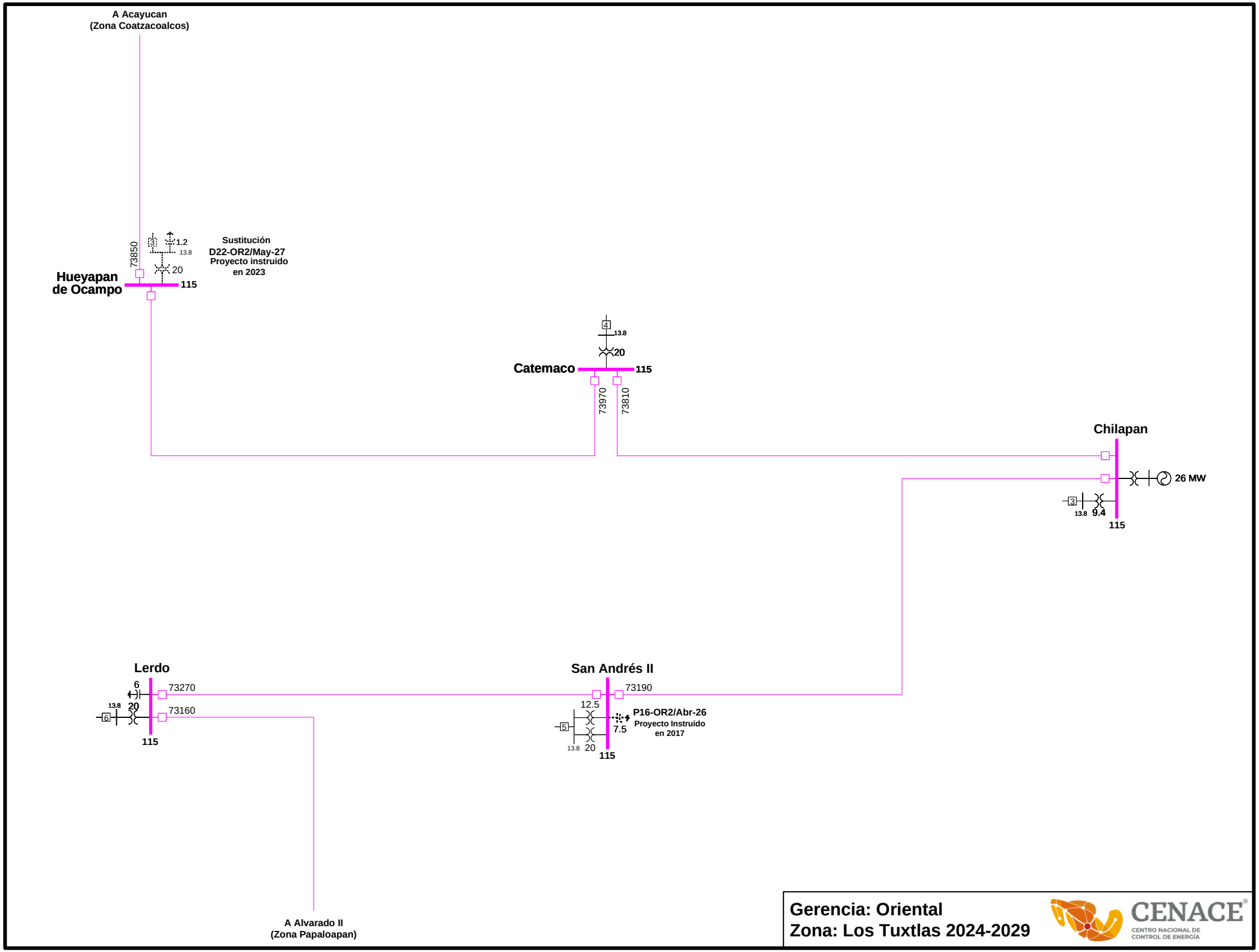
A Acayucan
(Zona Coatzacoalcos)
73850
1.2
13.8
20
Sustitución
D22-OR2/May-27
Proyecto instruido
en 2023
Hueyapan
de Ocampo
115
4
13.8
20
Catemaco
115
73970
73810
Chilapan
26 MW
3
13.8
9.4
115
Lerdo
6
13.8
20
6
73270
73160
115
San Andrés II
73190
12.5
5
13.8
20
7.5
P16-OR2/Abr-26
Proyecto Instruido
en 2017
115
A Alvarado II
(Zona Papaloapan)
Gerencia: Oriental
Zona: Los Tuxtlas 2024-2029
CENACE
CENTRO NACIONAL DE
CONTROL DE ENERGÍA

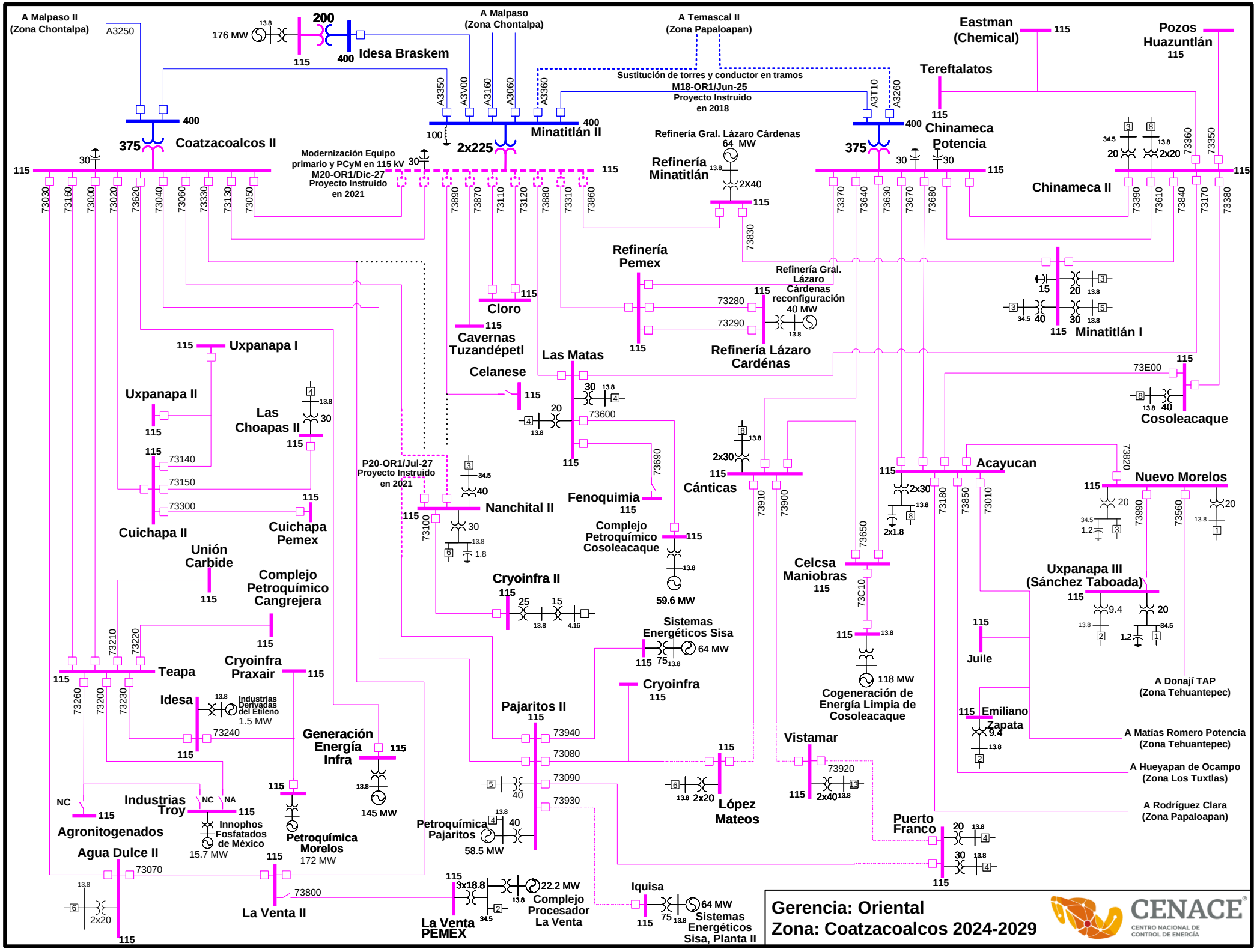
A Malpaso II
(Zona Chontalpa)
A3250
176 MW
200
Idesa Braskem
A Malpaso
(Zona Chontalpa)
A Temascal II
(Zona Papaloapan)
Eastman
(Chemical)
Pozos
Huazuntlán
Tereftalatos
Sustitución de torres y conductor en tramos
M18-OR1/Jun-25
Proyecto Instruido
en 2018
Coatzacoalcos II
Minatitlán II
2x225
Chinameca
Potencia
Chinameca II
Modernización Equipo
primario y PCyM en 115 kV
M20-OR1/Dic-27
Proyecto Instruido
en 2021
Refinería Gral. Lázaro Cárdenas
64 MW
Refinería
Minatitlán
Refinería
Pemex
Refinería Gral.
Lázaro
Cárdenas
reconfiguración
40 MW
Refinería Lázaro
Cárdenas
Minatitlán I
Cloro
Cavernas
Tuzandépetl
Uxpanapa I
Uxpanapa II
Las
Choapas II
Las Matas
Celanese
Cosoleacaque
Cuichapa II
Cuichapa
Pemex
Unión
Carbide
Complejo
Petroquímico
Cangrejera
P20-OR1/Jul-27
Proyecto Instruido
en 2021
Nanchital II
Fenoquimia
Complejo
Petroquímico
Cosoleacaque
59.6 MW
Cánticas
Acayucan
Nuevo Morelos
Celcsa
Maniobras
Cryoinfra II
Uxpanapa III
(Sánchez Taboada)
Sistemas
Energéticos Sisa
64 MW
Cryoinfra
Teapa
Cryoinfra
Praxair
Idesa
Industrias
Derivadas
del Etileno
1.5 MW
118 MW
Cogeneración de
Energía Limpia de
Cosoleacaque
Juile
Emiliano
Zapata
A Donají TAP
(Zona Tehuantepec)
Pajaritos II
Generación
Energía
Infra
145 MW
Vistamar
A Matías Romero Potencia
(Zona Tehuantepec)
A Hueyapan de Ocampo
(Zona Los Tuxtlas)
Industrias
Troy
Innophos
Fosfatados
de México
15.7 MW
Petroquímica
Morelos
172 MW
Petroquímica
Pajaritos
58.5 MW
López
Mateos
Agronitogenados
Puerto
Franco
A Rodríguez Clara
(Zona Papaloapan)
Agua Dulce II
La Venta II
La Venta
PEMEX
Complejo
Procesador
La Venta
22.2 MW
Iquisa
64 MW
Sistemas
Energéticos
Sisa, Planta II
Gerencia: Oriental
Zona: Coatzacoalcos 2024-2029
CENACE
CENTRO NACIONAL DE
CONTROL DE ENERGÍA

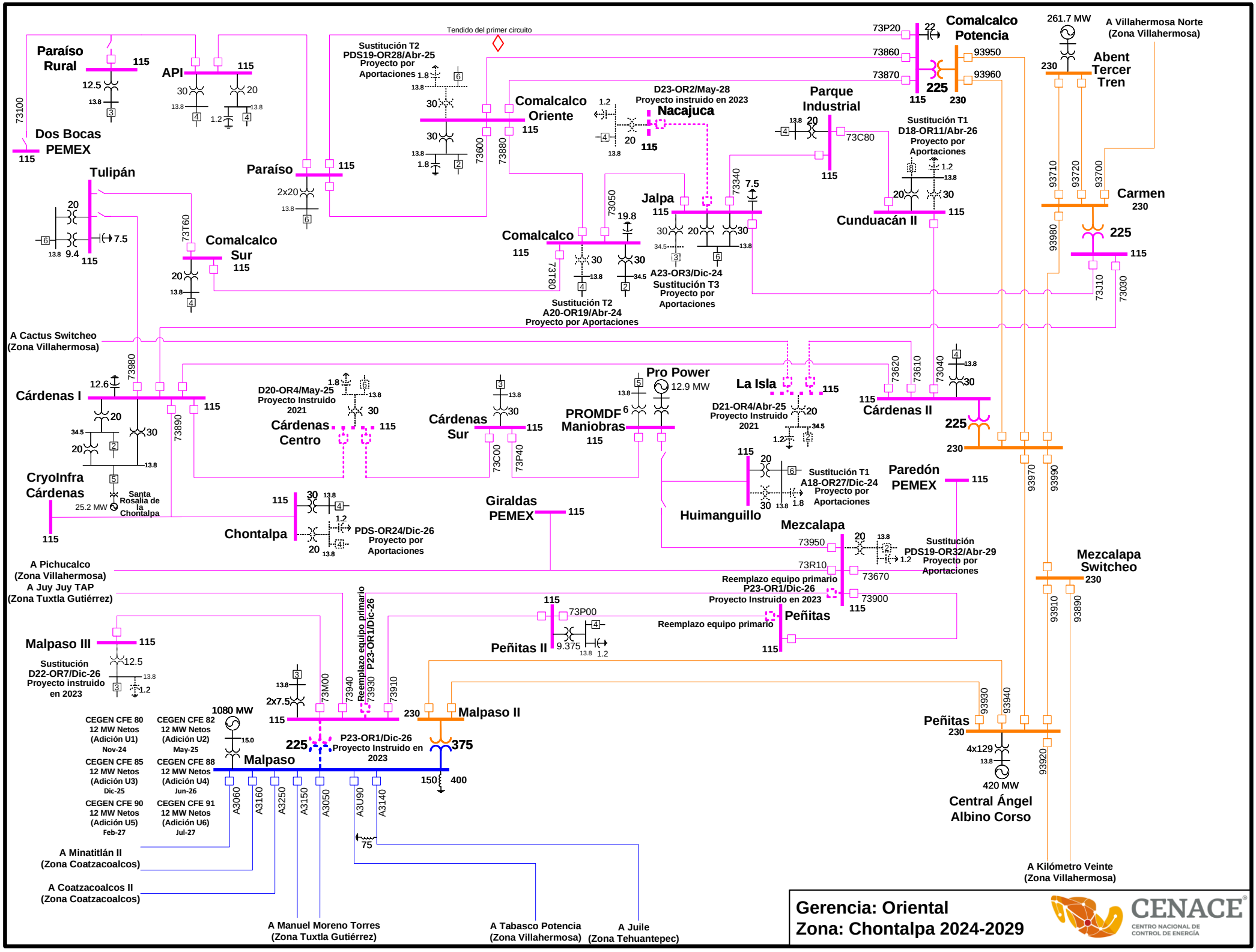
Tendido del primer circuito
Paraíso Rural
115
12.5
13.8
API
115
30
20
13.8
1.2
73100
Dos Bocas PEMEX
115
Sustitución T2
PDS19-OR28/Abr-25
Proyecto por Aportaciones
1.8
30
30
1.8
Comalcalco Oriente
115
73600
73880
D23-OR2/May-28
Proyecto instruido en 2023
Nacajuca
1.2
20
115
Parque Industrial
20
73C80
115
Sustitución T1
D18-OR11/Abr-26
Proyecto por Aportaciones
1.2
20
30
Cunduacán II
115
73P20
22
73860
73870
Comalcalco Potencia
93950
93960
225
115
230
261.7 MW
A Villahermosa Norte
(Zona Villahermosa)
230
Abent Tercer Tren
93710
93720
93700
Carmen
230
225
115
93980
73310
73030
Tulipán
20
7.5
9.4
115
Paraíso
115
2x20
13.8
73T60
Comalcalco Sur
115
20
Comalcalco
115
73050
19.8
30
30
34.5
73T80
Sustitución T2
A20-OR19/Abr-24
Proyecto por Aportaciones
Jalpa
115
73340
7.5
30
20
30
34.5
13.8
A23-OR3/Dic-24
Sustitución T3
Proyecto por Aportaciones
A Cactus Switcheo
(Zona Villahermosa)
73980
Cárdenas I
12.6
115
20
34.5
30
20
13.8
73890
CryoInfra Cárdenas
Santa Rosalia de la Chontalpa
25.2 MW
115
D20-OR4/May-25
Proyecto Instruido 2021
1.8
30
Cárdenas Centro
115
Cárdenas Sur
115
73C00
73P40
Pro Power
12.9 MW
PROMDF Maniobras
115
6
La Isla
115
D21-OR4/Abr-25
Proyecto Instruido 2021
20
34.5
1.2
73620
73610
73040
30
115
Cárdenas II
225
230
115
20
Sustitución T1
A18-OR27/Dic-24
Proyecto por Aportaciones
30
1.8
Huimanguillo
Paredón PEMEX
115
93970
93990
Chontalpa
115
30
1.2
20
PDS-OR24/Dic-26
Proyecto por Aportaciones
Giraldas PEMEX
115
Mezcalapa
73950
20
Sustitución
PDS19-OR32/Abr-29
Proyecto por Aportaciones
73R10
73670
Reemplazo equipo primario
P23-OR1/Dic-26
Proyecto Instruido en 2023
73900
115
Mezcalapa Switcheo
230
93910
93890
A Pichucalco
(Zona Villahermosa)
A Juy Juy TAP
(Zona Tuxtla Gutiérrez)
115
73P00
9.375
Peñitas II
Reemplazo equipo primario
Peñitas
115
Malpaso III
115
12.5
Sustitución
D22-OR7/Dic-26
Proyecto instruido en 2023
1.2
2x7.5
73M00
73940
Reemplazo equipo primario
73930
P23-OR1/Dic-26
73910
115
230
Malpaso II
1080 MW
15.0
CEGEN CFE 80
12 MW Netos
(Adición U1)
Nov-24
CEGEN CFE 82
12 MW Netos
(Adición U2)
May-25
CEGEN CFE 85
12 MW Netos
(Adición U3)
Dic-25
CEGEN CFE 88
12 MW Netos
(Adición U4)
Jun-26
CEGEN CFE 90
12 MW Netos
(Adición U5)
Feb-27
CEGEN CFE 91
12 MW Netos
(Adición U6)
Jul-27
225
P23-OR1/Dic-26
Proyecto Instruido en 2023
375
Malpaso
150
400
A3060
A3160
A3250
A3150
A3050
A3U90
A3140
75
93930
93940
Peñitas
230
4x129
13.8
420 MW
Central Ángel Albino Corso
93920
A Minatitlán II
(Zona Coatzacoalcos)
A Coatzacoalcos II
(Zona Coatzacoalcos)
A Manuel Moreno Torres
(Zona Tuxtla Gutiérrez)
A Tabasco Potencia
(Zona Villahermosa)
A Juile
(Zona Tehuantepec)
A Kilómetro Veinte
(Zona Villahermosa)
Gerencia: Oriental
Zona: Chontalpa 2024-2029
CENACE
CENTRO NACIONAL DE CONTROL DE ENERGÍA

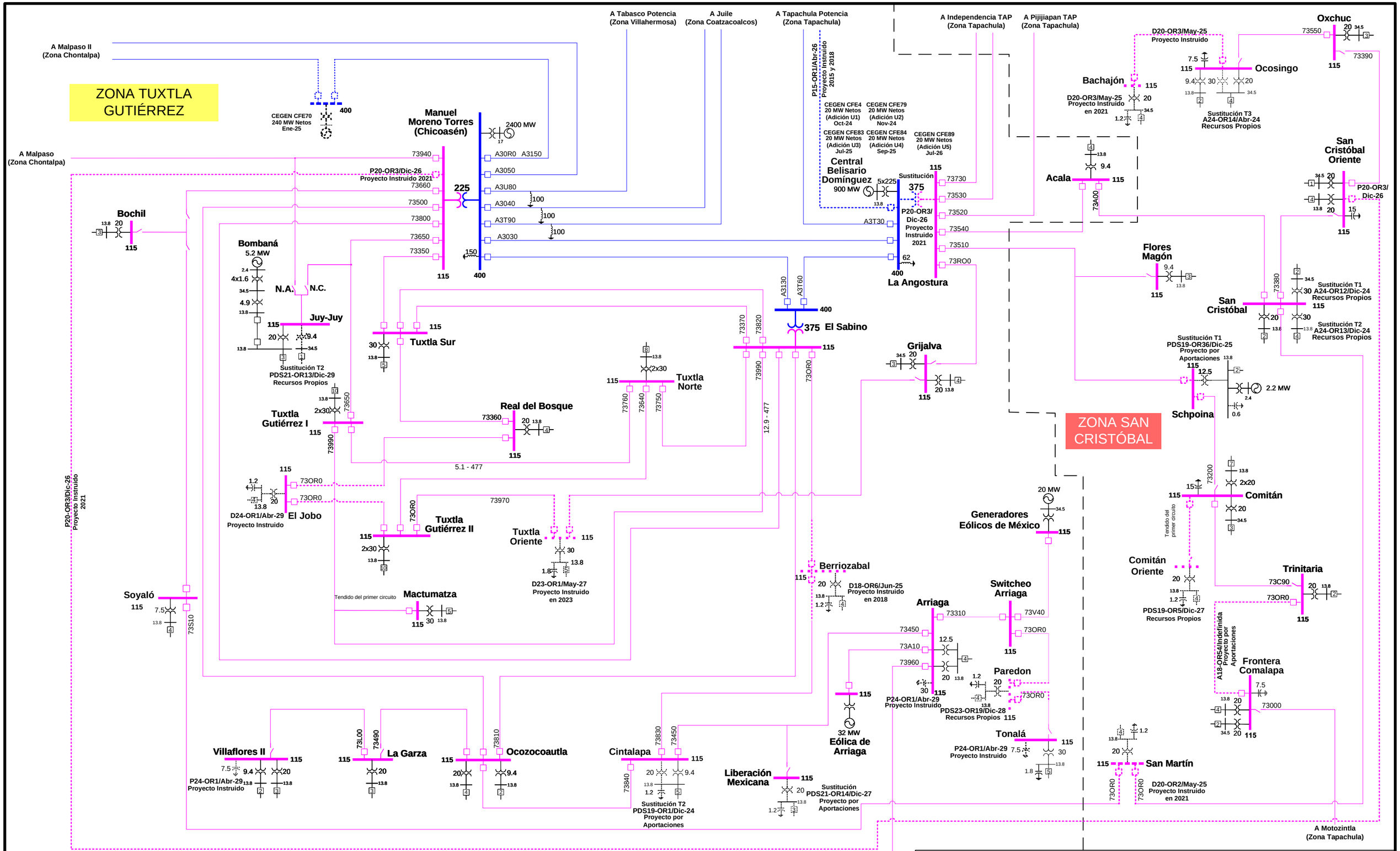
ZONA TUXTLA GUTIÉRREZ
ZONA SAN CRISTÓBAL
A Malpaso II (Zona Chontalpa)
A Malpaso (Zona Chontalpa)
CEGEN CFE70 240 MW Netos Ene-25
400
Manuel Moreno Torres (Chicoasén)
2400 MW
A30R0 A3150
A3050
A3U80
A3040
A3T90
A3030
225
115
400
P20-OR3/Dic-26 Proyecto Instruido 2021
Bochil
Bombaná 5.2 MW
N.A.
N.C.
Juy-Juy
Sustitución T2 PDS21-OR13/Dic-29 Recursos Propios
Tuxtla Sur
Tuxtla Gutiérrez I
Real del Bosque
Tuxtla Norte
El Sabino
Grijalva
La Angostura
Sustitución 375
P20-OR3/ Dic-26 Proyecto Instruido 2021
A3T30
A3130
A3T60
A Tabasco Potencia (Zona Villahermosa)
A Juile (Zona Coatzacoalcos)
A Tapachula Potencia (Zona Tapachula)
P15-OR1/Abr-26 Proyecto Instruido 2015 y 2018
CEGEN CFE4 20 MW Netos (Adición U1) Oct-24
CEGEN CFE79 20 MW Netos (Adición U2) Nov-24
CEGEN CFE83 20 MW Netos (Adición U3) Jul-25
CEGEN CFE84 20 MW Netos (Adición U4) Sep-25
CEGEN CFE89 20 MW Netos (Adición U5) Jul-26
Central Belisario Domínguez 900 MW
5x225
A Independencia TAP (Zona Tapachula)
A Pijijiapan TAP (Zona Tapachula)
D20-OR3/May-25 Proyecto Instruido
Bachajón
D20-OR3/May-25 Proyecto Instruido en 2021
Ocosingo
Sustitución T3 A24-OR14/Abr-24 Recursos Propios
Oxchuc
Acala
San Cristóbal Oriente
P20-OR3/ Dic-26
Flores Magón
San Cristóbal
Sustitución T1 A24-OR12/Dic-24 Recursos Propios
Sustitución T2 A24-OR13/Dic-24 Recursos Propios
Sustitución T1 PDS19-OR36/Dic-25 Proyecto por Aportaciones
Schpoina
2.2 MW
Comitán
Tendido del primer circuito
Comitán Oriente
PDS19-OR5/Dic-27 Recursos Propios
Trinitaria
A18-OR54/Indefinida Proyecto por Aportaciones
Frontera Comalapa
San Martín
D20-OR2/May-25 Proyecto Instruido en 2021
A Motozintla (Zona Tapachula)
D24-OR1/Abr-29 Proyecto Instruido
El Jobo
Tuxtla Gutiérrez II
Tuxtla Oriente
D23-OR1/May-27 Proyecto Instruido en 2023
Mactumatza
Tendido del primer circuito
Soyaló
Berriozabal
D18-OR6/Jun-25 Proyecto Instruido en 2018
Generadores Eólicos de México
20 MW
Arriaga
Switcheo Arriaga
Paredon
PDS23-OR19/Dic-28 Recursos Propios
P24-OR1/Abr-29 Proyecto Instruido
Tonalá
P24-OR1/Abr-29 Proyecto Instruido
Eólica de Arriaga
32 MW
Villaflores II
P24-OR1/Abr-29 Proyecto Instruido
La Garza
Ocozocoautla
Cintalapa
Sustitución T2 PDS19-OR1/Dic-24 Proyecto por Aportaciones
Liberación Mexicana
Sustitución PDS21-OR14/Dic-27 Proyecto por Aportaciones
A Tapanatepec (Zona Tehuantepec)
Gerencia: Oriental
Zona: San Cristóbal-Tuxtla Gutiérrez 2024-2029
CENACE
CENTRO NACIONAL DE CONTROL DE ENERGÍA

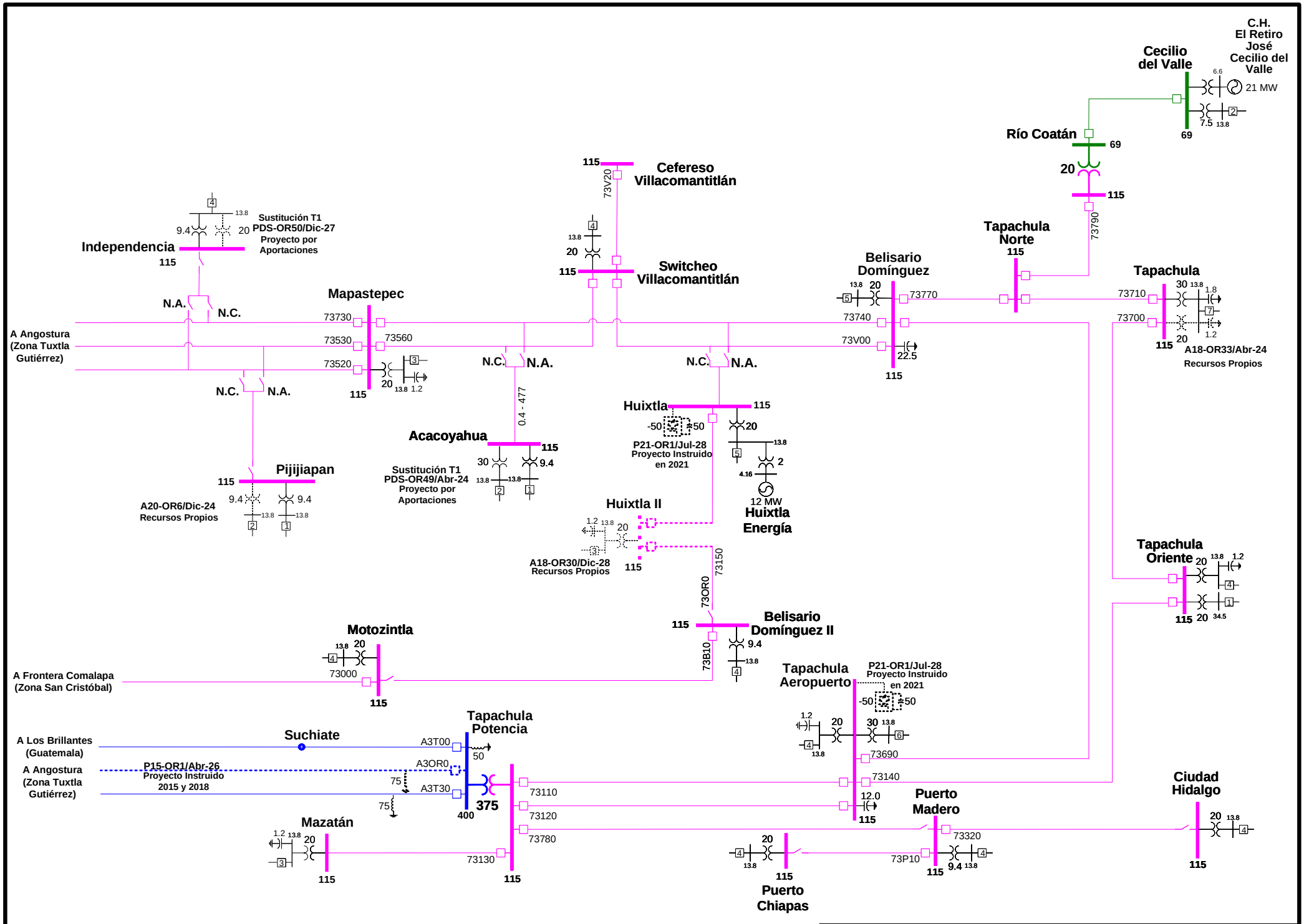

Gerencia: Oriental
Zona: Tapachula 2024-2029

CENACE
CENTRO NACIONAL DE CONTROL DE ENERGÍA

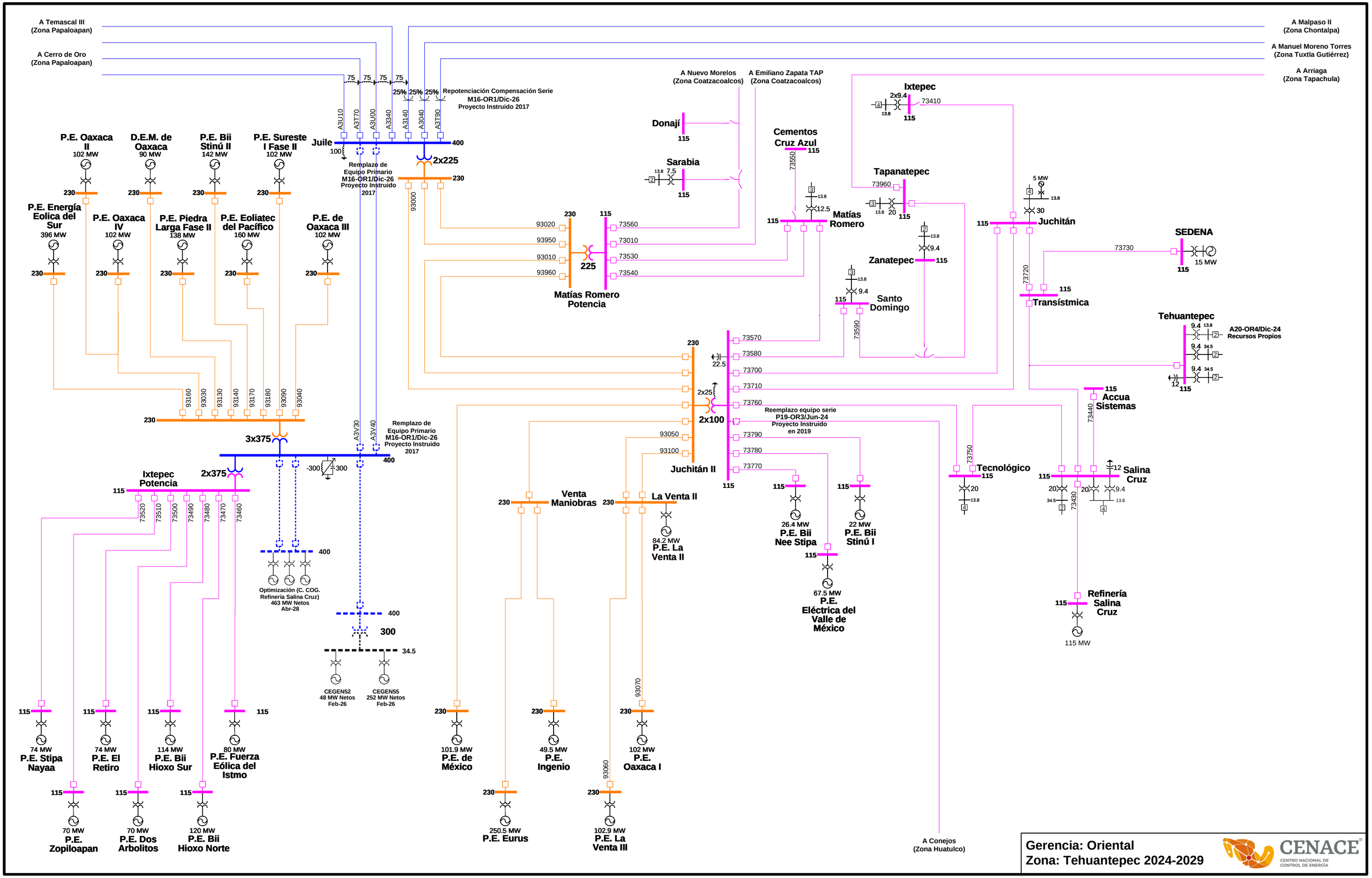

Gerencia: Oriental
Zona: Tehuantepec 2024-2029

CENACE
CENTRO NACIONAL DE CONTROL DE ENERGÍA

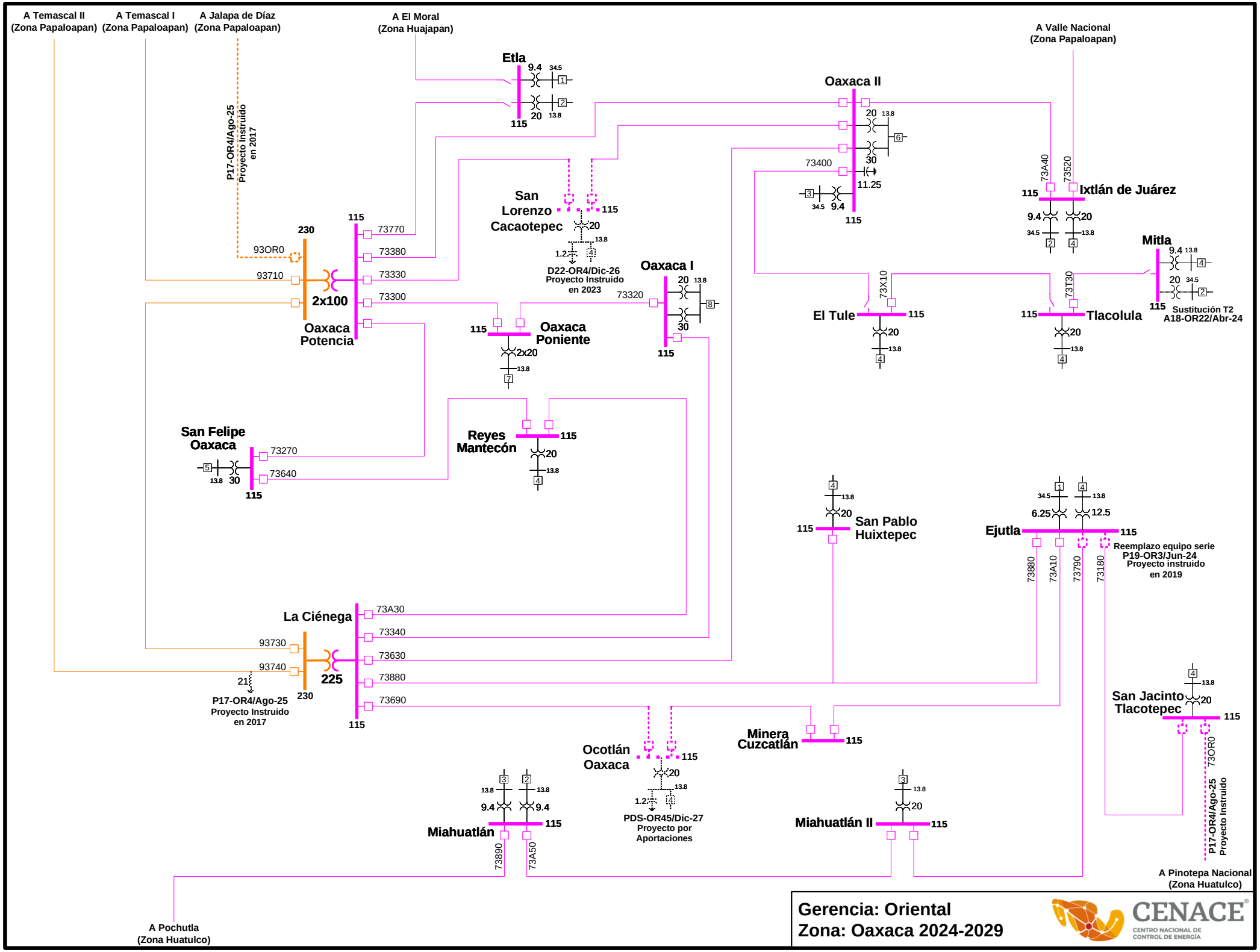
A Temascal II (Zona Papaloapan)
A Temascal I (Zona Papaloapan)
A Jalapa de Díaz (Zona Papaloapan)
A El Moral (Zona Huajapan)
A Valle Nacional (Zona Papaloapan)
Etla
9.4
34.5
20
13.8
115
Oaxaca II
20
13.8
30
11.25
73400
9.4
34.5
115
Ixtlán de Juárez
73A40
73520
9.4
20
34.5
13.8
Mitla
9.4
13.8
20
34.5
115
Sustitución T2 A18-OR22/Abr-24
P17-OR4/Ago-25 Proyecto Instruido en 2017
230
115
93OR0
93710
2x100
73770
73380
73330
73300
Oaxaca Potencia
San Lorenzo Cacaotepec
20
13.8
1.2
D22-OR4/Dic-26 Proyecto Instruido en 2023
Oaxaca I
73320
30
Oaxaca Poniente
2x20
13.8
El Tule
73X10
Tlacolula
73T30
San Felipe Oaxaca
73270
73640
13.8
30
Reyes Mantecón
San Pablo Huixtepec
Ejutla
6.25
12.5
Reemplazo equipo serie P19-OR3/Jun-24 Proyecto instruido en 2019
73880
73A10
73790
73180
La Ciénega
73A30
73340
73630
73880
73690
93730
93740
225
21
P17-OR4/Ago-25 Proyecto Instruido en 2017
Minera Cuzcatlán
San Jacinto Tlacotepec
73OR0
P17-OR4/Ago-25 Proyecto Instruido
Ocotlán Oaxaca
PDS-OR45/Dic-27 Proyecto por Aportaciones
Miahuatlán
73890
73A50
Miahuatlán II
A Pinotepa Nacional (Zona Huatulco)
A Pochutla (Zona Huatulco)
Gerencia: Oriental
Zona: Oaxaca 2024-2029
CENACE
CENTRO NACIONAL DE CONTROL DE ENERGÍA

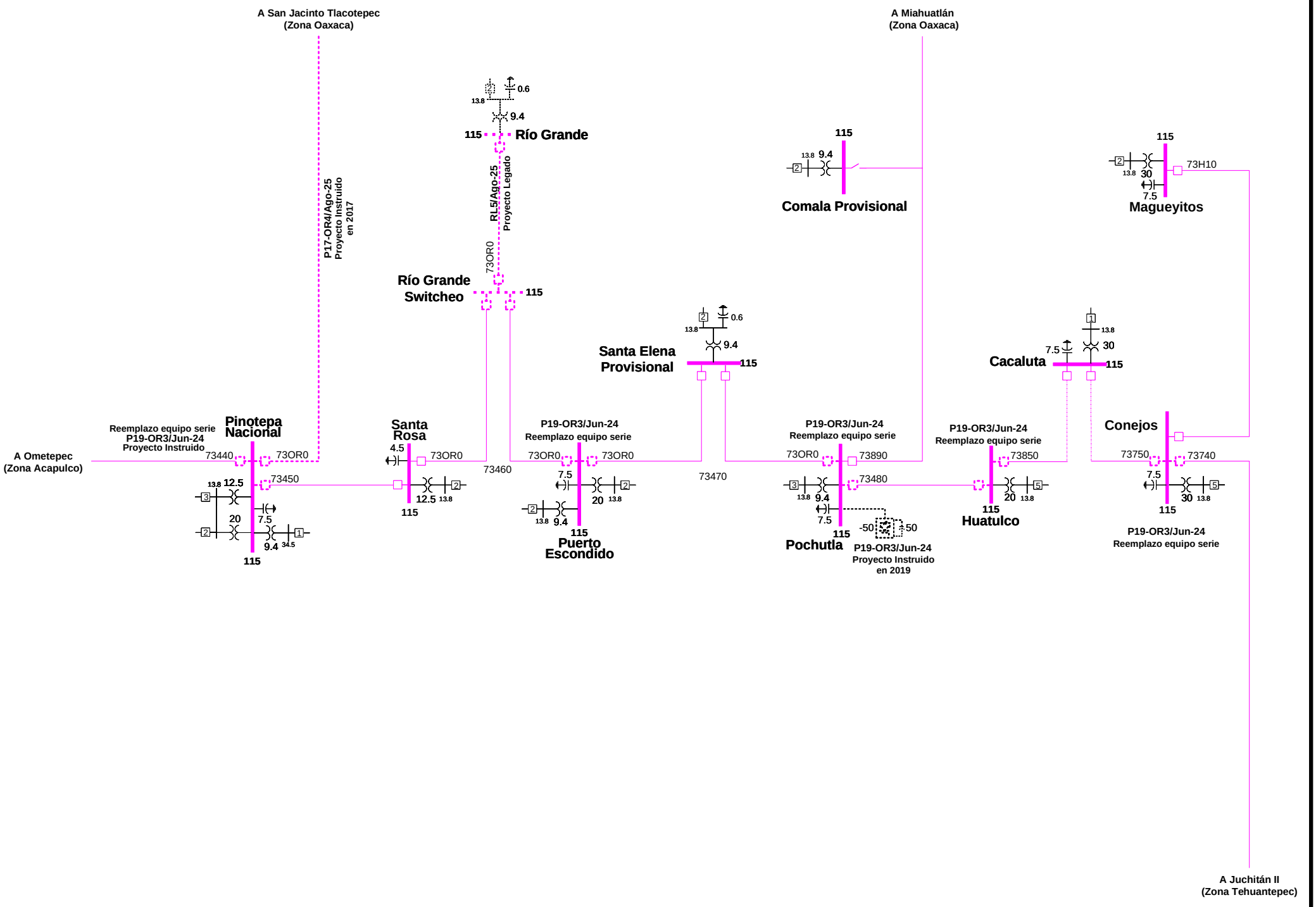

Gerencia: Oriental
Zona: Huatulco 2024-2029

CENACE
CENTRO NACIONAL DE CONTROL DE ENERGÍA

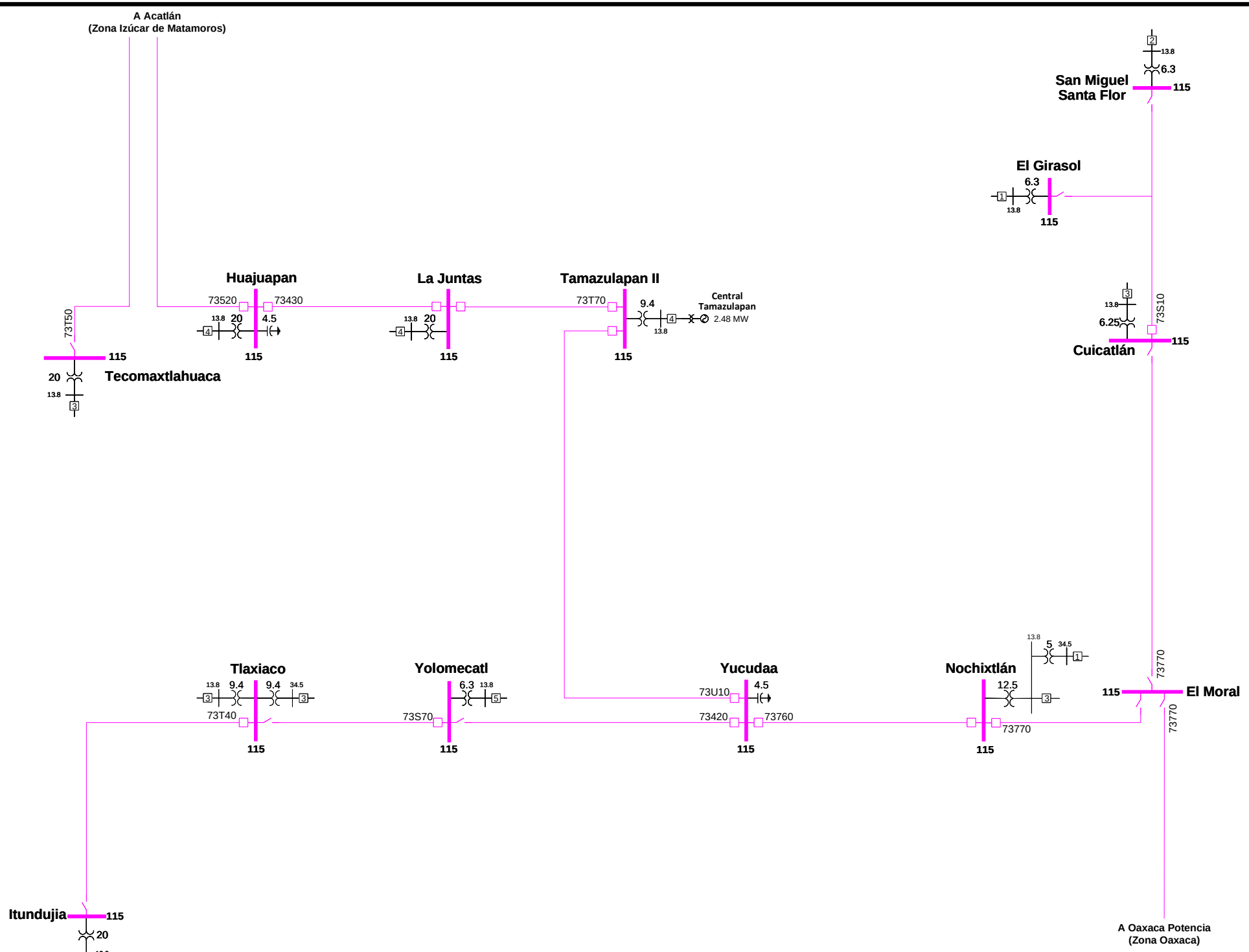

Gerencia: Oriental
Zona: Huajuapan 2024-2029

CENACE
CENTRO NACIONAL DE CONTROL DE ENERGÍA

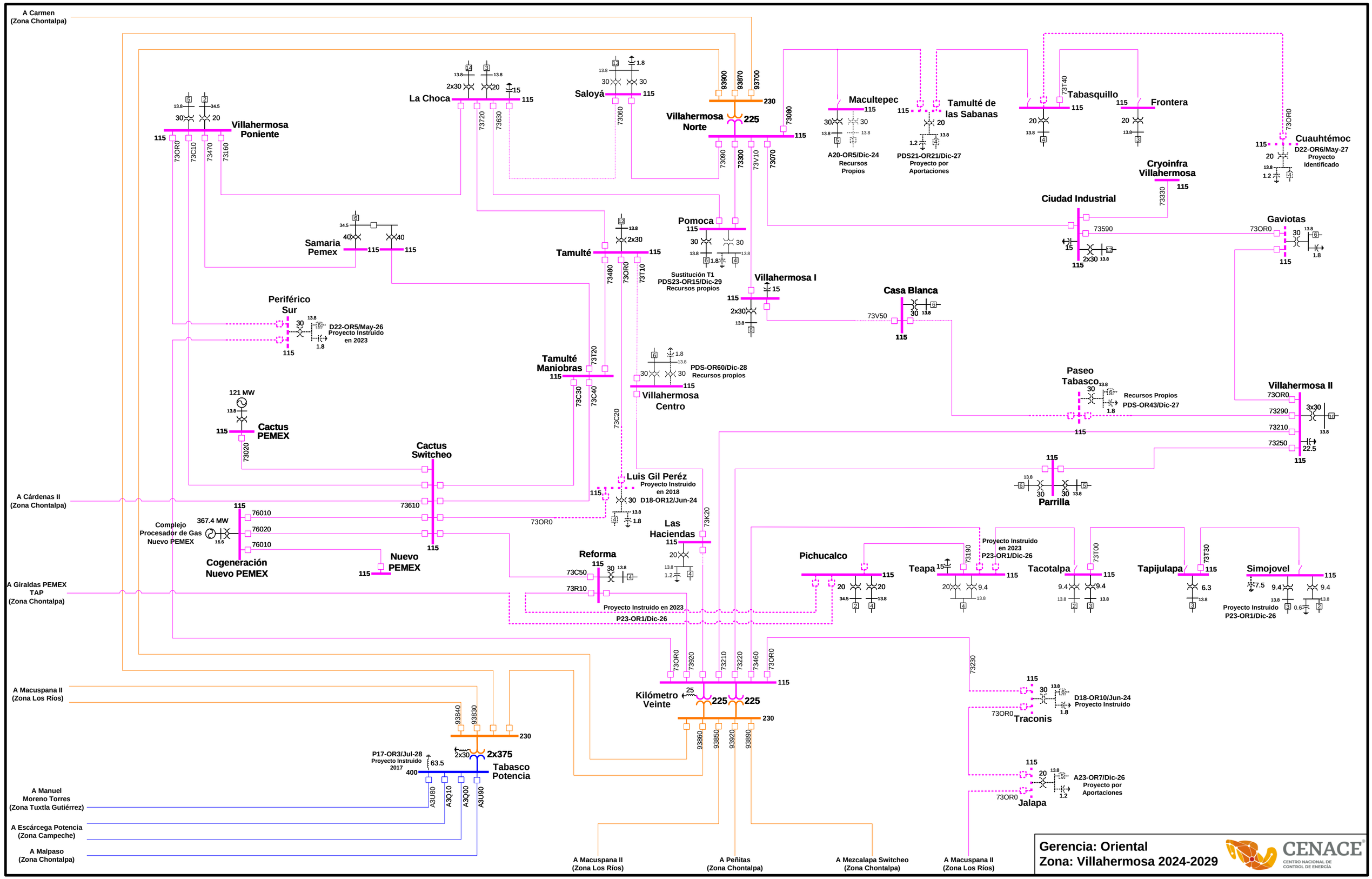
A Carmen
(Zona Chontalpa)
Villahermosa Poniente
La Choca
Saloyá
Villahermosa Norte
Macultepec
A20-OR5/Dic-24
Recursos Propios
Tamulté de las Sabanas
PDS21-OR21/Dic-27
Proyecto por Aportaciones
Tabasquillo
Frontera
Cuauhtémoc
D22-OR6/May-27
Proyecto Identificado
Cryoinfra Villahermosa
Ciudad Industrial
Gaviotas
Samaria Pemex
Tamulté
Pomoca
Sustitución T1
PDS23-OR15/Dic-29
Recursos propios
Villahermosa I
Casa Blanca
Periférico Sur
D22-OR5/May-26
Proyecto Instruido en 2023
Tamulté Maniobras
PDS-OR60/Dic-28
Recursos propios
Villahermosa Centro
Paseo Tabasco
Recursos Propios
PDS-OR43/Dic-27
Villahermosa II
121 MW
Cactus PEMEX
Cactus Switcheo
Luis Gil Peréz
Proyecto Instruido en 2018
D18-OR12/Jun-24
Parrilla
A Cárdenas II
(Zona Chontalpa)
367.4 MW
Complejo Procesador de Gas Nuevo PEMEX
Cogeneración Nuevo PEMEX
Nuevo PEMEX
Las Haciendas
Reforma
Proyecto Instruido en 2023
P23-OR1/Dic-26
Pichucalco
Teapa
Tacotalpa
Tapijulapa
Simojovel
Proyecto Instruido
P23-OR1/Dic-26
A Giraldas PEMEX TAP
(Zona Chontalpa)
Kilómetro Veinte
A Macuspana II
(Zona Los Ríos)
Tabasco Potencia
P17-OR3/Jul-28
Proyecto Instruido 2017
Traconis
D18-OR10/Jun-24
Proyecto Instruido
Jalapa
A23-OR7/Dic-26
Proyecto por Aportaciones
A Manuel Moreno Torres
(Zona Tuxtla Gutiérrez)
A Escárcega Potencia
(Zona Campeche)
A Malpaso
(Zona Chontalpa)
A Macuspana II
(Zona Los Ríos)
A Peñitas
(Zona Chontalpa)
A Mezcalapa Switcheo
(Zona Chontalpa)
A Macuspana II
(Zona Los Ríos)
Gerencia: Oriental
Zona: Villahermosa 2024-2029
CENACE
CENTRO NACIONAL DE CONTROL DE ENERGÍA

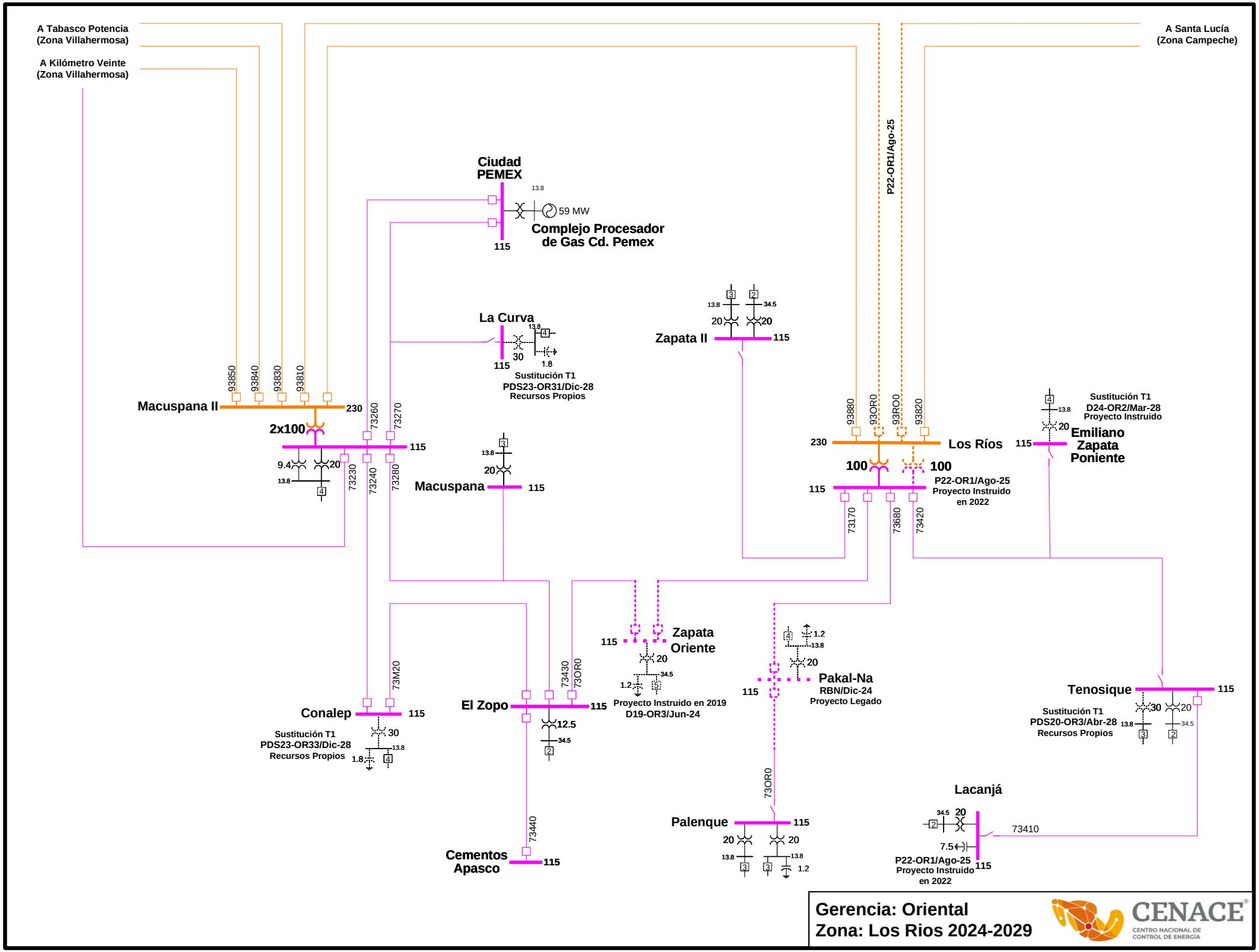
A Tabasco Potencia
(Zona Villahermosa)
A Kilómetro Veinte
(Zona Villahermosa)
A Santa Lucía
(Zona Campeche)
P22-OR1/Ago-25
Ciudad PEMEX
13.8
59 MW
Complejo Procesador de Gas Cd. Pemex
115
La Curva
13.8
30
1.8
115
Sustitución T1
PDS23-OR31/Dic-28
Recursos Propios
Zapata II
13.8
34.5
20
20
115
93850
93840
93830
93810
Macuspana II
230
2x100
9.4
13.8
20
115
73260
73270
73230
73240
73280
Macuspana
13.8
20
115
93880
93OR0
93RO0
93820
230
Los Ríos
100
100
115
P22-OR1/Ago-25
Proyecto Instruido
en 2022
73170
73680
73420
Sustitución T1
D24-OR2/Mar-28
Proyecto Instruido
13.8
20
115
Emiliano Zapata Poniente
Zapata Oriente
115
20
34.5
1.2
Proyecto Instruido en 2019
D19-OR3/Jun-24
1.2
13.8
20
Pakal-Na
RBN/Dic-24
Proyecto Legado
115
73M20
Conalep
115
Sustitución T1
PDS23-OR33/Dic-28
Recursos Propios
30
13.8
1.8
El Zopo
115
12.5
34.5
73430
73OR0
Tenosique
115
Sustitución T1
PDS20-OR3/Abr-28
Recursos Propios
30
20
13.8
34.5
73OR0
Palenque
115
20
20
13.8
13.8
1.2
73440
Cementos Apasco
115
Lacanjá
34.5
20
7.5
73410
P22-OR1/Ago-25
Proyecto Instruido
en 2022
115
Gerencia: Oriental
Zona: Los Rios 2024-2029
CENACE
CENTRO NACIONAL DE CONTROL DE ENERGÍA

CENACE®
CENTRO NACIONAL DE CONTROL DE ENERGÍA

GERENCIA DE CONTROL REGIONAL OCCIDENTAL

REGIONES

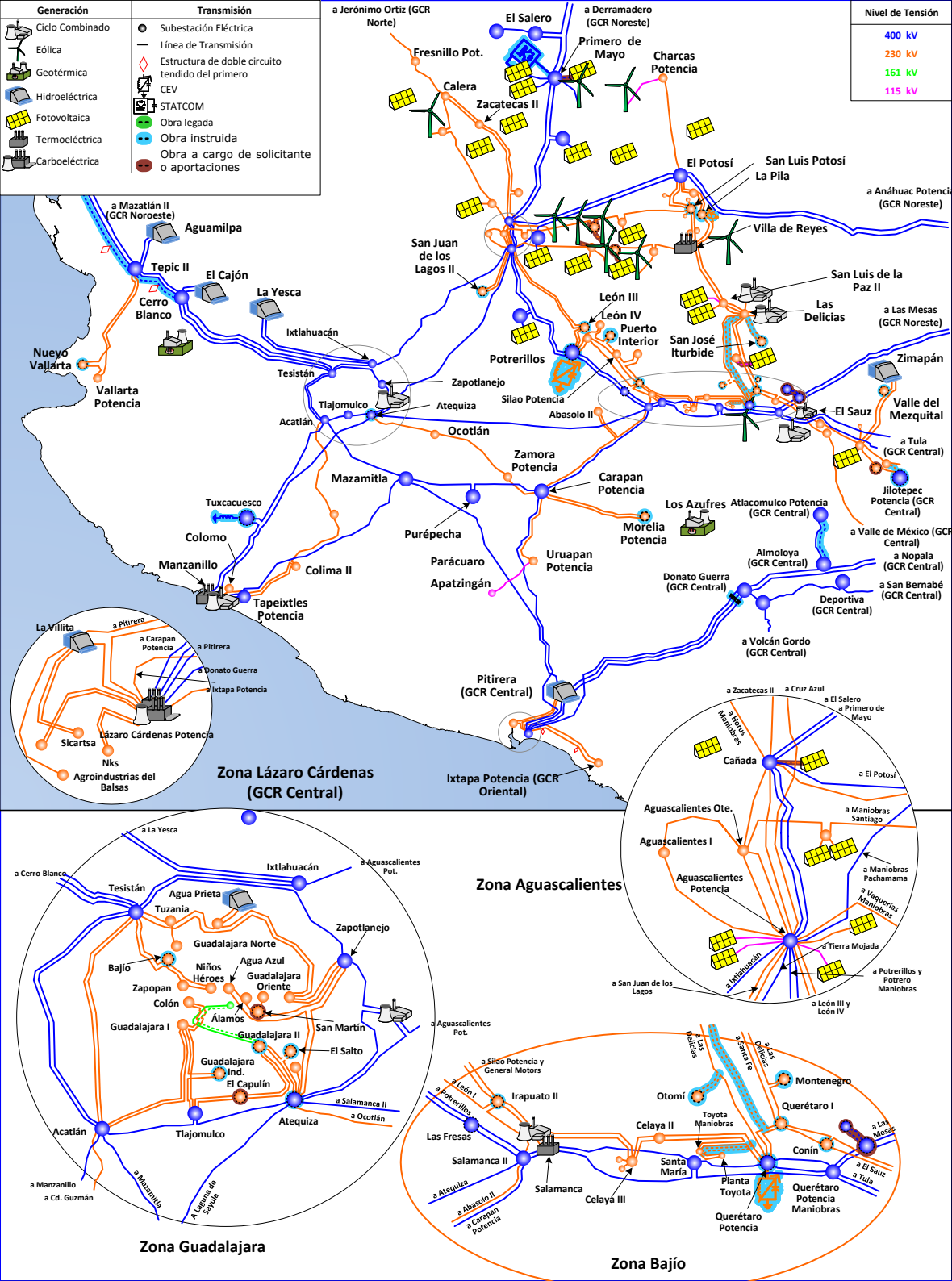
Generación
Ciclo Combinado
Eólica
Geotérmica
Hidroeléctrica
Fotovoltaica
Termoeléctrica
Carboeléctrica
Transmisión
Subestación Eléctrica
Línea de Transmisión
Estructura de doble circuito tendido del primero
CEV
STATCOM
Obra legada
Obra instruida
Obra a cargo de solicitante o aportaciones
Nivel de Tensión
400 kV
230 kV
161 kV
115 kV
a Jerónimo Ortiz (GCR Norte)
El Salero
a Derramadero (GCR Noreste)
Fresnillo Pot.
Primero de Mayo
Charcas Potencia
Calera
Zacatecas II
El Potosí
San Luis Potosí
La Pila
a Anáhuac Potencia (GCR Noreste)
Villa de Reyes
a Mazatlán II (GCR Noroeste)
Aguamilpa
San Juan de los Lagos II
Tepic II
El Cajón
La Yesca
Cerro Blanco
San Luis de la Paz II
Las Delicias
a Las Mesas (GCR Noreste)
León III
León IV
Puerto Interior
San José Iturbide
Ixtlahuacán
Nuevo Vallarta
Potrerillos
Zimapán
Tesistán
Zapotlanejo
Vallarta Potencia
Tlajomulco
Atequiza
Silao Potencia
Abasolo II
El Sauz
Valle del Mezquital
Acatlán
Ocotlán
a Tula (GCR Central)
Zamora Potencia
Mazamitla
Carapan Potencia
Jilotepec Potencia (GCR Central)
Tuxcacuesco
Los Azufres
Atlacomulco Potencia (GCR Central)
Morelia Potencia
Colomo
Purépecha
a Valle de México (GCR Central)
Parácuaro
Uruapan Potencia
Almoloya (GCR Central)
a Nopala (GCR Central)
Manzanillo
Colima II
Apatzingán
Donato Guerra (GCR Central)
a San Bernabé (GCR Central)
Tapeixtles Potencia
Deportiva (GCR Central)
a Volcán Gordo (GCR Central)
La Villita
a Pitirera
a Carapan Potencia
a Pitirera
a Donato Guerra
a Ixtapa Potencia
Sicartsa
Lázaro Cárdenas Potencia
Nks
Agroindustrias del Balsas
Zona Lázaro Cárdenas (GCR Central)
Pitirera (GCR Central)
Ixtapa Potencia (GCR Oriental)
a Zacatecas II
a Cruz Azul
a El Salero
a Primero de Mayo
a Hornos Maniobras
Cañada
a El Potosí
Aguascalientes Ote.
a Maniobras Santiago
Aguascalientes I
a Maniobras Pachamama
Aguascalientes Potencia
a Vaquerías Maniobras
a Tierra Mojada
a Ixtlahuacán
a Potrerillos y Potrero Maniobras
a San Juan de los Lagos
a León III y León IV
Zona Aguascalientes
a La Yesca
a Cerro Blanco
Ixtlahuacán
a Aguascalientes Pot.
Tesistán
Agua Prieta
Tuzania
Zapotlanejo
Guadalajara Norte
Bajío
Niños Héroes
Agua Azul
Guadalajara Oriente
Zapopan
Colón
Álamos
Guadalajara I
San Martín
Guadalajara II
El Salto
Guadalajara Ind.
El Capulín
a Salamanca II
a Ocotlán
Acatlán
Tlajomulco
Atequiza
a Manzanillo
a Cd. Guzmán
a Mazamitla
A Laguna de Sayula
Zona Guadalajara
a Aguascalientes Pot.
a Las Delicias
a Santa Fe
a Las Delicias
a Silao Potencia y General Motors
Montenegro
a León I
Irapuato II
Otomí
Querétaro I
a Potrerillos
Toyota Maniobras
Las Fresas
Celaya II
a Las Mesas
Conín
Salamanca II
Santa María
a El Sauz
a Tula
a Atequiza
Salamanca
Planta Toyota
Querétaro Potencia Maniobras
a Abasolo II
Celayá III
a Carapan Potencia
Querétaro Potencia
Zona Bajío

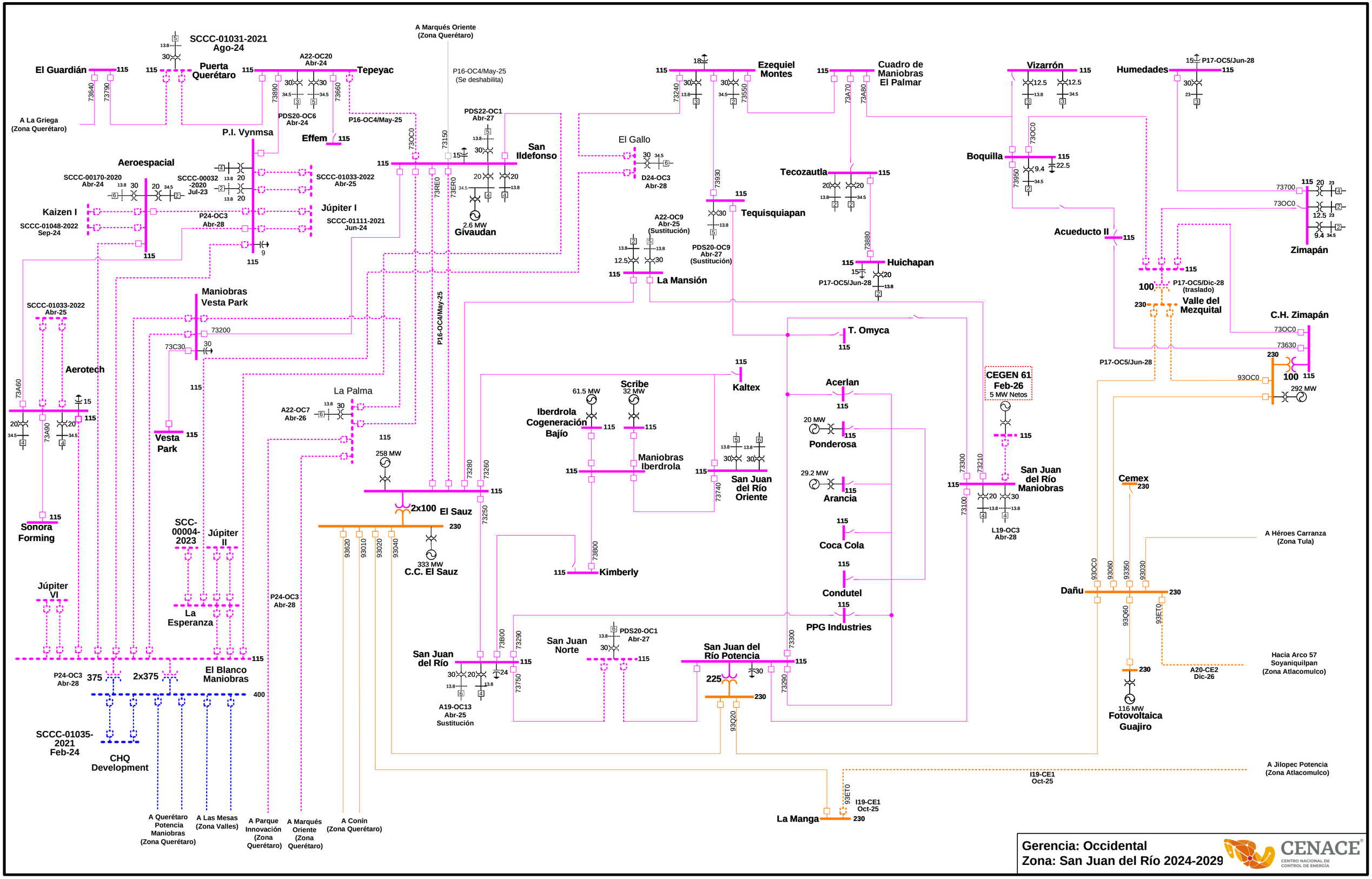
SCCC-01031-2021
Ago-24
El Guardián
Puerta Querétaro
A22-OC20
Abr-24
Tepeyac
A Marqués Oriente
(Zona Querétaro)
P16-OC4/May-25
(Se deshabilita)
A La Griega
(Zona Querétaro)
PDS20-OC6
Abr-24
P16-OC4/May-25
Effem
P.I. Vynmsa
PDS22-OC1
Abr-27
San Ildefonso
El Gallo
D24-OC3
Abr-28
Ezequiel Montes
Cuadro de Maniobras El Palmar
Vizarrón
Humedades
P17-OC5/Jun-28
Aeroespacial
SCCC-00170-2020
Abr-24
SCCC-00032
-2020
Jul-23
SCCC-01033-2022
Abr-25
Kaizen I
SCCC-01048-2022
Sep-24
P24-OC3
Abr-28
Júpiter I
SCCC-01111-2021
Jun-24
2.6 MW
Givaudan
Tecozautla
Boquilla
Tequisquiapan
A22-OC9
Abr-25
(Sustitución)
PDS20-OC9
Abr-27
(Sustitución)
Huichapan
P17-OC5/Jun-28
La Mansión
Acueducto II
Zimapán
P17-OC5/Dic-28
(traslado)
Valle del Mezquital
C.H. Zimapán
SCCC-01033-2022
Abr-25
Maniobras Vesta Park
T. Omyca
Aerotech
Kaltex
Acerlan
CEGEN 61
Feb-26
5 MW Netos
P17-OC5/Jun-28
La Palma
A22-OC7
Abr-26
Scribe
32 MW
61.5 MW
Iberdrola Cogeneración Bajío
Ponderosa
20 MW
Vesta Park
258 MW
Maniobras Iberdrola
San Juan del Río Oriente
29.2 MW
Arancia
San Juan del Río Maniobras
L19-OC3
Abr-28
Cemex
2x100
El Sauz
333 MW
C.C. El Sauz
Sonora Forming
SCC-00004-2023
Júpiter II
Coca Cola
Kimberly
A Héroes Carranza
(Zona Tula)
Júpiter VI
La Esperanza
Condutel
PPG Industries
Dañu
P24-OC3
Abr-28
375
2x375
El Blanco Maniobras
400
San Juan Norte
PDS20-OC1
Abr-27
San Juan del Río
San Juan del Río Potencia
225
A19-OC13
Abr-25
Sustitución
Hacia Arco 57
Soyaniquilpan
(Zona Atlacomulco)
A20-CE2
Dic-26
116 MW
Fotovoltaica Guajiro
SCCC-01035-2021
Feb-24
CHQ Development
A Jilopec Potencia
(Zona Atlacomulco)
I19-CE1
Oct-25
La Manga
A Querétaro Potencia Maniobras
(Zona Querétaro)
A Las Mesas
(Zona Valles)
A Parque Innovación
(Zona Querétaro)
A Marqués Oriente
(Zona Querétaro)
A Conín
(Zona Querétaro)
Gerencia: Occidental
Zona: San Juan del Río 2024-2029
CENACE
CENTRO NACIONAL DE CONTROL DE ENERGÍA

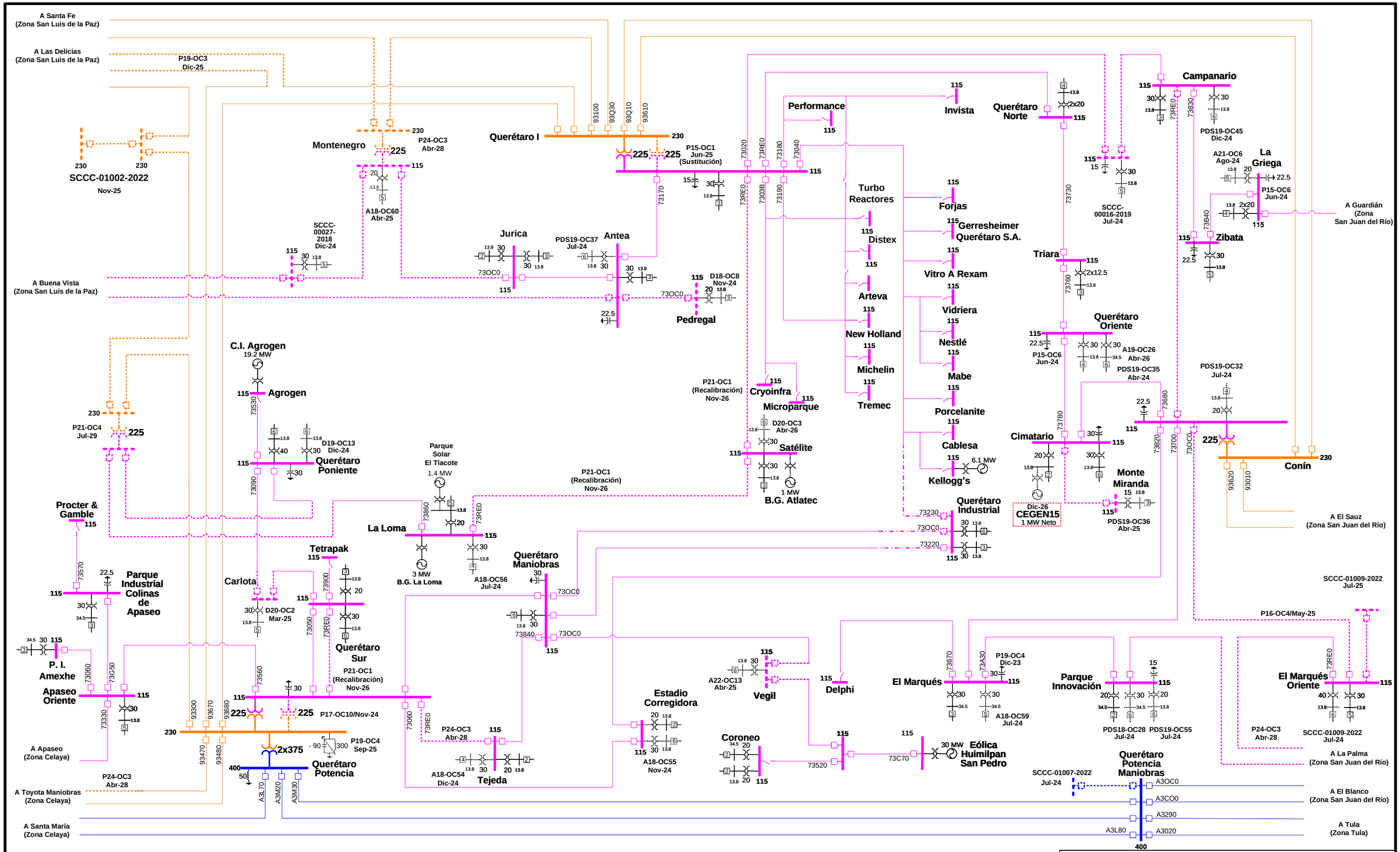
A Santa Fe
(Zona San Luis de la Paz)
A Las Delicias
(Zona San Luis de la Paz)
P19-OC3
Dic-25
SCCC-01002-2022
Nov-25
Montenegro
P24-OC3
Abr-28
A18-OC60
Abr-25
SCCC-
00027-
2018
Dic-24
A Buena Vista
(Zona San Luis de la Paz)
Querétaro I
P15-OC1
Jun-25
(Sustitución)
Jurica
PDS19-OC37
Jul-24
Antea
D18-OC8
Nov-24
Pedregal
C.I. Agrogen
19.2 MW
Agrogen
P21-OC4
Jul-29
D19-OC13
Dic-24
Querétaro
Poniente
Parque
Solar
El Tlacote
1.4 MW
P21-OC1
(Recalibración)
Nov-26
Procter &
Gamble
La Loma
3 MW
B.G. La Loma
A18-OC56
Jul-24
Tetrapak
Carlota
D20-OC2
Mar-25
Parque
Industrial
Colinas
de
Apaseo
Querétaro
Maniobras
Querétaro
Sur
P21-OC1
(Recalibración)
Nov-26
P. I.
Amexhe
Apaseo
Oriente
P17-OC10/Nov-24
P19-OC4
Sep-25
Querétaro
Potencia
A Apaseo
(Zona Celaya)
P24-OC3
Abr-28
A Toyota Maniobras
(Zona Celaya)
A Santa María
(Zona Celaya)
A3L70
A3M20
A3M30
Tejeda
A18-OC54
Dic-24
Estadio
Corregidora
A18-OC55
Nov-24
Coroneo
A22-OC13
Abr-25
Vegil
Delphi
Cryoinfra
Microparque
D20-OC3
Abr-26
Satélite
1 MW
B.G. Atlatec
Performance
Turbo
Reactores
Distex
Arteva
New Holland
Michelin
Tremec
Invista
Forjas
Gerresheimer
Querétaro S.A.
Vitro A Rexam
Vidriera
Nestlé
Mabe
Porcelanite
Cablesa
6.1 MW
Kellogg's
Querétaro
Industrial
Querétaro
Norte
Triara
Querétaro
Oriente
P15-OC6
Jun-24
A19-OC26
Abr-26
PDS19-OC35
Abr-24
Cimatario
Dic-26
CEGEN15
1 MW Neto
Monte
Miranda
PDS19-OC36
Abr-25
SCCC-
00016-2019
Jul-24
Campanario
PDS19-OC45
Dic-24
A21-OC6
Ago-24
La
Griega
P15-OC6
Jun-24
Zibata
PDS19-OC32
Jul-24
Conín
A El Sauz
(Zona San Juan del Río)
SCCC-01009-2022
Jul-25
P16-OC4/May-25
El Marqués
P19-OC4
Dic-23
A18-OC59
Jul-24
Parque
Innovación
PDS18-OC28
Jul-24
PDS19-OC55
Jul-24
El Marqués
Oriente
P24-OC3
Abr-28
SCCC-01009-2022
Jul-24
A La Palma
(Zona San Juan del Río)
Eólica
Huimilpan
San Pedro
30 MW
Querétaro
Potencia
Maniobras
SCCC-01007-2022
Jul-24
A El Blanco
(Zona San Juan del Río)
A Tula
(Zona Tula)
A Guardián
(Zona
San Juan del Río)
Gerencia: Occidental
Zona: Querétaro 2024-2029
CENACE
CENTRO NACIONAL DE
CONTROL DE ENERGÍA

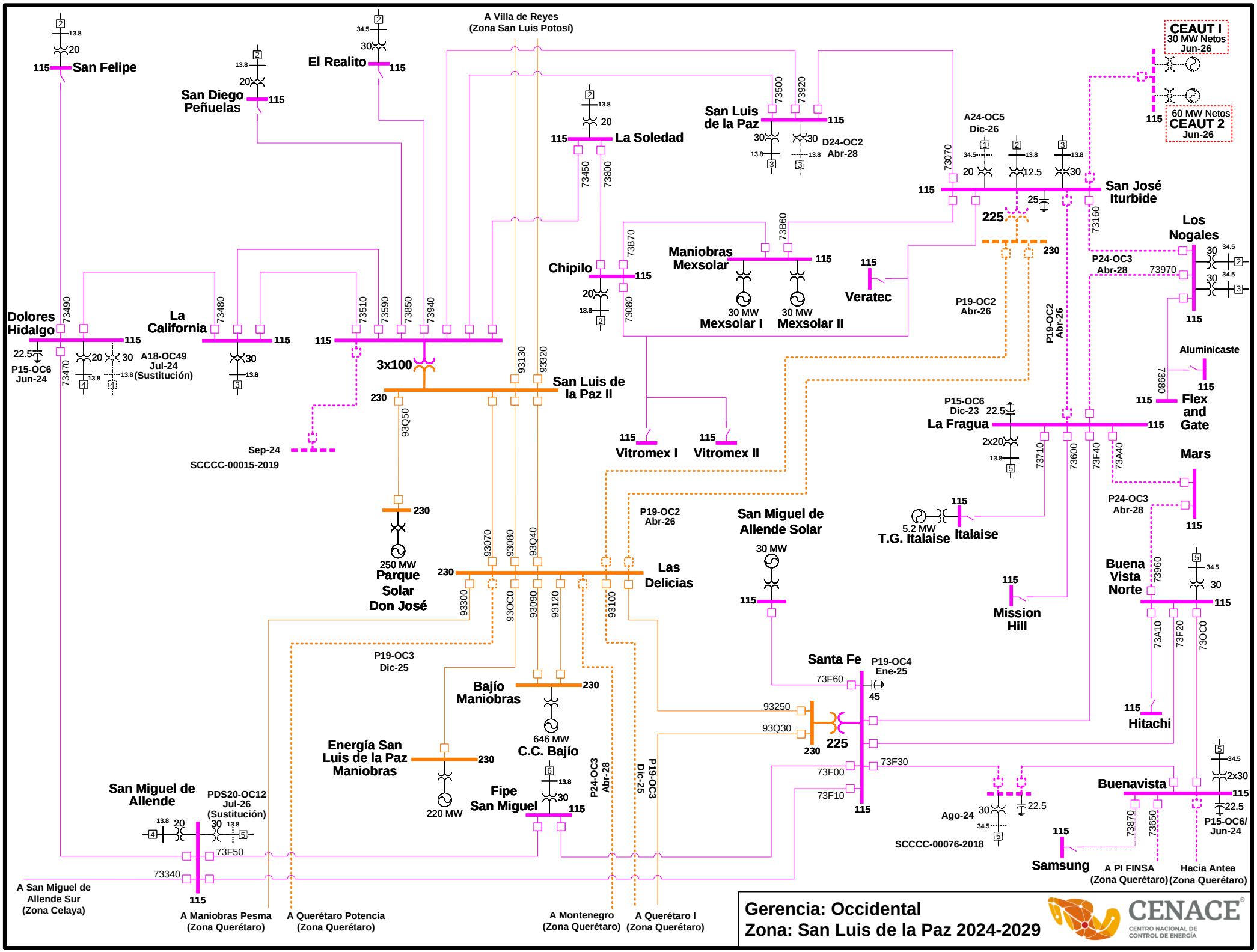
A Villa de Reyes
(Zona San Luis Potosí)
San Felipe
El Realito
San Diego Peñuelas
La Soledad
San Luis de la Paz
D24-OC2
Abr-28
CEAUT I
30 MW Netos
Jun-26
60 MW Netos
CEAUT 2
Jun-26
A24-OC5
Dic-26
San José Iturbide
Los Nogales
P24-OC3
Abr-28
Chipilo
Maniobras Mexsolar
30 MW
Mexsolar I
30 MW
Mexsolar II
Veratec
P19-OC2
Abr-26
P19-OC2
Abr-26
Dolores Hidalgo
P15-OC6
Jun-24
La California
A18-OC49
Jul-24
(Sustitución)
3x100
San Luis de la Paz II
Sep-24
SCCCC-00015-2019
Vitromex I
Vitromex II
Aluminicaste
Flex and Gate
P15-OC6
Dic-23
La Fragua
Mars
P24-OC3
Abr-28
250 MW
Parque Solar Don José
Las Delicias
P19-OC2
Abr-26
San Miguel de Allende Solar
30 MW
5.2 MW
T.G. Italaise
Italaise
Mission Hill
Buena Vista Norte
P19-OC3
Dic-25
Bajío Maniobras
646 MW
C.C. Bajío
Santa Fe
P19-OC4
Ene-25
Hitachi
Energía San Luis de la Paz Maniobras
220 MW
Fipe San Miguel
P24-OC3
Abr-28
P19-OC3
Dic-25
San Miguel de Allende
PDS20-OC12
Jul-26
(Sustitución)
Ago-24
SCCCC-00076-2018
Buenavista
P15-OC6/
Jun-24
Samsung
A PI FINSA
(Zona Querétaro)
Hacia Antea
(Zona Querétaro)
A San Miguel de Allende Sur
(Zona Celaya)
A Maniobras Pesma
(Zona Querétaro)
A Querétaro Potencia
(Zona Querétaro)
A Montenegro
(Zona Querétaro)
A Querétaro I
(Zona Querétaro)
Gerencia: Occidental
Zona: San Luis de la Paz 2024-2029
CENACE
CENTRO NACIONAL DE CONTROL DE ENERGÍA

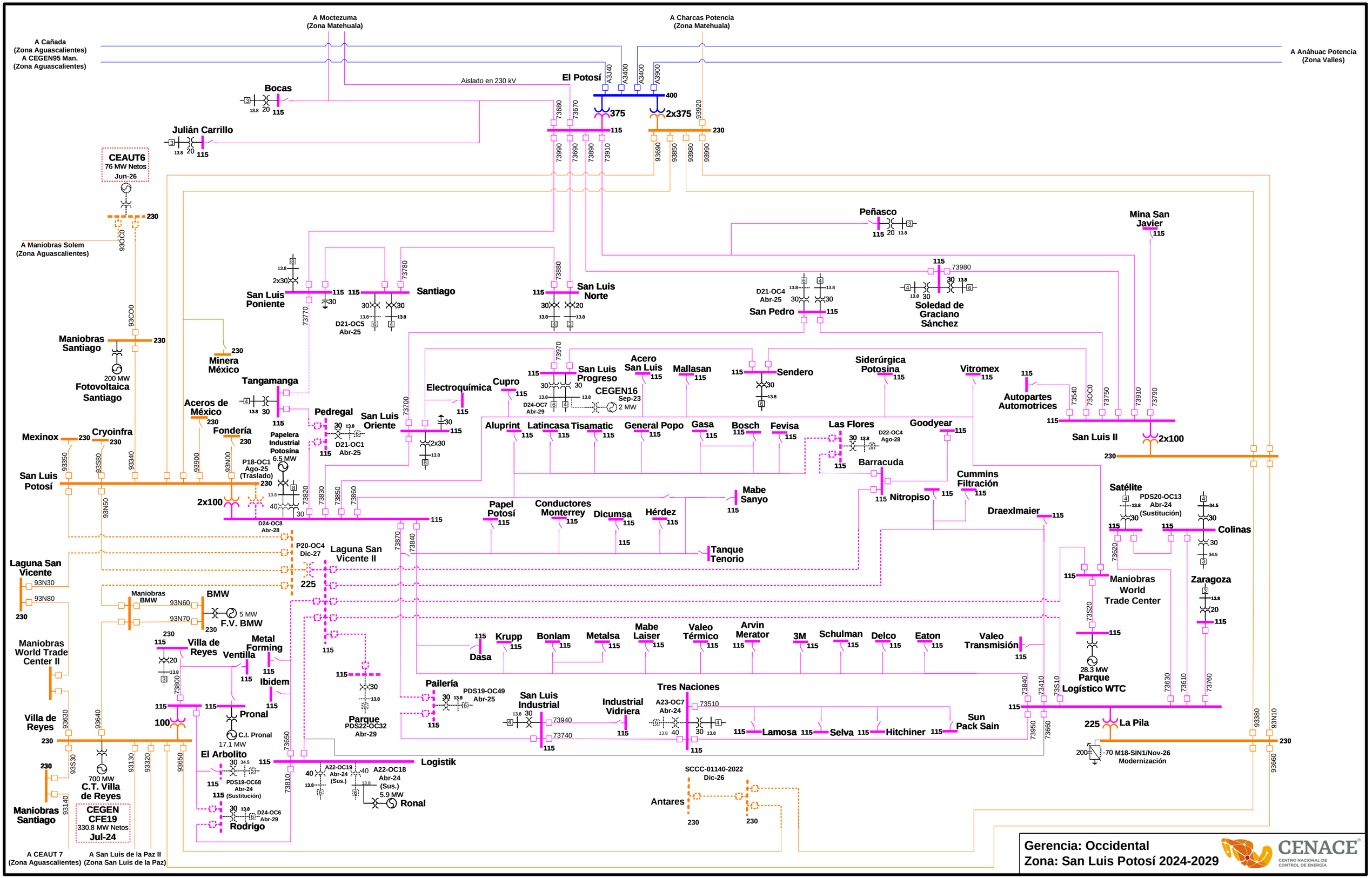
A Moctezuma (Zona Matehuala)
A Charcas Potencia (Zona Matehuala)
A Cañada (Zona Aguascalientes) A CEGEN95 Man. (Zona Aguascalientes)
A Anáhuac Potencia (Zona Valles)
Aislado en 230 kV
El Potosí
A3340
A3400
A3400
A3900
400
375
2x375
115
230
73680
73670
93920
73990
73690
73890
73910
93690
93850
93980
93990
Bocas
Julián Carrillo
CEAUT6
76 MW Netos
Jun-26
A Maniobras Solem (Zona Aguascalientes)
93OC0
Maniobras Santiago
Fotovoltaica Santiago
200 MW
93CO0
Mexinox
Cryoinfra
San Luis Potosí
2x100
93350
93S80
93340
93900
93N00
93N50
Minera México
Tangamanga
Aceros de México
Fondería
Papelera Industrial Potosína
6.5 MW
P18-OC1 Ago-25 (Traslado)
Pedregal
D21-OC1 Abr-25
San Luis Oriente
D24-OC8 Abr-28
73820
73830
73850
73860
73700
73870
73840
P20-OC4 Dic-27
225
Laguna San Vicente II
Laguna San Vicente
93N30
93N80
Maniobras BMW
BMW
93N60
93N70
5 MW
F.V. BMW
Maniobras World Trade Center II
Villa de Reyes
Metal Forming
Ventilla
Ibidem
73800
100
Pronal
C.I. Pronal
17.1 MW
El Arbolito
PDS19-OC68 Abr-24 (Sustitución)
Rodrigo
D24-OC6 Abr-29
73650
73810
A22-OC19 Abr-24 (Sus.)
A22-OC18 Abr-24 (Sus.)
5.9 MW
Ronal
Logistik
Parque
PDS22-OC32 Abr-29
Pailería
PDS19-OC49 Abr-25
Electroquímica
Cupro
San Luis Progreso
D24-OC7 Abr-29
CEGEN16
Sep-23
2 MW
Acero San Luis
Mallasan
Sendero
Siderúrgica Potosina
Vitromex
Autopartes Automotrices
73540
73OC0
73750
73910
73790
San Luis II
2x100
Aluprint
Latincasa
Tisamatic
General Popo
Gasa
Bosch
Fevisa
Las Flores
D22-OC4 Ago-28
Goodyear
Barracuda
Nitropiso
Cummins Filtración
Mabe Sanyo
Papel Potosí
Conductores Monterrey
Dicumsa
Hérdez
Tanque Tenorio
Draexlmaier
Satélite
PDS20-OC13 Abr-24 (Sustitución)
Colinas
Zaragoza
Maniobras World Trade Center
73620
73520
28.3 MW
Parque Logístico WTC
Peñasco
Mina San Javier
73980
D21-OC4 Abr-25
San Pedro
Soledad de Graciano Sánchez
San Luis Poniente
Santiago
73770
73780
D21-OC5 Abr-25
San Luis Norte
73880
Dasa
Krupp
Bonlam
Metalsa
Mabe Laiser
Valeo Térmico
Arvin Merator
3M
Schulman
Delco
Eaton
Valeo Transmisión
San Luis Industrial
73940
73740
Industrial Vidriera
Tres Naciones
A23-OC7 Abr-24
73510
Lamosa
Selva
Hitchiner
Sun Pack Sain
73840
73410
73510
73950
73660
225
La Pila
200
-70 M18-SIN1/Nov-26 Modernización
73630
73610
73760
93380
93N10
93660
Villa de Reyes
93630
93640
93530
93130
93320
93650
93140
700 MW
C.T. Villa de Reyes
Maniobras Santiago
CEGEN CFE19
330.8 MW Netos
Jul-24
SCCC-01140-2022 Dic-26
Antares
A CEAUT 7 (Zona Aguascalientes)
A San Luis de la Paz II (Zona San Luis de la Paz)
Gerencia: Occidental
Zona: San Luis Potosí 2024-2029
CENACE
CENTRO NACIONAL DE CONTROL DE ENERGÍA

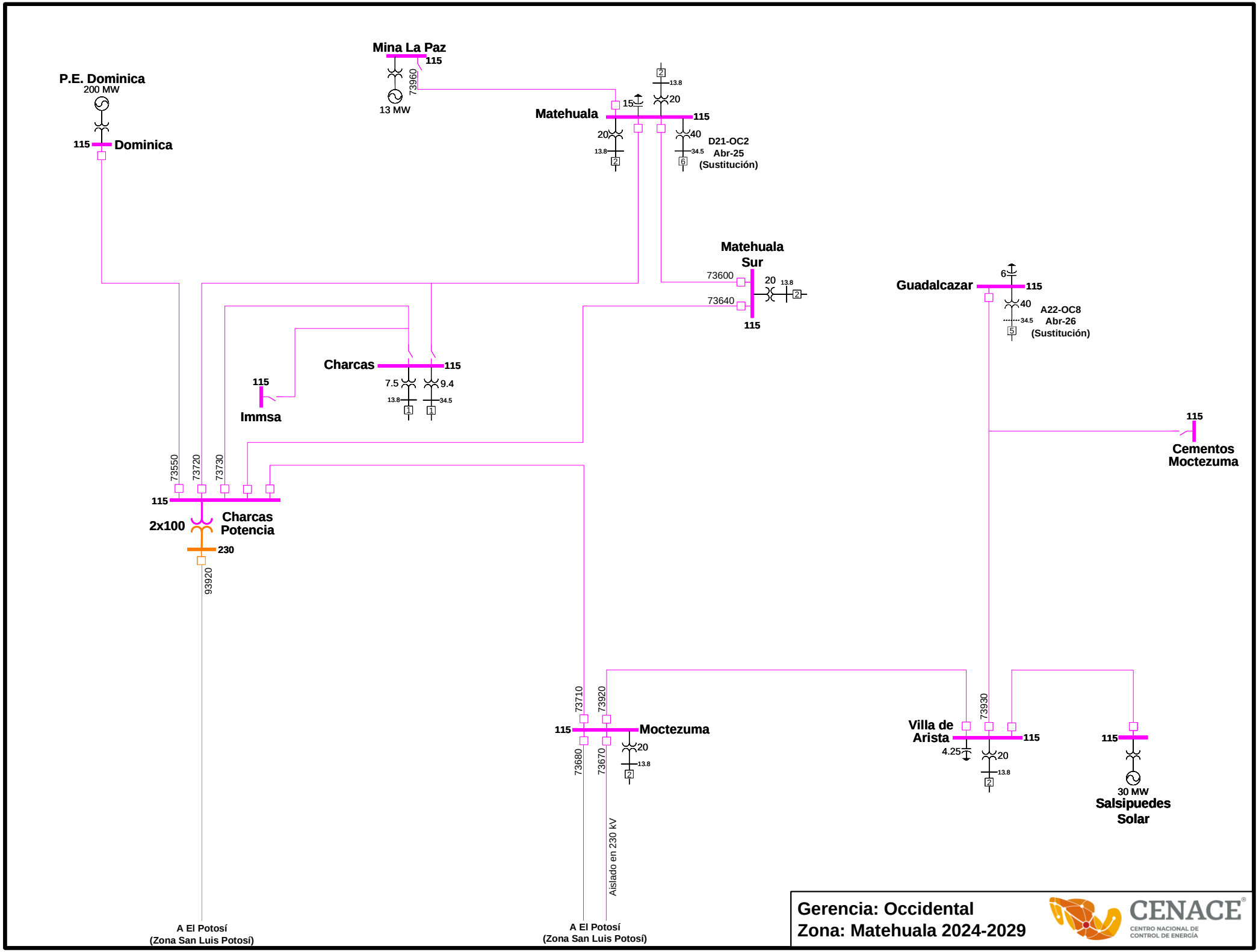
Mina La Paz
115
73960
13 MW
P.E. Dominica
200 MW
115
Dominica
Matehuala
115
15
20
13.8
2
20
13.8
2
40
34.5
6
D21-OC2
Abr-25
(Sustitución)
Matehuala
Sur
73600
73640
20
13.8
2
115
Guadalcazar
115
6
40
34.5
5
A22-OC8
Abr-26
(Sustitución)
Charcas
115
7.5
9.4
13.8
34.5
1
1
115
Immsa
115
Cementos
Moctezuma
73550
73720
73730
115
2x100
Charcas
Potencia
230
93920
73710
73920
115
Moctezuma
20
13.8
2
73680
73670
Aislado en 230 kV
Villa de
Arista
115
4.25
73930
20
13.8
2
115
30 MW
Salsipuedes
Solar
A El Potosí
(Zona San Luis Potosí)
A El Potosí
(Zona San Luis Potosí)
Gerencia: Occidental
Zona: Matehuala 2024-2029
CENACE
CENTRO NACIONAL DE
CONTROL DE ENERGÍA

Gerencia: Occidental
Zona: Aguascalientes 2024-2029

CENACE
CENTRO NACIONAL DE CONTROL DE ENERGÍA

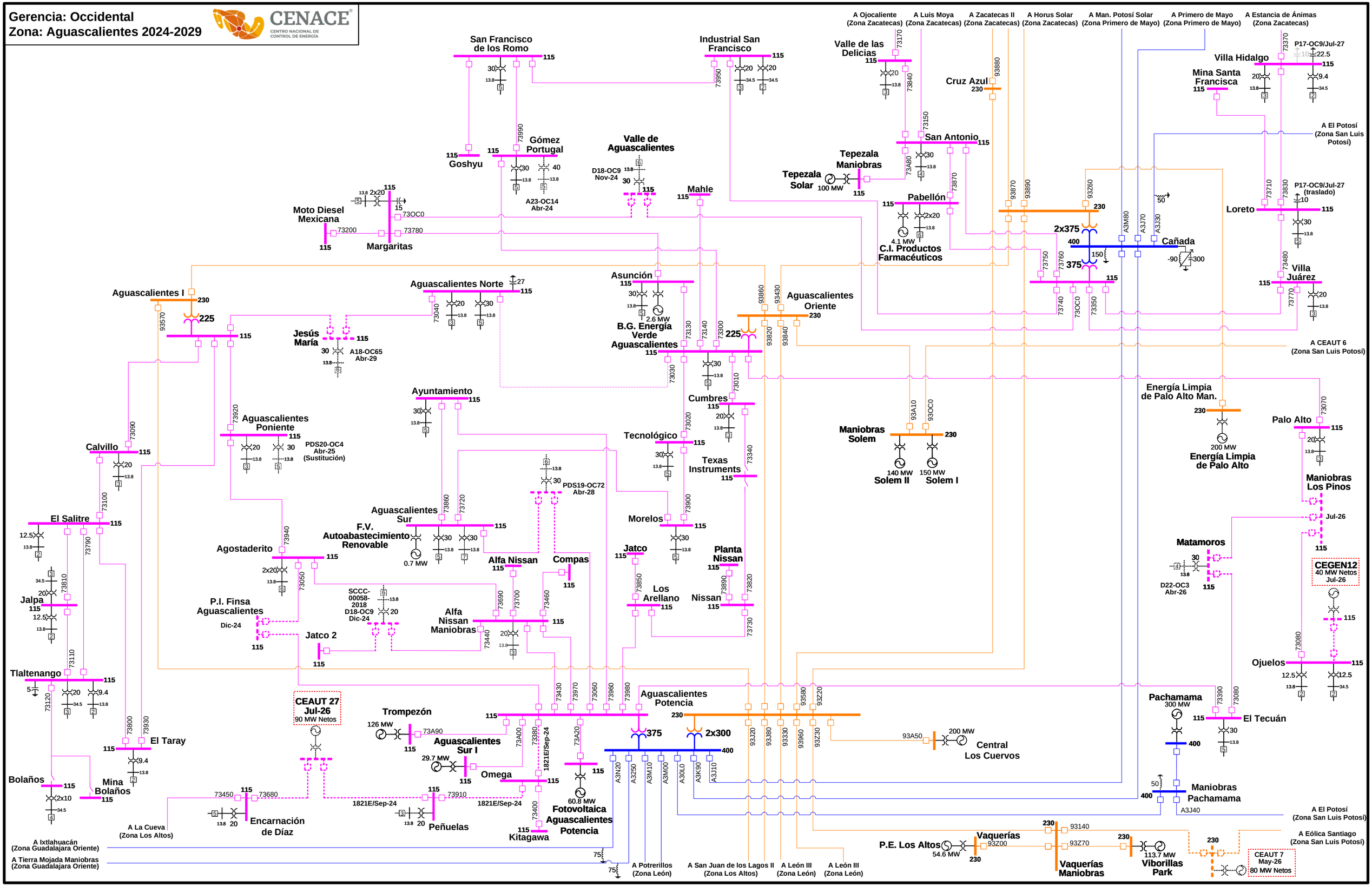

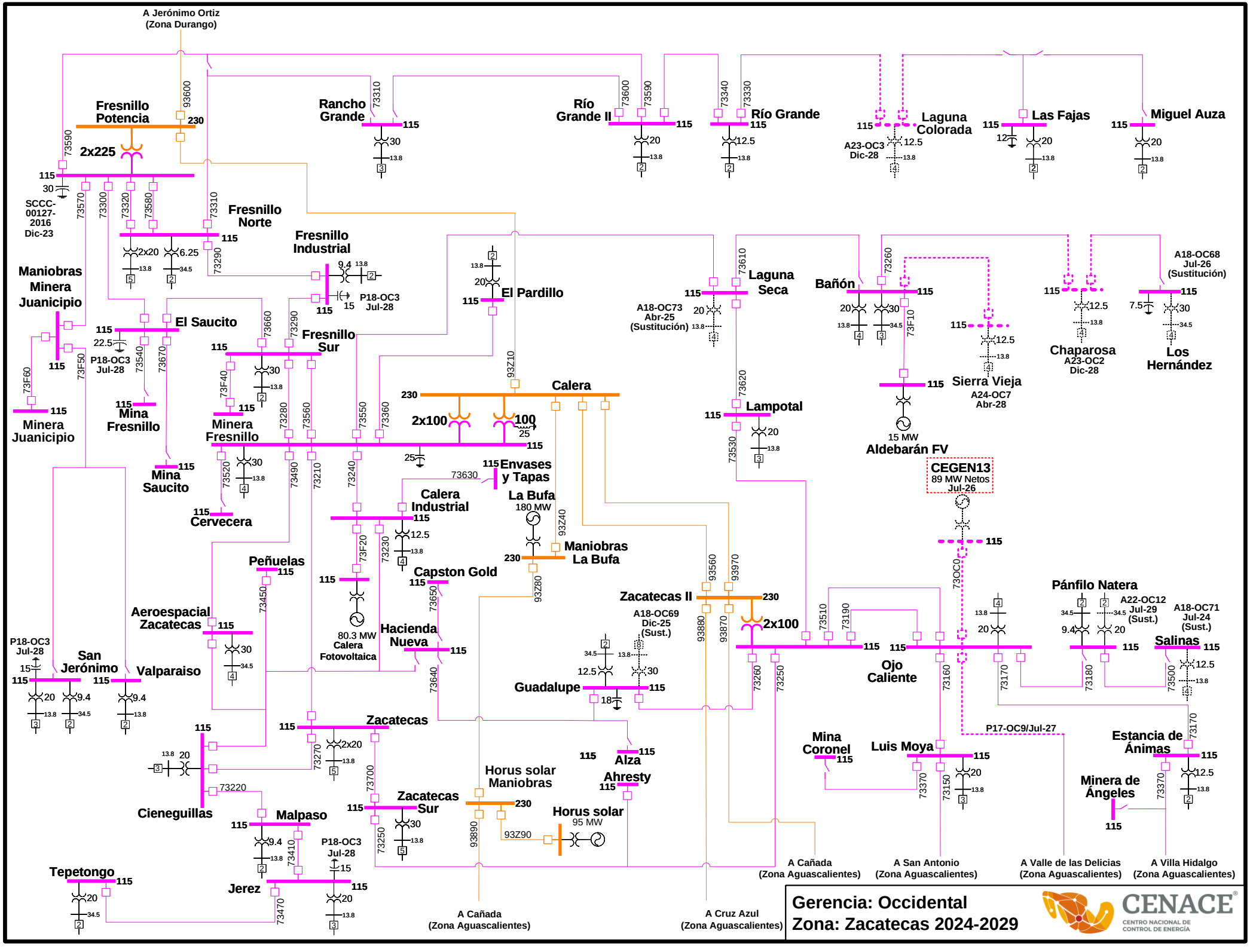
A Jerónimo Ortiz
(Zona Durango)
Fresnillo Potencia
2x225
Rancho Grande
Río Grande II
Río Grande
Laguna Colorada
A23-OC3
Dic-28
Las Fajas
Miguel Auza
SCCC-00127-2016
Dic-23
Fresnillo Norte
Fresnillo Industrial
P18-OC3
Jul-28
El Pardillo
Laguna Seca
A18-OC73
Abr-25
(Sustitución)
Bañón
A18-OC68
Jul-26
(Sustitución)
Maniobras Minera Juanicipio
El Saucito
Fresnillo Sur
Calera
2x100
Lampotal
Sierra Vieja
A24-OC7
Abr-28
Chaparosa
A23-OC2
Dic-28
Los Hernández
Minera Juanicipio
Mina Fresnillo
Minera Fresnillo
15 MW
Aldebarán FV
Mina Saucito
Envases y Tapas
CEGEN13
89 MW Netos
Jul-26
Cervecera
Calera Industrial
La Bufa
180 MW
Maniobras La Bufa
Peñuelas
Capston Gold
Zacatecas II
A18-OC69
Dic-25
(Sust.)
Pánfilo Natera
A22-OC12
Jul-29
(Sust.)
A18-OC71
Jul-24
(Sust.)
Salinas
Aeroespacial Zacatecas
80.3 MW
Calera
Fotovoltaica
Hacienda Nueva
Ojo Caliente
P18-OC3
Jul-28
San Jerónimo
Valparaiso
Guadalupe
Zacatecas
Mina Coronel
Luis Moya
P17-OC9/Jul-27
Estancia de Ánimas
Alza
Ahresty
Horus solar Maniobras
Horus solar
95 MW
Minera de Ángeles
Cieneguillas
Malpaso
Zacatecas Sur
Tepetongo
Jerez
A Cañada
(Zona Aguascalientes)
A Cruz Azul
(Zona Aguascalientes)
A San Antonio
(Zona Aguascalientes)
A Valle de las Delicias
(Zona Aguascalientes)
A Villa Hidalgo
(Zona Aguascalientes)
Gerencia: Occidental
Zona: Zacatecas 2024-2029
CENACE
CENTRO NACIONAL DE CONTROL DE ENERGÍA

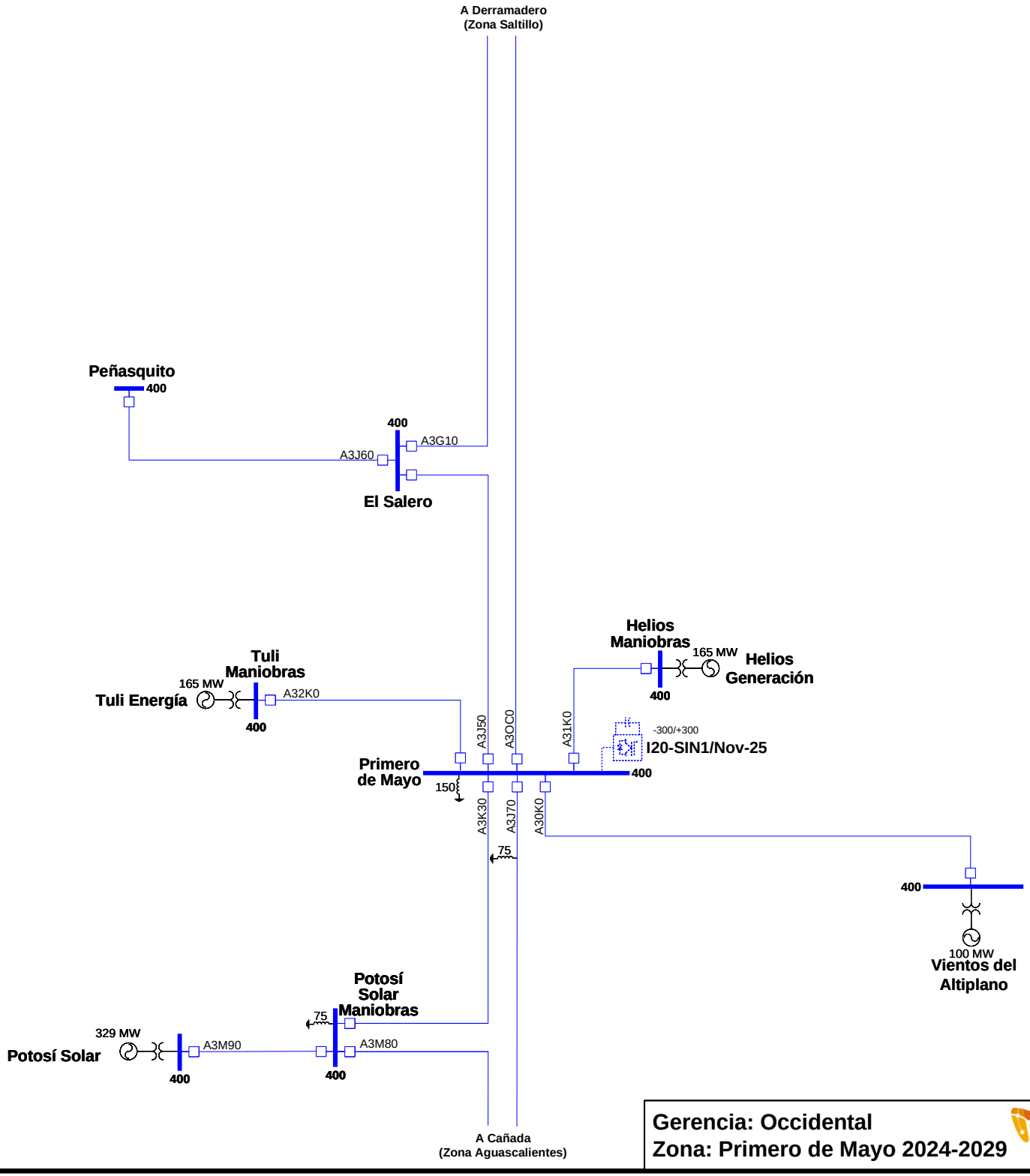

Gerencia: Occidental
Zona: Primero de Mayo 2024-2029

CENACE
CENTRO NACIONAL DE CONTROL DE ENERGÍA

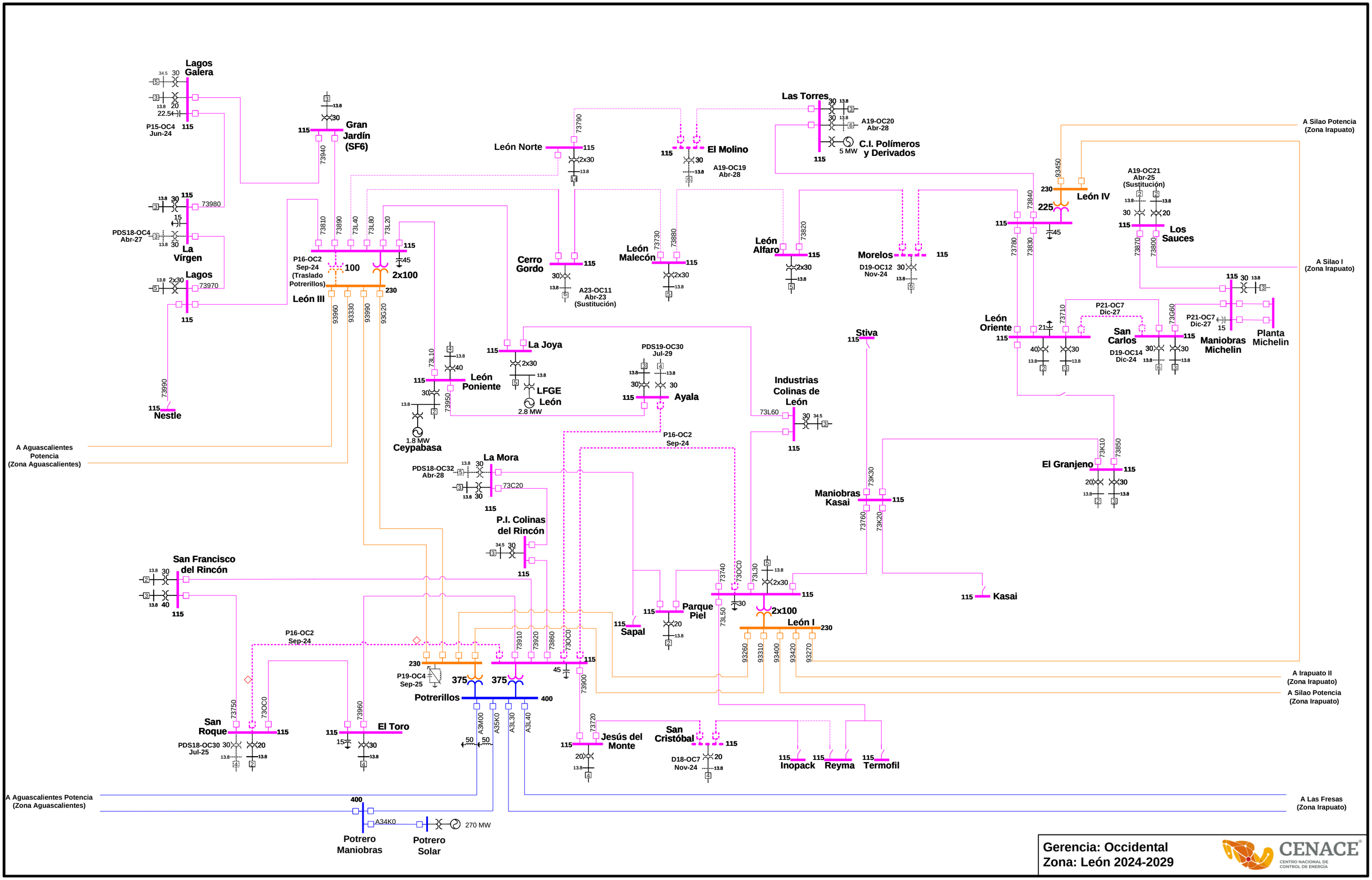
Lagos Galera
P15-OC4 Jun-24
Gran Jardín (SF6)
La Vírgen
PDS18-OC4 Abr-27
Lagos
Nestle
P16-OC2 Sep-24 (Traslado Potrerillos)
León III
2x100
León Norte
Cerro Gordo
A23-OC11 Abr-23 (Sustitución)
El Molino
A19-OC19 Abr-28
Las Torres
A19-OC20 Abr-28
C.I. Polímeros y Derivados
5 MW
A Silao Potencia (Zona Irapuato)
León IV
225
A19-OC21 Abr-25 (Sustitución)
Los Sauces
A Silao I (Zona Irapuato)
León Malecón
León Alfaro
Morelos
D19-OC12 Nov-24
León Oriente
P21-OC7 Dic-27
San Carlos
D19-OC14 Dic-24
Maniobras Michelin
Planta Michelin
Stiva
La Joya
LFGE León
2.8 MW
León Poniente
Ceypabasa
1.8 MW
PDS19-OC30 Jul-29
Ayala
Industrias Colinas de León
A Aguascalientes Potencia (Zona Aguascalientes)
La Mora
PDS18-OC32 Abr-28
P.I. Colinas del Rincón
El Granjeno
Maniobras Kasai
Kasai
San Francisco del Rincón
Parque Piel
Sapal
León I
2x100
P19-OC4 Sep-25
375
Potrerillos
A Irapuato II (Zona Irapuato)
A Silao Potencia (Zona Irapuato)
San Roque
PDS18-OC30 Jul-25
El Toro
Jesús del Monte
San Cristóbal
D18-OC7 Nov-24
Inopack
Reyma
Termofil
A Aguascalientes Potencia (Zona Aguascalientes)
A Las Fresas (Zona Irapuato)
Potrero Maniobras
Potrero Solar
270 MW
Gerencia: Occidental
Zona: León 2024-2029
CENACE
CENTRO NACIONAL DE CONTROL DE ENERGÍA

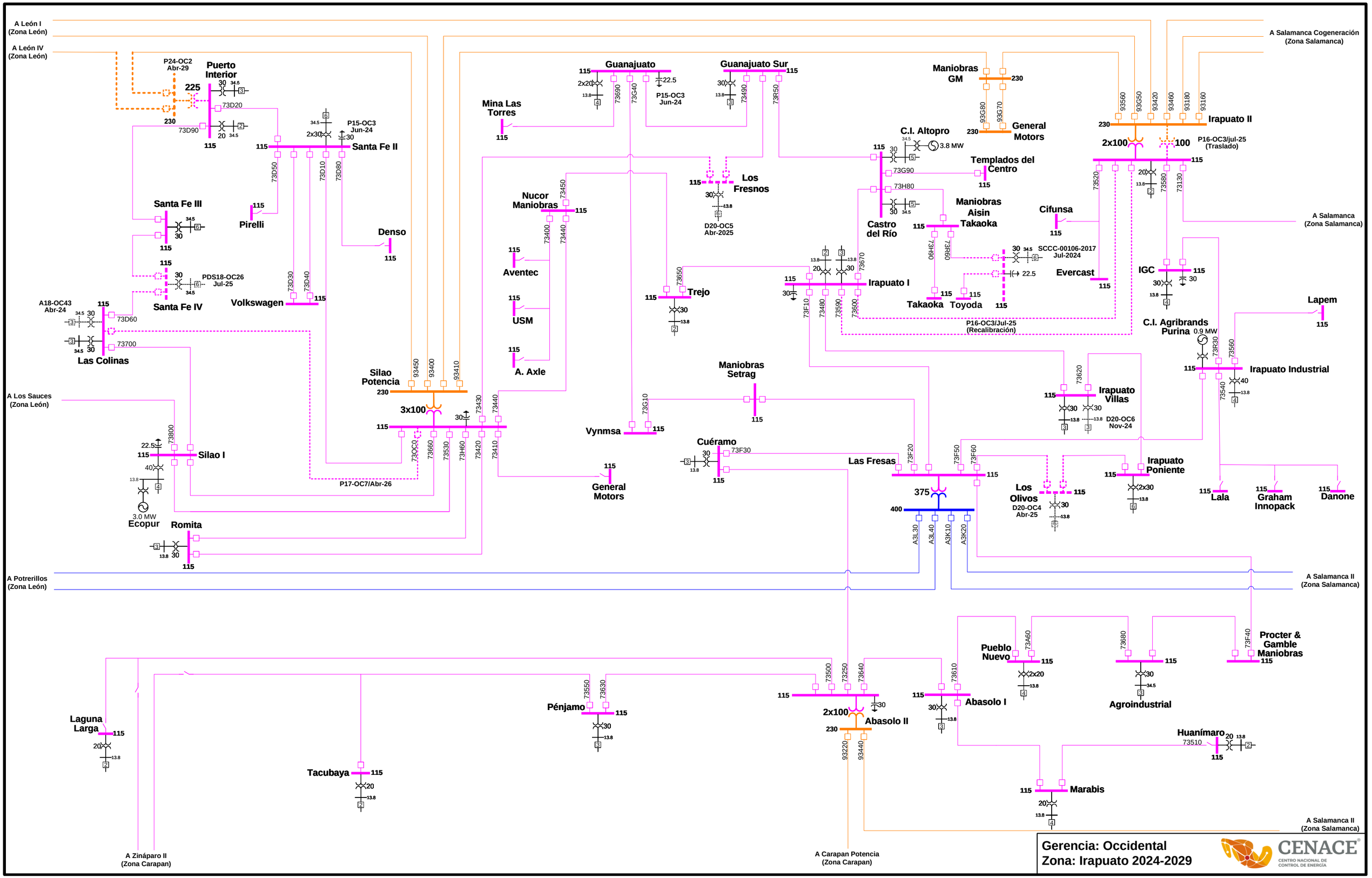
A León I (Zona León)
A León IV (Zona León)
A Salamanca Cogeneración (Zona Salamanca)
A Salamanca (Zona Salamanca)
A Salamanca II (Zona Salamanca)
A Los Sauces (Zona León)
A Potrerillos (Zona León)
A Zinápparo II (Zona Carapan)
A Carapan Potencia (Zona Carapan)
Puerto Interior
225
230
115
P24-OC2 Abr-29
73D20
73D90
20
Santa Fe II
P15-OC3 Jun-24
2x30
73D50
73D10
73D80
Santa Fe III
Pirelli
Denso
PDS18-OC26 Jul-25
Santa Fe IV
Volkswagen
73D30
73D40
A18-OC43 Abr-24
73D60
73700
Las Colinas
73800
Silao I
22.5
40
3.0 MW
Ecopur
Romita
30
Guanajuato
2x20
73690
73G40
P15-OC3 Jun-24
Guanajuato Sur
73490
73R50
Mina Las Torres
Nucor Maniobras
73450
73400
73440
Aventec
USM
A. Axle
Los Fresnos
D20-OC5 Abr-2025
Trejo
73650
Silao Potencia
93450
93400
93410
3x100
73430
73440
73OC0
73660
73530
73H60
73420
73410
P17-OC7/Abr-26
General Motors
Vynmsa
73G10
Maniobras Setrag
Cuéramo
73F30
Maniobras GM
93G80
93G70
General Motors
C.I. Altopro
3.8 MW
73G90
73H80
Castro del Río
Templados del Centro
Maniobras Aisin
Takaoka
73H90
73R60
Takaoka
Toyoda
SCCC-00106-2017 Jul-2024
22.5
Irapuato I
73F10
73480
73590
73600
73670
P16-OC3/Jul-25 (Recalibración)
Irapuato II
93560
93G50
93420
93460
93180
93160
2x100
100
P16-OC3/jul-25 (Traslado)
73520
73580
73130
Cifunsa
Evercast
IGC
C.I. Agribrands Purina
0.9 MW
Lapem
Irapuato Industrial
73R30
73560
73540
40
Irapuato Villas
73620
D20-OC6 Nov-24
Irapuato Poniente
2x30
Las Fresas
73F20
73F50
73F60
375
400
A3L30
A3L40
A3K10
A3K20
Los Olivos
D20-OC4 Abr-25
Lala
Graham Innopack
Danone
Pueblo Nuevo
73A60
2x20
Agroindustrial
73680
Procter & Gamble Maniobras
73F40
Abasolo I
73610
Abasolo II
2x100
73500
73250
73640
93220
93440
Pénjamo
73550
73630
Laguna Larga
Tacubaya
Huanímaro
73510
Marabis
Gerencia: Occidental
Zona: Irapuato 2024-2029
CENACE
CENTRO NACIONAL DE CONTROL DE ENERGÍA

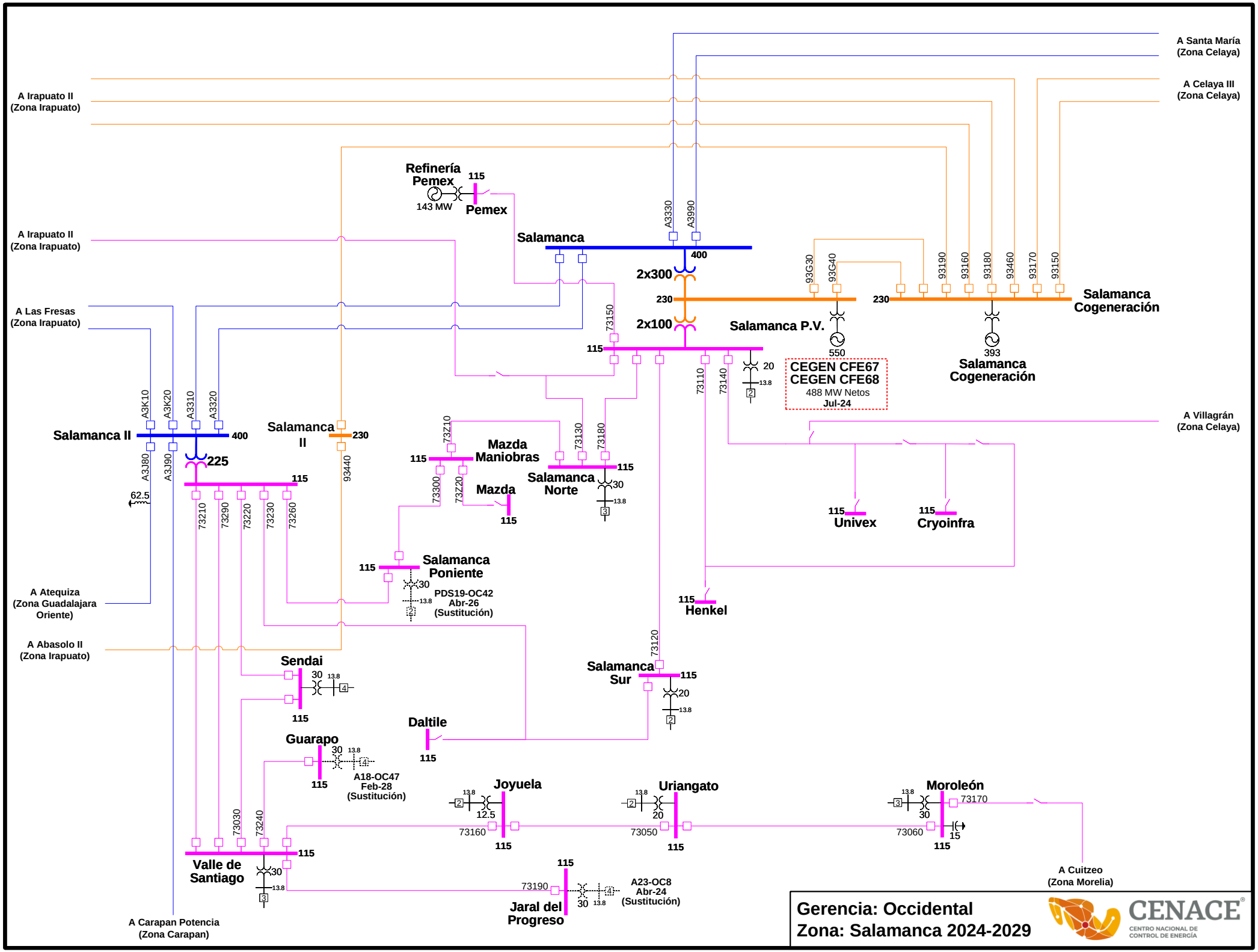
A Santa María
(Zona Celaya)
A Celaya III
(Zona Celaya)
A Irapuato II
(Zona Irapuato)
A Irapuato II
(Zona Irapuato)
A Las Fresas
(Zona Irapuato)
A Atequiza
(Zona Guadalajara
Oriente)
A Abasolo II
(Zona Irapuato)
A Carapan Potencia
(Zona Carapan)
A Villagrán
(Zona Celaya)
A Cuitzeo
(Zona Morelia)
Refinería
Pemex
115
143 MW
Pemex
Salamanca
400
A3330
A3990
2x300
230
93G30
93G40
93190
93160
93180
93460
93170
93150
Salamanca
Cogeneración
2x100
Salamanca P.V.
550
393
Salamanca
Cogeneración
73150
115
20
13.8
2
CEGEN CFE67
CEGEN CFE68
488 MW Netos
Jul-24
73110
73140
A3K10
A3K20
A3310
A3320
Salamanca II
400
Salamanca
II
230
93440
A3J80
A3J90
225
62.5
115
73210
73290
73220
73230
73260
73Z10
Mazda
Maniobras
73130
73180
Salamanca
Norte
30
73300
73Z20
Mazda
115
Univex
Cryoinfra
Salamanca
Poniente
PDS19-OC42
Abr-26
(Sustitución)
Henkel
73120
Salamanca
Sur
Sendai
13.8
4
Daltile
Guarapo
A18-OC47
Feb-28
(Sustitución)
Joyuela
12.5
73160
Uriangato
20
73050
Moroleón
73170
73060
15
73030
73240
Valle de
Santiago
Jaral del
Progreso
73190
A23-OC8
Abr-24
(Sustitución)
Gerencia: Occidental
Zona: Salamanca 2024-2029
CENACE
CENTRO NACIONAL DE
CONTROL DE ENERGÍA

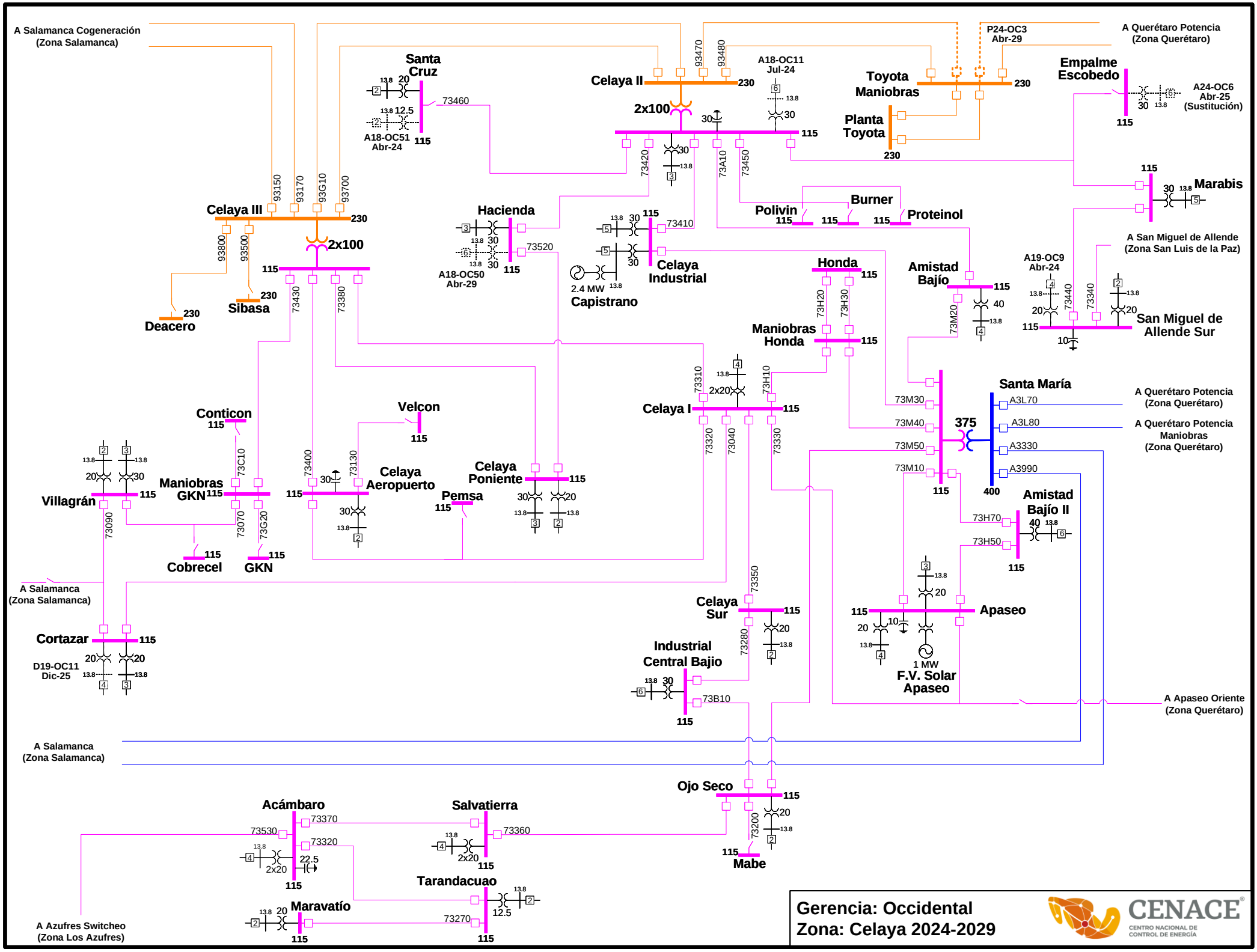
A Salamanca Cogeneración (Zona Salamanca)
Santa Cruz
A18-OC51 Abr-24
Celaya II
2x100
A18-OC11 Jul-24
P24-OC3 Abr-29
A Querétaro Potencia (Zona Querétaro)
Toyota Maniobras
Planta Toyota
Empalme Escobedo
A24-OC6 Abr-25 (Sustitución)
Marabis
Celaya III
2x100
Hacienda
A18-OC50 Abr-29
Celaya Industrial
2.4 MW Capistrano
Polivin
Burner
Proteinol
Honda
Maniobras Honda
Amistad Bajío
A19-OC9 Abr-24
San Miguel de Allende Sur
A San Miguel de Allende (Zona San Luis de la Paz)
Deacero
Sibasa
Conticon
Velcon
Celaya I
2x20
Santa María
375
A3L70
A3L80
A3330
A3990
A Querétaro Potencia (Zona Querétaro)
A Querétaro Potencia Maniobras (Zona Querétaro)
Villagrán
Maniobras GKN
Celaya Aeropuerto
Pemsa
Celaya Poniente
Amistad Bajío II
Cobrecel
GKN
A Salamanca (Zona Salamanca)
Cortazar
D19-OC11 Dic-25
Celaya Sur
Industrial Central Bajio
Apaseo
1 MW F.V. Solar Apaseo
A Apaseo Oriente (Zona Querétaro)
A Salamanca (Zona Salamanca)
Ojo Seco
Acámbaro
Salvatierra
Tarandacuao
Maravatío
Mabe
A Azufres Switcheo (Zona Los Azufres)
Gerencia: Occidental
Zona: Celaya 2024-2029
CENACE
CENTRO NACIONAL DE CONTROL DE ENERGÍA

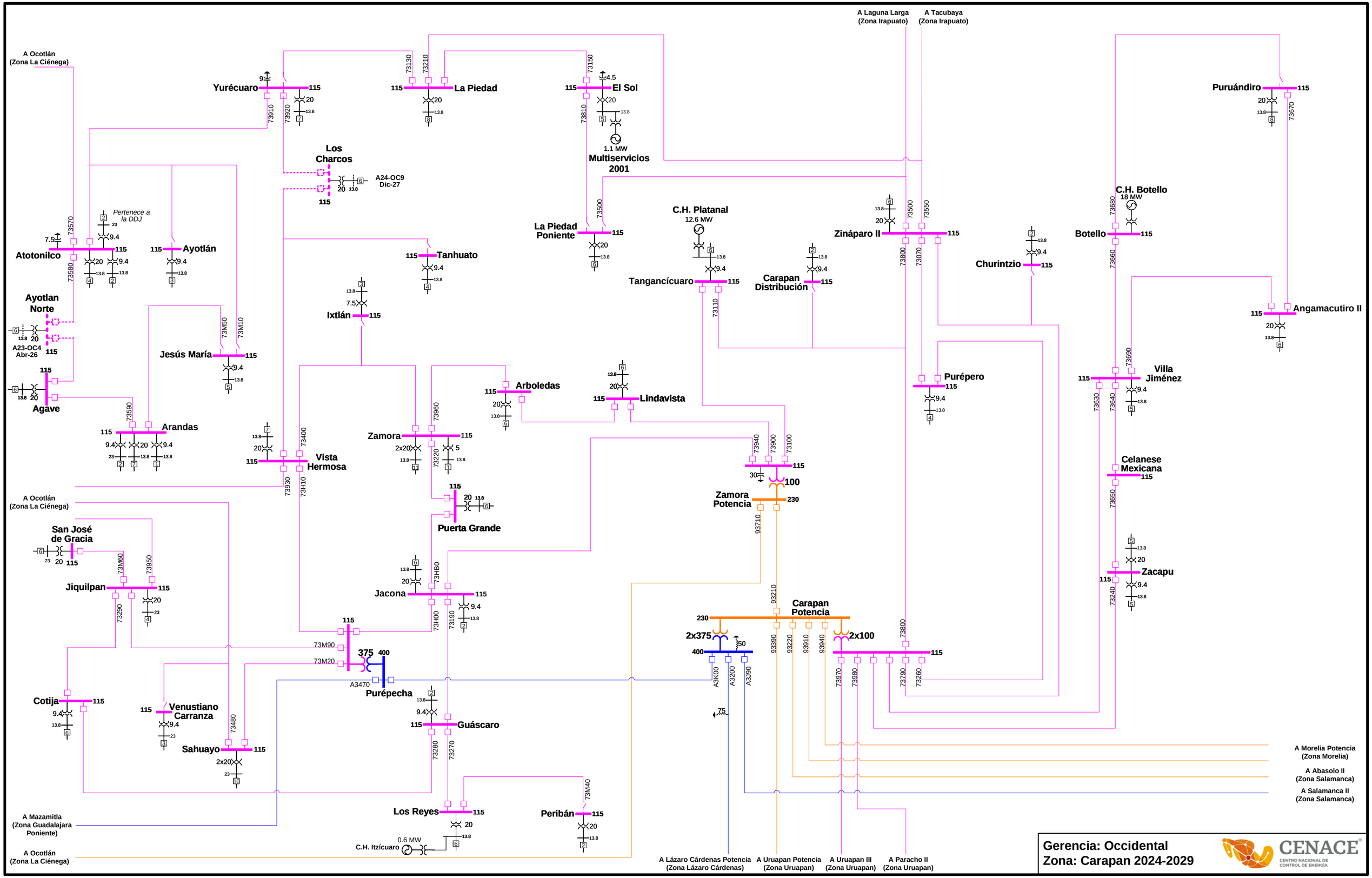
A Ocotlán (Zona La Ciénega)
Yurécuaro
La Piedad
El Sol
1.1 MW
Multiservicios 2001
A Laguna Larga (Zona Irapuato)
A Tacubaya (Zona Irapuato)
Puruándiro
Los Charcos
A24-OC9 Dic-27
Pertenece a la DDJ
Atotonilco
Ayotlán
Tanhuato
La Piedad Poniente
C.H. Platanal
12.6 MW
Zináparo II
C.H. Botello
18 MW
Botello
Churintzio
Tangancícuaro
Carapan Distribución
Ixtlán
Ayotlan Norte
A23-OC4 Abr-26
Jesús María
Angamacutiro II
Agave
Arboledas
Lindavista
Purépero
Villa Jiménez
Arandas
Zamora
Vista Hermosa
100
Zamora Potencia
230
Celanese Mexicana
Puerta Grande
San José de Gracia
Zacapu
Jiquilpan
Jacona
Carapan Potencia
2x375
2x100
375
400
A3470
Purépecha
Cotija
Venustiano Carranza
Guáscaro
Sahuayo
Los Reyes
Peribán
0.6 MW
C.H. Itzícuaro
A Morelia Potencia (Zona Morelia)
A Abasolo II (Zona Salamanca)
A Salamanca II (Zona Salamanca)
A Mazamitla (Zona Guadalajara Poniente)
A Ocotlán (Zona La Ciénega)
A Lázaro Cárdenas Potencia (Zona Lázaro Cárdenas)
A Uruapan Potencia (Zona Uruapan)
A Uruapan III (Zona Uruapan)
A Paracho II (Zona Uruapan)
Gerencia: Occidental
Zona: Carapan 2024-2029
CENACE
CENTRO NACIONAL DE CONTROL DE ENERGÍA

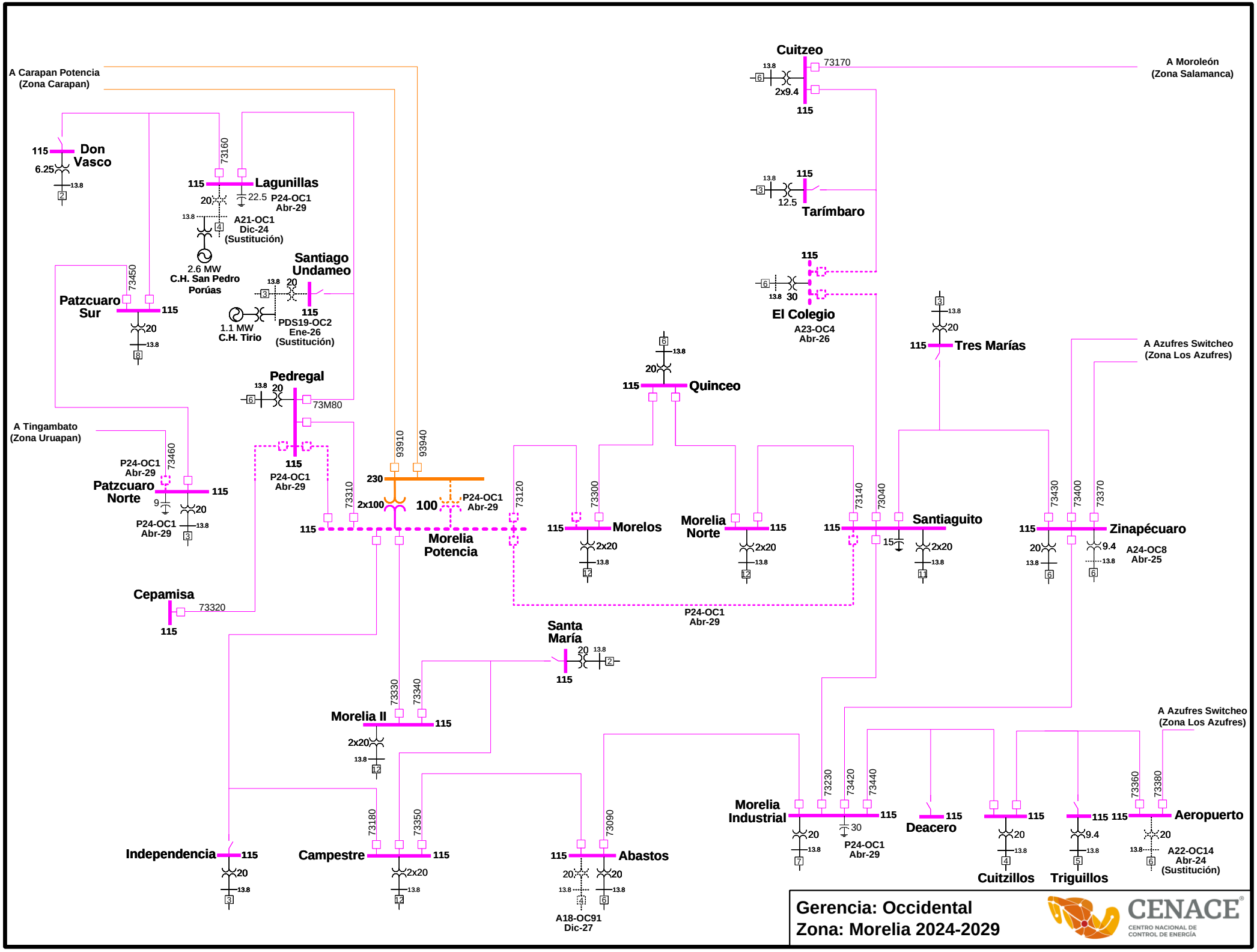
A Carapan Potencia
(Zona Carapan)
Don Vasco
115
6.25
13.8
2
73160
Lagunillas
115
20
22.5
P24-OC1
Abr-29
13.8
4
A21-OC1
Dic-24
(Sustitución)
2.6 MW
C.H. San Pedro
Porúas
Santiago
Undameo
13.8
20
3
115
PDS19-OC2
Ene-26
(Sustitución)
1.1 MW
C.H. Tirio
73450
Patzcuaro
Sur
115
20
13.8
8
Pedregal
13.8
20
6
73M80
115
P24-OC1
Abr-29
A Tingambato
(Zona Uruapan)
73460
P24-OC1
Abr-29
Patzcuaro
Norte
115
9
20
P24-OC1
Abr-29
13.8
3
93910
93940
230
2x100
100
P24-OC1
Abr-29
73310
115
Morelia
Potencia
73120
Cepamisa
73320
115
Santa
María
20
13.8
2
115
73330
73340
Morelia II
115
2x20
13.8
12
73180
73350
Independencia
115
20
13.8
3
Campestre
115
2x20
13.8
12
115
Abastos
20
20
13.8
13.8
4
6
73090
A18-OC91
Dic-27
Cuitzeo
13.8
6
73170
2x9.4
115
A Moroleón
(Zona Salamanca)
13.8
3
115
12.5
Tarímbaro
115
6
13.8
30
El Colegio
A23-OC4
Abr-26
6
13.8
20
115
Quinceo
73300
115
Morelos
2x20
13.8
12
Morelia
Norte
115
2x20
13.8
12
73140
73040
115
Santiaguito
15
2x20
13.8
11
3
13.8
20
115
Tres Marías
A Azufres Switcheo
(Zona Los Azufres)
73430
73400
73370
115
Zinapécuaro
20
13.8
6
9.4
13.8
6
A24-OC8
Abr-25
P24-OC1
Abr-29
Morelia
Industrial
73230
73420
73440
115
20
13.8
7
30
P24-OC1
Abr-29
Deacero
115
115
20
13.8
4
Cuitzillos
115
9.4
13.8
5
Triguillos
A Azufres Switcheo
(Zona Los Azufres)
73360
73380
115
Aeropuerto
20
13.8
6
A22-OC14
Abr-24
(Sustitución)
Gerencia: Occidental
Zona: Morelia 2024-2029
CENACE
CENTRO NACIONAL DE
CONTROL DE ENERGÍA

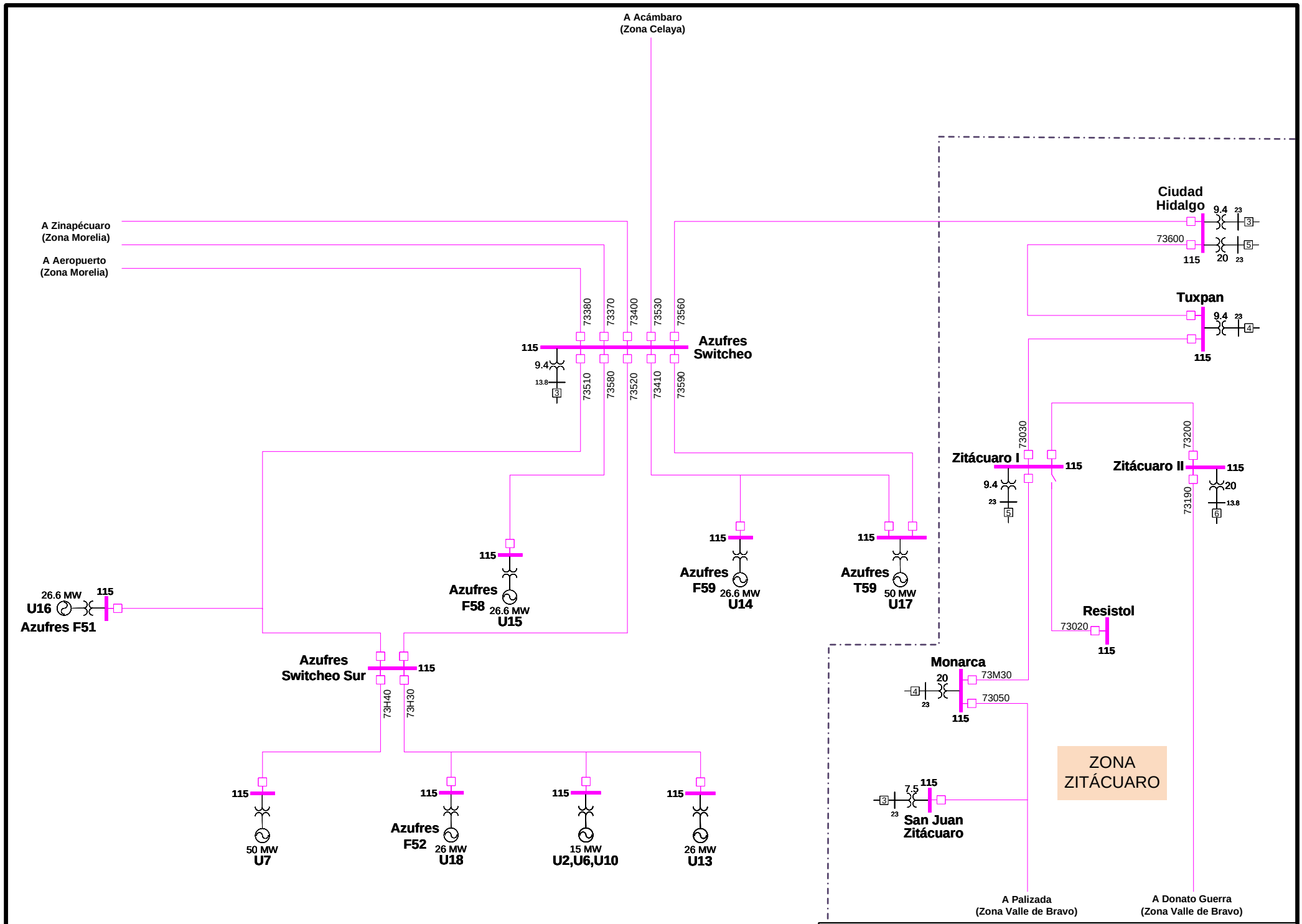
A Acámbaro
(Zona Celaya)
A Zinapécuaro
(Zona Morelia)
A Aeropuerto
(Zona Morelia)
Ciudad
Hidalgo
9.4
23
3
73600
5
115
20
23
Tuxpan
9.4
23
4
115
73380
73370
73400
73530
73560
115
Azufres
Switcheo
9.4
13.8
3
73510
73580
73520
73410
73590
73030
Zitácuaro I
115
9.4
23
5
73200
Zitácuaro II
115
20
13.8
6
73190
115
Azufres
F58
26.6 MW
U15
115
Azufres
F59
26.6 MW
U14
115
Azufres
T59
50 MW
U17
26.6 MW
U16
115
Azufres F51
Resistol
73020
115
Azufres
Switcheo Sur
115
73H40
73H30
Monarca
20
73M30
4
23
73050
115
ZONA
ZITÁCUARO
115
50 MW
U7
115
Azufres
F52
26 MW
U18
115
15 MW
U2,U6,U10
115
26 MW
U13
7.5
115
3
23
San Juan
Zitácuaro
A Palizada
(Zona Valle de Bravo)
A Donato Guerra
(Zona Valle de Bravo)
Gerencia: Occidental
Zona: Los Azufres 2024-2029
CENACE
CENTRO NACIONAL DE
CONTROL DE ENERGÍA

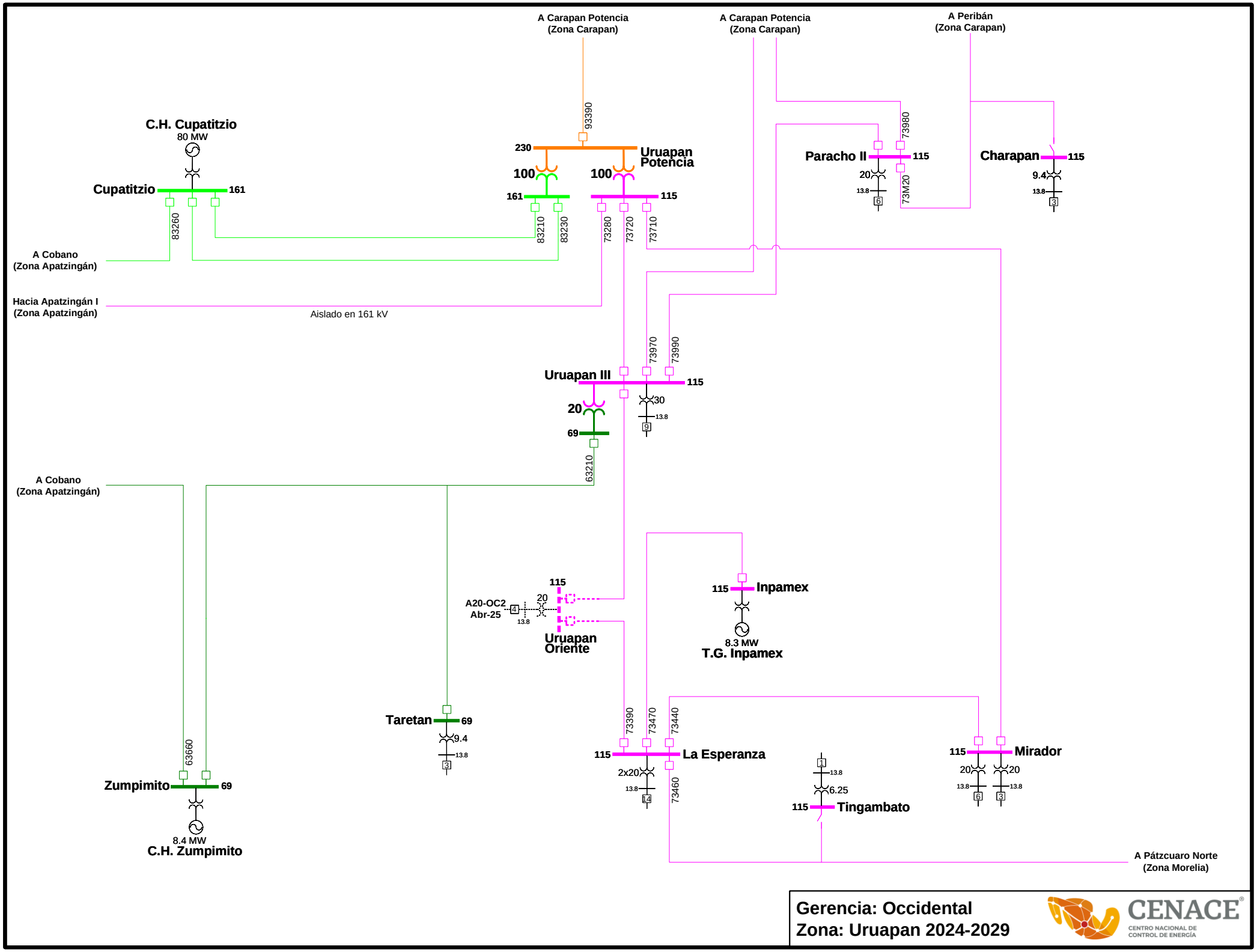
A Carapan Potencia
(Zona Carapan)
A Carapan Potencia
(Zona Carapan)
A Peribán
(Zona Carapan)
C.H. Cupatitzio
80 MW
Cupatitzio
161
83260
A Cobano
(Zona Apatzingán)
Hacia Apatzingán I
(Zona Apatzingán)
Aislado en 161 kV
93390
230
Uruapan
Potencia
100
100
161
115
83210
83230
73280
73720
73710
73980
Paracho II
115
20
13.8
6
73M20
Charapan
115
9.4
13.8
3
73970
73990
Uruapan III
115
20
69
30
13.8
9
63210
A Cobano
(Zona Apatzingán)
115
A20-OC2
Abr-25
4
20
13.8
Uruapan
Oriente
115
Inpamex
8.3 MW
T.G. Inpamex
Taretan
69
9.4
13.8
3
63660
Zumpimito
69
8.4 MW
C.H. Zumpimito
73390
73470
73440
115
La Esperanza
2x20
13.8
14
73460
1
13.8
6.25
115
Tingambato
115
Mirador
20
13.8
6
20
13.8
3
A Pátzcuaro Norte
(Zona Morelia)
Gerencia: Occidental
Zona: Uruapan 2024-2029
CENACE
CENTRO NACIONAL DE
CONTROL DE ENERGÍA

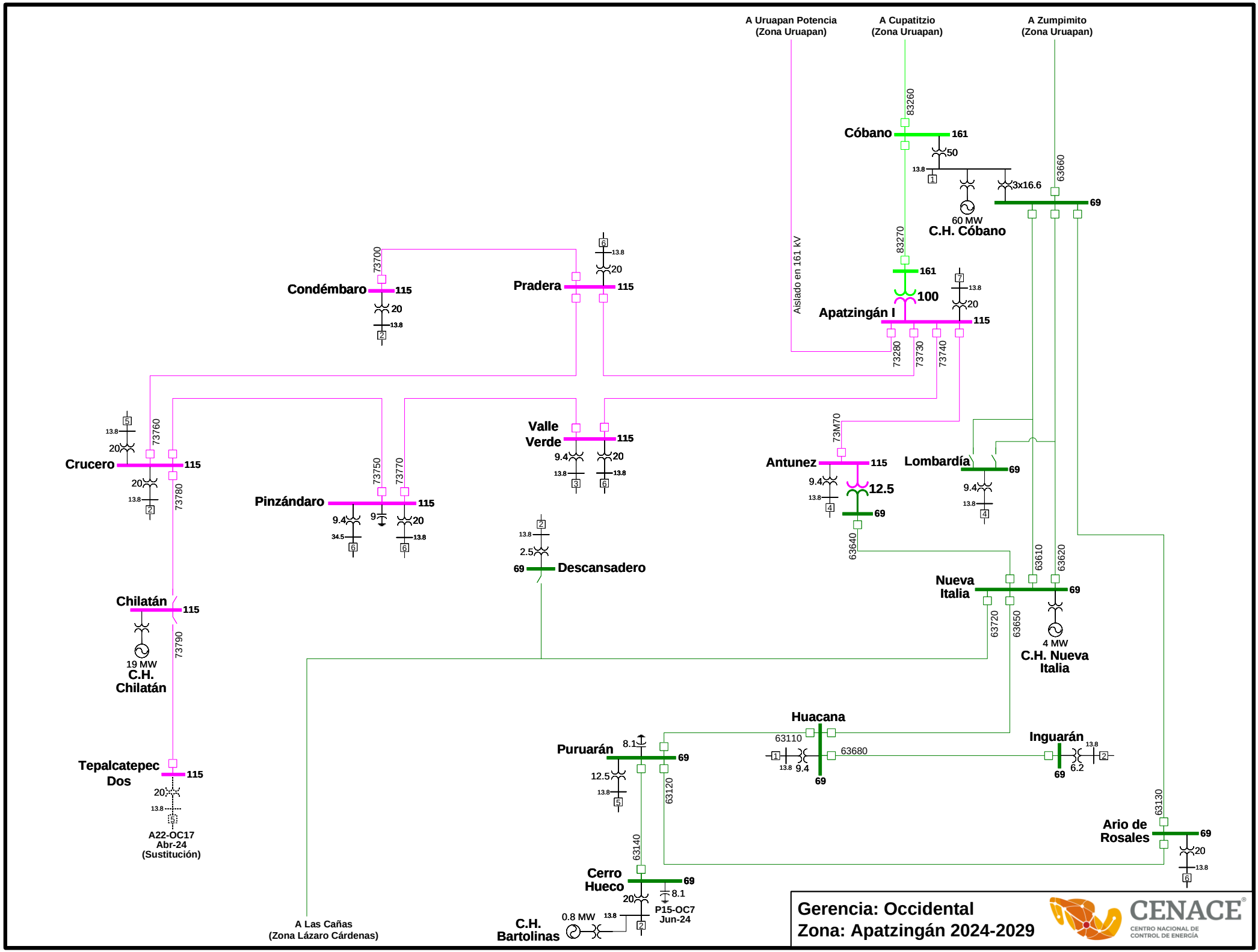
A Uruapan Potencia
(Zona Uruapan)
A Cupatitzio
(Zona Uruapan)
A Zumpimito
(Zona Uruapan)
83260
Cóbano
161
50
13.8
1
3x16.6
63660
69
60 MW
C.H. Cóbano
83270
161
100
Aislado en 161 kV
Apatzingán I
115
7
13.8
20
73280
73730
73740
73700
Condémbaro
115
20
13.8
2
6
13.8
20
Pradera
115
73760
5
13.8
20
Crucero
115
20
13.8
2
73780
73750
73770
Pinzándaro
115
9.4
9
20
34.5
6
13.8
6
Valle
Verde
115
9.4
20
13.8
3
13.8
6
73M70
Antunez
115
9.4
12.5
13.8
4
69
63640
Lombardía
69
9.4
13.8
4
2
13.8
2.5
69
Descansadero
63610
63620
Nueva
Italia
69
63720
63650
4 MW
C.H. Nueva
Italia
Chilatán
115
73790
19 MW
C.H.
Chilatán
Tepalcatepec
Dos
115
20
13.8
5
A22-OC17
Abr-24
(Sustitución)
Huacana
63110
63680
1
13.8
9.4
69
Inguarán
13.8
2
6.2
69
Puruarán
8.1
69
12.5
13.8
5
63120
63130
Ario de
Rosales
69
20
13.8
6
63140
Cerro
Hueco
69
20
8.1
P15-OC7
Jun-24
0.8 MW
13.8
2
C.H.
Bartolinas
A Las Cañas
(Zona Lázaro Cárdenas)
Gerencia: Occidental
Zona: Apatzingán 2024-2029
CENACE
CENTRO NACIONAL DE
CONTROL DE ENERGÍA

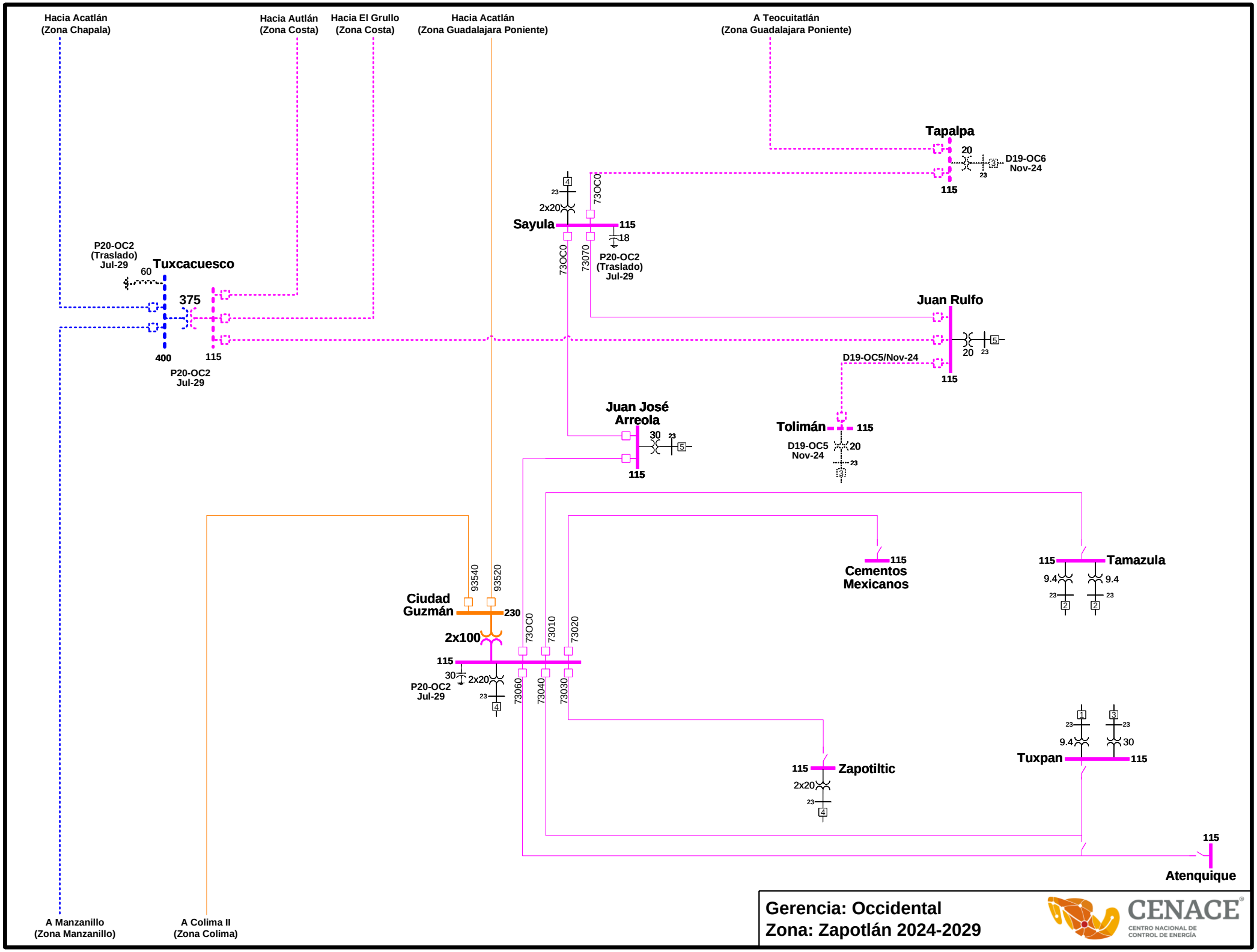

Gerencia: Occidental
Zona: Zapotlán 2024-2029

CENACE
CENTRO NACIONAL DE CONTROL DE ENERGÍA

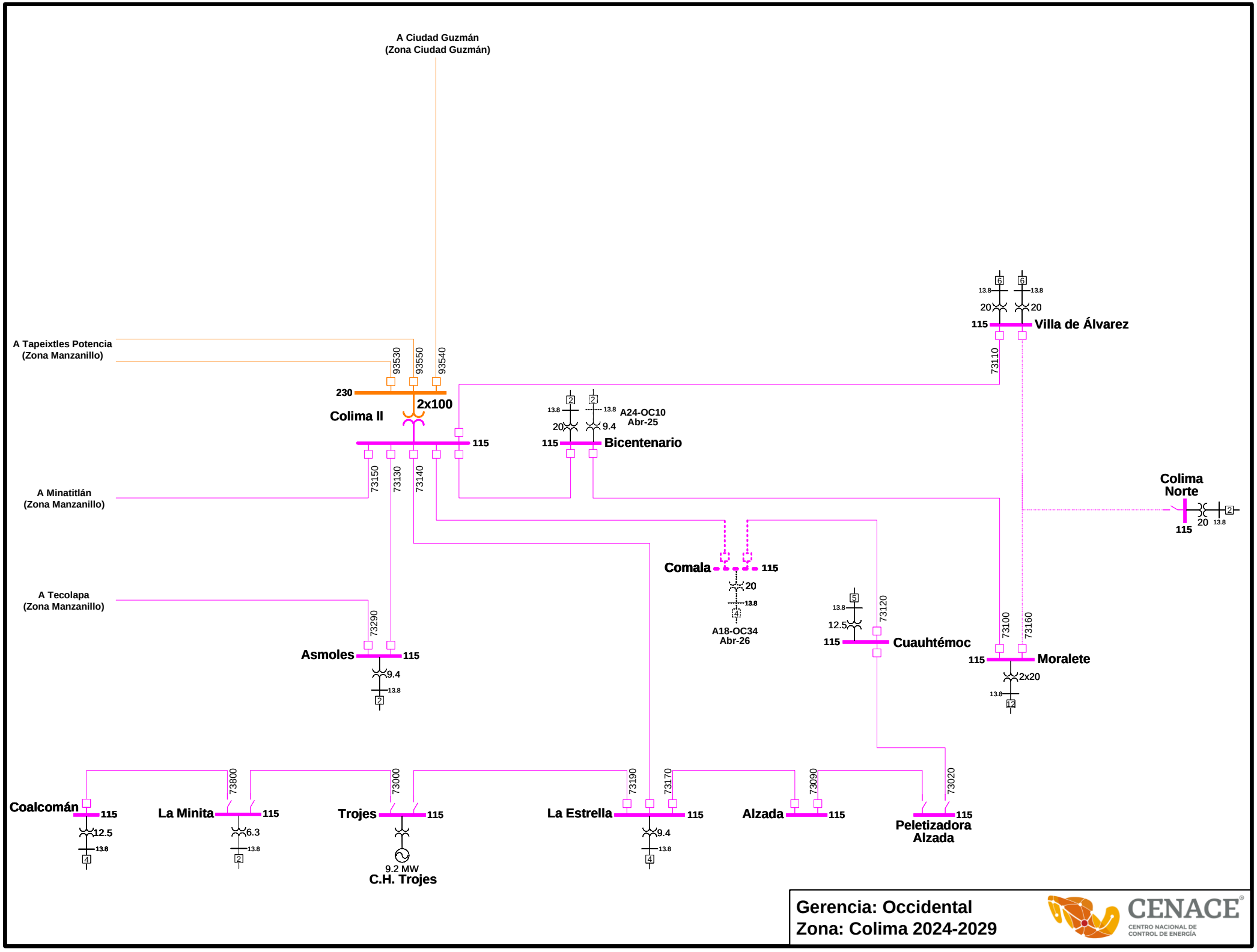
A Ciudad Guzmán
(Zona Ciudad Guzmán)
A Tapeixtles Potencia
(Zona Manzanillo)
93530
93550
93540
230
2x100
Colima II
115
A24-OC10
Abr-25
20
9.4
Bicentenario
Villa de Álvarez
73110
A Minatitlán
(Zona Manzanillo)
73150
73130
73140
Colima
Norte
Comala
A18-OC34
Abr-26
A Tecolapa
(Zona Manzanillo)
73290
Asmoles
12.5
Cuauhtémoc
73120
73100
73160
Moralete
2x20
Coalcomán
La Minita
6.3
73800
Trojes
73000
9.2 MW
C.H. Trojes
La Estrella
73190
73170
Alzada
73090
Peletizadora
Alzada
73020
Gerencia: Occidental
Zona: Colima 2024-2029
CENACE
CENTRO NACIONAL DE
CONTROL DE ENERGÍA

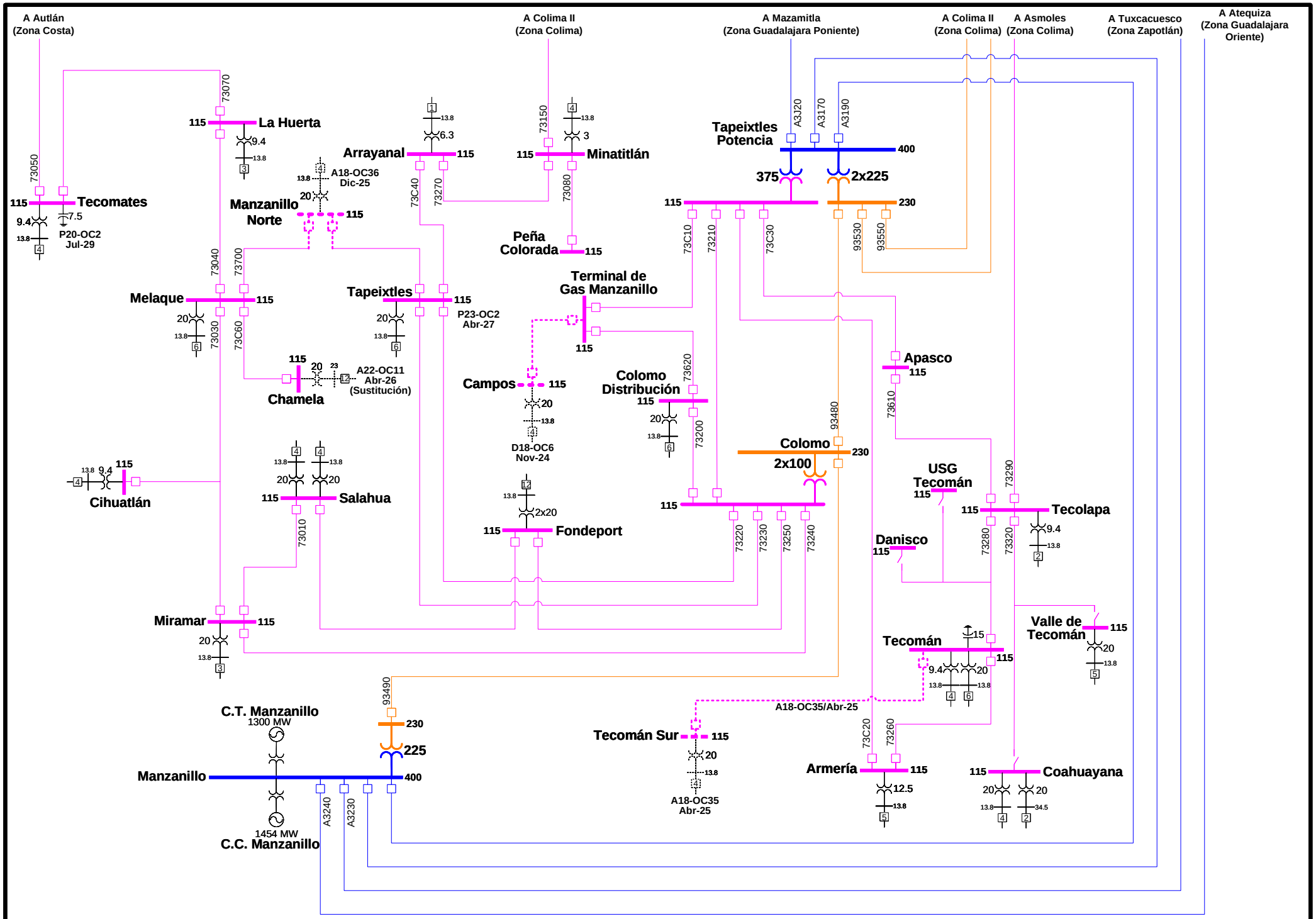

Gerencia: Occidental
Zona: Manzanillo 2024-2029

CENACE
CENTRO NACIONAL DE CONTROL DE ENERGÍA

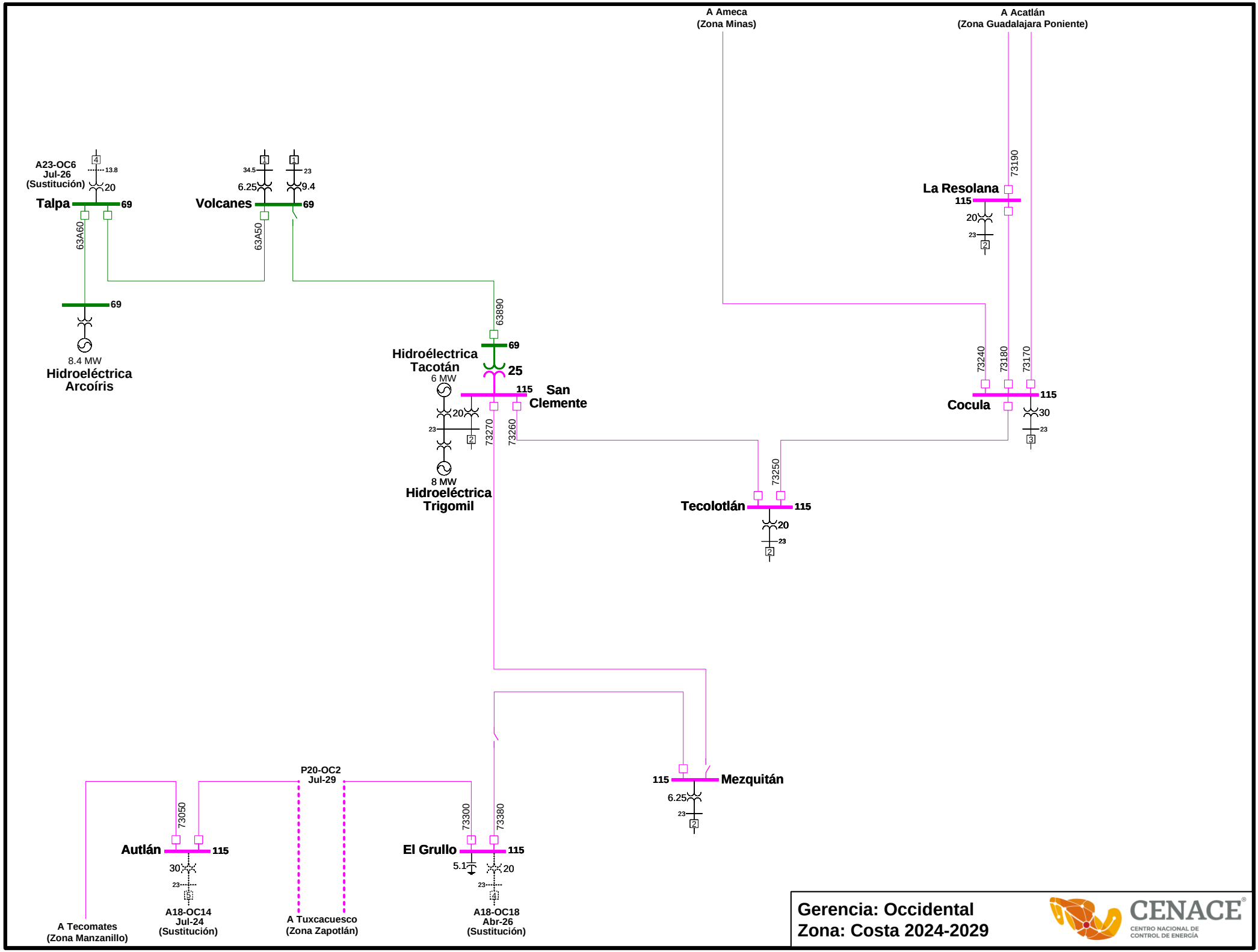
A Ameca
(Zona Minas)
A Acatlán
(Zona Guadalajara Poniente)
A23-OC6
Jul-26
(Sustitución)
13.8
20
Talpa
69
63A60
34.5
6.25
23
9.4
Volcanes
69
63A50
69
8.4 MW
Hidroeléctrica
Arcoíris
63890
69
Hidroélectrica
Tacotán
6 MW
25
115
San
Clemente
20
23
73270
73260
8 MW
Hidroeléctrica
Trigomil
73190
La Resolana
115
20
23
73240
73180
73170
Cocula
115
30
23
73250
Tecolotlán
115
20
23
115
Mezquitán
6.25
23
P20-OC2
Jul-29
73050
Autlán
115
30
23
A18-OC14
Jul-24
(Sustitución)
73300
73380
El Grullo
115
5.1
20
23
A18-OC18
Abr-26
(Sustitución)
A Tecomates
(Zona Manzanillo)
A Tuxcacuesco
(Zona Zapotlán)
Gerencia: Occidental
Zona: Costa 2024-2029
CENACE
CENTRO NACIONAL DE
CONTROL DE ENERGÍA

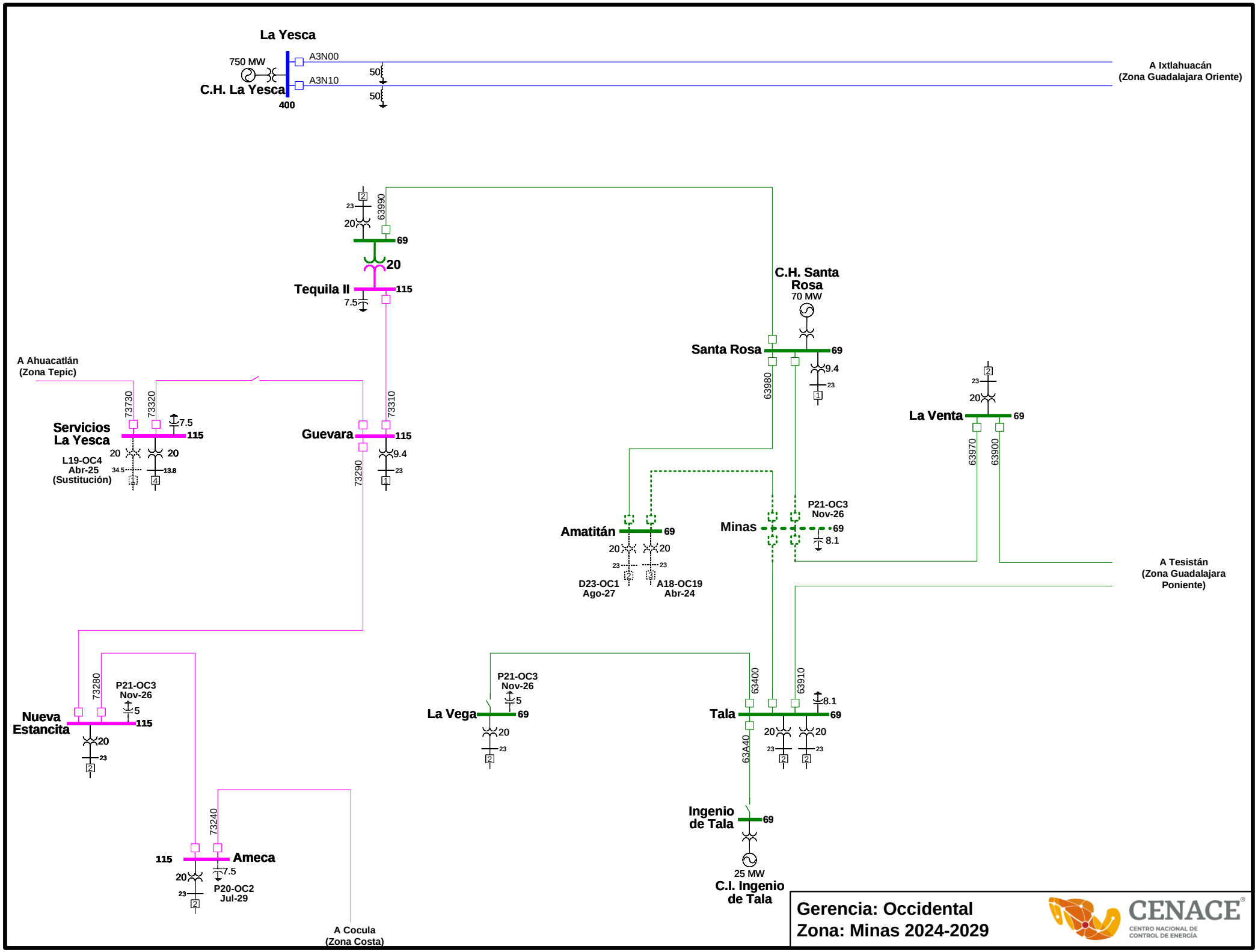
La Yesca
750 MW
C.H. La Yesca
400
A3N00
A3N10
50
50
A Ixtlahuacán
(Zona Guadalajara Oriente)
63990
20
69
20
Tequila II
115
7.5
C.H. Santa Rosa
70 MW
Santa Rosa
69
9.4
63980
A Ahuacatlán
(Zona Tepic)
73730
73320
7.5
Servicios La Yesca
115
20
20
L19-OC4
Abr-25
(Sustitución)
34.5
13.8
Guevara
115
73310
9.4
73290
La Venta
69
63970
63900
Amatitán
69
20
20
D23-OC1
Ago-27
A18-OC19
Abr-24
Minas
69
8.1
P21-OC3
Nov-26
A Tesistán
(Zona Guadalajara
Poniente)
73280
P21-OC3
Nov-26
5
Nueva Estancita
115
20
La Vega
69
20
P21-OC3
Nov-26
5
63400
63910
8.1
Tala
69
20
20
63A40
Ingenio de Tala
69
25 MW
C.I. Ingenio de Tala
73240
115
Ameca
7.5
20
P20-OC2
Jul-29
A Cocula
(Zona Costa)
Gerencia: Occidental
Zona: Minas 2024-2029
CENACE
CENTRO NACIONAL DE CONTROL DE ENERGÍA

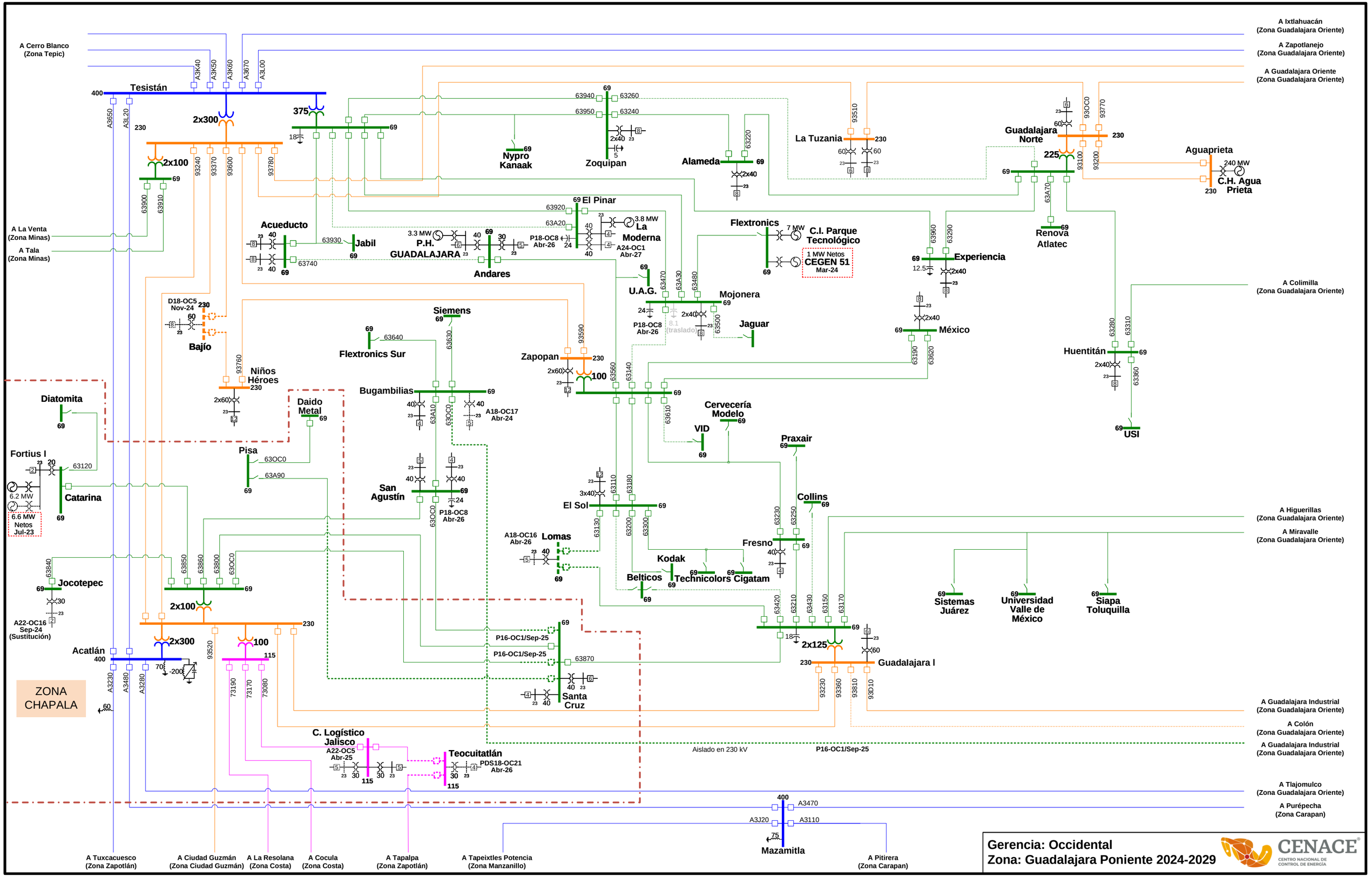
A Cerro Blanco (Zona Tepic)
A Ixtlahuacán (Zona Guadalajara Oriente)
A Zapotlanejo (Zona Guadalajara Oriente)
A Guadalajara Oriente (Zona Guadalajara Oriente)
Tesistán
2x300
375
2x100
Nypro Kanaak
Zoquipan
Alameda
La Tuzania
Guadalajara Norte
225
Aguaprieta
C.H. Agua Prieta
240 MW
A La Venta (Zona Minas)
A Tala (Zona Minas)
Acueducto
Jabil
P.H. GUADALAJARA
3.3 MW
Andares
El Pinar
La Moderna
3.8 MW
P18-OC8 Abr-26
A24-OC1 Abr-27
Flextronics
C.I. Parque Tecnológico
7 MW
1 MW Netos
CEGEN 51
Mar-24
Experiencia
Renova Atlatec
U.A.G.
Mojonera
Jaguar
D18-OC5 Nov-24
Bajío
Siemens
Flextronics Sur
Zapopan
100
Niños Héroes
Bugambilias
A18-OC17 Abr-24
Daido Metal
Diatomita
Cervecería Modelo
VID
Praxair
México
Huentitán
USI
A Colimilla (Zona Guadalajara Oriente)
Fortius I
Catarina
6.2 MW
6.6 MW Netos Jul-23
Pisa
San Agustín
P18-OC8 Abr-26
El Sol
Collins
Fresno
Lomas
A18-OC16 Abr-26
Kodak
Technicolors Cigatam
Belticos
Jocotepec
A22-OC16 Sep-24 (Sustitución)
2x100
2x300
100
Acatlán
ZONA CHAPALA
P16-OC1/Sep-25
Santa Cruz
2x125
Guadalajara I
Sistemas Juárez
Universidad Valle de México
Siapa Toluquilla
A Higuerillas (Zona Guadalajara Oriente)
A Miravalle (Zona Guadalajara Oriente)
A Guadalajara Industrial (Zona Guadalajara Oriente)
A Colón (Zona Guadalajara Oriente)
A Guadalajara Industrial (Zona Guadalajara Oriente)
Aislado en 230 kV
P16-OC1/Sep-25
C. Logístico Jalisco
A22-OC5 Abr-25
Teocuitatlán
PDS18-OC21 Abr-26
A Tlajomulco (Zona Guadalajara Oriente)
A Purépecha (Zona Carapan)
Mazamitla
A Tuxcacuesco (Zona Zapotlán)
A Ciudad Guzmán (Zona Ciudad Guzmán)
A La Resolana (Zona Costa)
A Cocula (Zona Costa)
A Tapalpa (Zona Zapotlán)
A Tapeixtles Potencia (Zona Manzanillo)
A Pitirera (Zona Carapan)
Gerencia: Occidental
Zona: Guadalajara Poniente 2024-2029
CENACE
CENTRO NACIONAL DE CONTROL DE ENERGÍA
Actualización: Jul-22

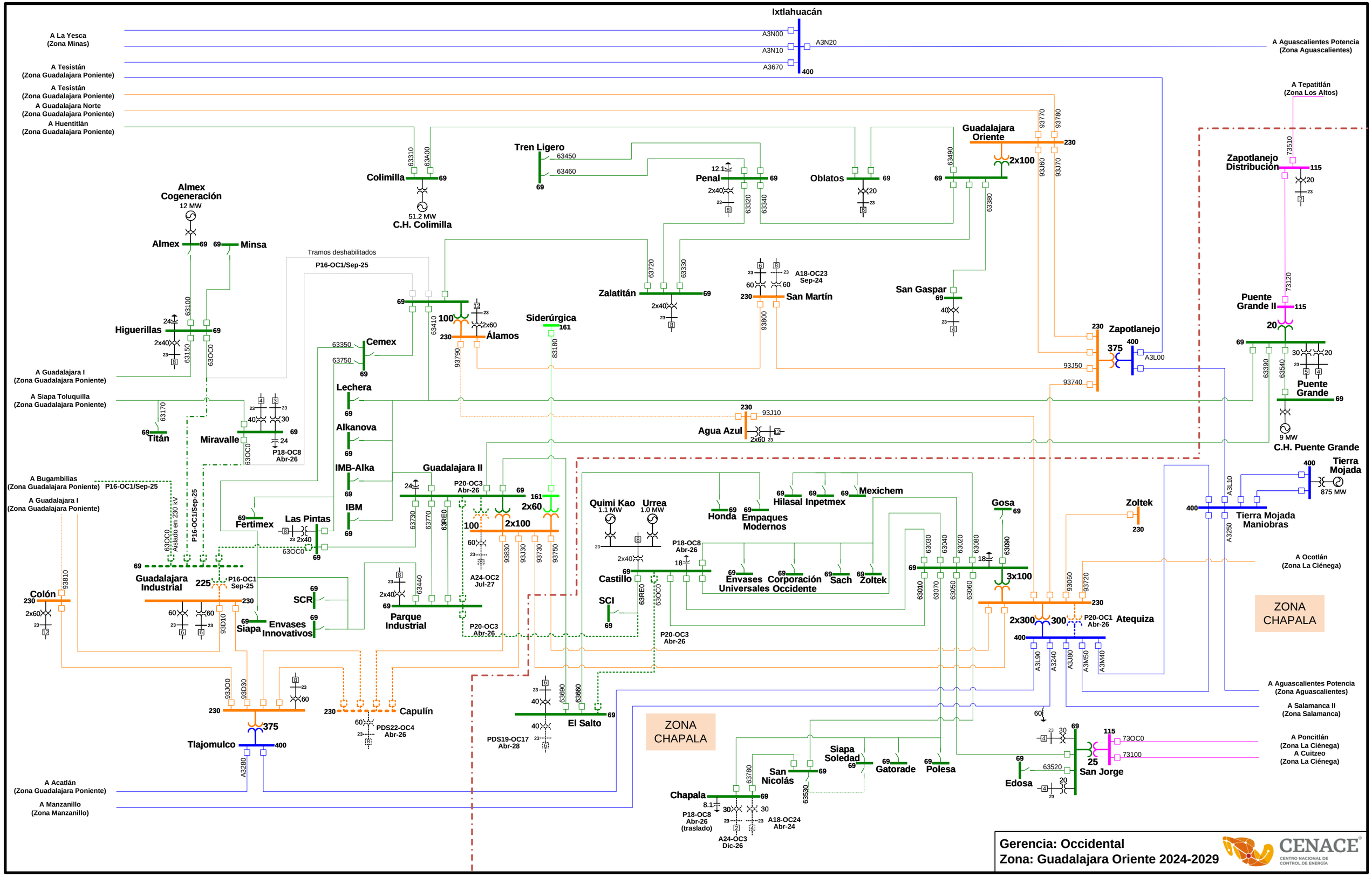
Ixtlahuacán
A3N00
A3N10
A3670
A3N20
400
A La Yesca
(Zona Minas)
A Tesistán
(Zona Guadalajara Poniente)
A Tesistán
(Zona Guadalajara Poniente)
A Guadalajara Norte
(Zona Guadalajara Poniente)
A Huentitlán
(Zona Guadalajara Poniente)
A Aguascalientes Potencia
(Zona Aguascalientes)
A Tepatitlán
(Zona Los Altos)
Colimilla
51.2 MW
C.H. Colimilla
Tren Ligero
Penal
Oblatos
Guadalajara Oriente
2x100
Zapotlanejo Distribución
Almex Cogeneración
12 MW
Almex
Minsa
Tramos deshabilitados
P16-OC1/Sep-25
Higuerillas
100
Álamos
Siderúrgica
Zalatitán
A18-OC23
Sep-24
San Martín
San Gaspar
Zapotlanejo
375
A3L00
Puente Grande II
20
Puente Grande
9 MW
C.H. Puente Grande
A Guadalajara I
(Zona Guadalajara Poniente)
A Siapa Toluquilla
(Zona Guadalajara Poniente)
Cemex
Lechera
Alkanova
IMB-Alka
IBM
Titán
Miravalle
P18-OC8
Abr-26
Agua Azul
Guadalajara II
P20-OC3
Abr-26
2x60
A24-OC2
Jul-27
Parque Industrial
Tierra Mojada
875 MW
Tierra Mojada Maniobras
A3L10
A3250
A Bugambilias
(Zona Guadalajara Poniente)
P16-OC1/Sep-25
A Guadalajara I
(Zona Guadalajara Poniente)
Fertimex
Las Pintas
Quimi Kao
1.1 MW
Urrea
1.0 MW
Honda
Empaques Modernos
Hilasal
Inpetmex
Mexichem
Gosa
Zoltek
A Ocotlán
(Zona La Ciénega)
Castillo
SCI
Envases Universales Occidente
Corporación
Sach
Zoltek
3x100
Atequiza
P20-OC1
Abr-26
ZONA CHAPALA
Colón
Guadalajara Industrial
225
P16-OC1
Sep-25
SCR
Siapa
Envases Innovativos
Capulín
PDS22-OC4
Abr-26
Tlajomulco
375
A3280
El Salto
PDS19-OC17
Abr-28
A Aguascalientes Potencia
(Zona Aguascalientes)
A Salamanca II
(Zona Salamanca)
A Poncitlán
(Zona La Ciénega)
A Cuitzeo
(Zona La Ciénega)
Siapa Soledad
Gatorade
Polesa
San Nicolás
Chapala
P18-OC8
Abr-26
(traslado)
A18-OC24
Abr-24
A24-OC3
Dic-26
Edosa
25
San Jorge
A Acatlán
(Zona Guadalajara Poniente)
A Manzanillo
(Zona Manzanillo)
Gerencia: Occidental
Zona: Guadalajara Oriente 2024-2029
CENACE
CENTRO NACIONAL DE CONTROL DE ENERGÍA

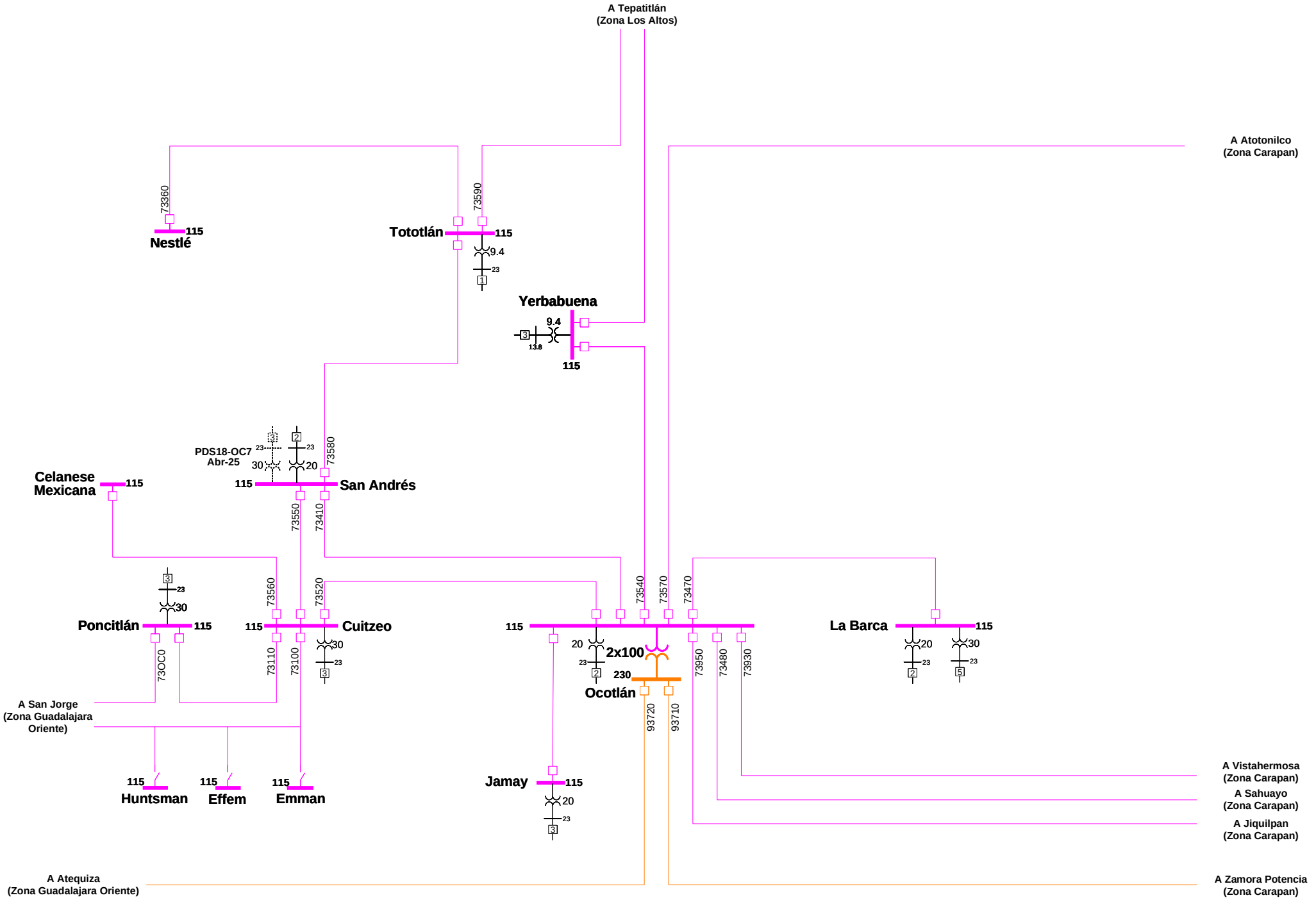

Gerencia: Occidental
Zona: Ciénega 2024-2029

CENACE
CENTRO NACIONAL DE CONTROL DE ENERGÍA

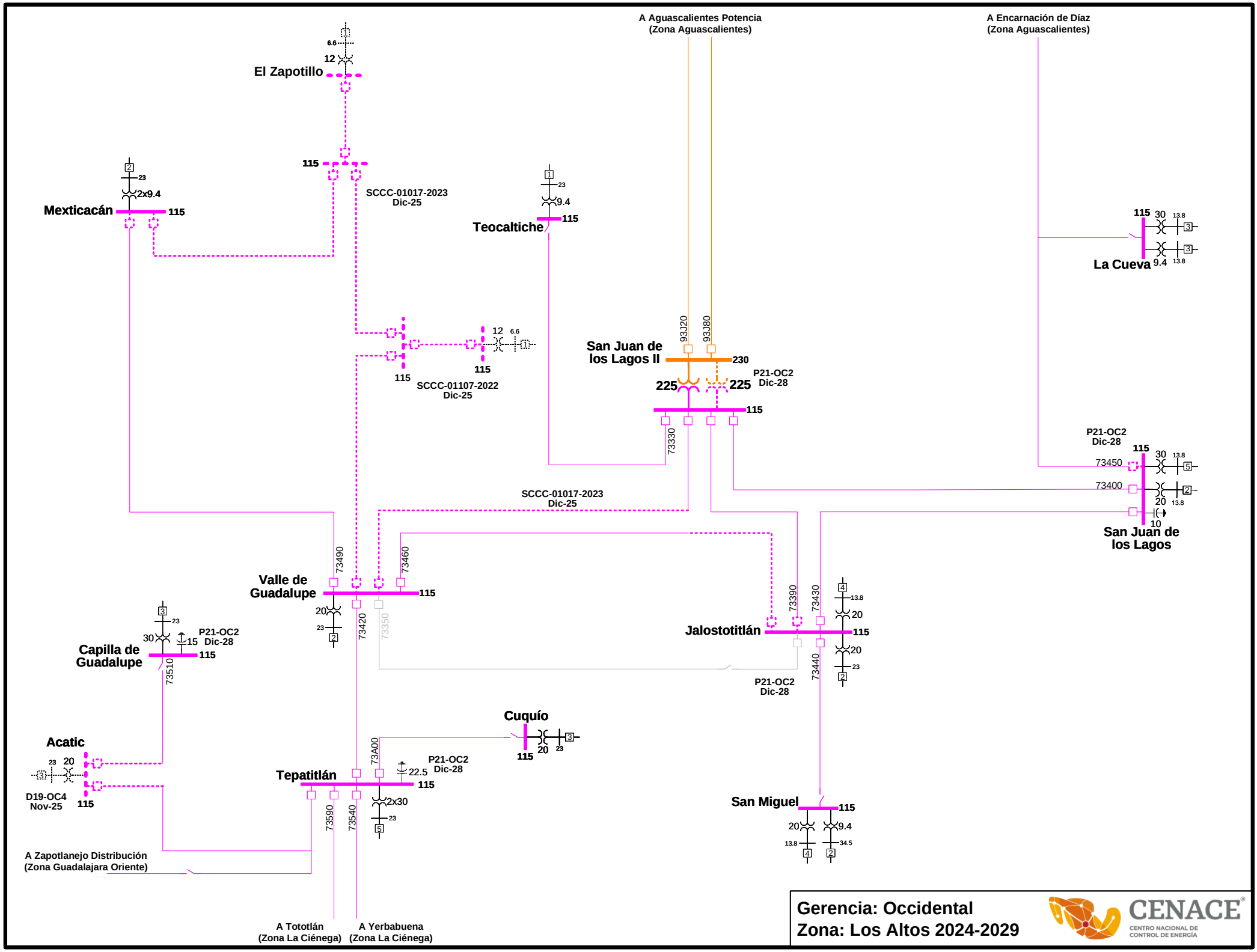
A Aguascalientes Potencia
(Zona Aguascalientes)
A Encarnación de Díaz
(Zona Aguascalientes)
El Zapotillo
6.6
12
115
Mexticacán
2x9.4
115
SCCC-01017-2023
Dic-25
Teocaltiche
9.4
115
La Cueva
115
30
13.8
9.4
13.8
115
SCCC-01107-2022
Dic-25
12
6.6
115
San Juan de
los Lagos II
93J20
93J80
230
225
225
P21-OC2
Dic-28
115
73330
P21-OC2
Dic-28
115
73450
30
13.8
73400
20
13.8
10
San Juan de
los Lagos
SCCC-01017-2023
Dic-25
Valle de
Guadalupe
73490
73460
115
20
23
73420
73350
Capilla de
Guadalupe
30
23
15
P21-OC2
Dic-28
115
73510
Jalostotitlán
73390
73430
13.8
20
115
20
23
73440
P21-OC2
Dic-28
Cuquío
20
23
115
Acatic
23
20
D19-OC4
Nov-25
115
Tepatitlán
73A00
22.5
P21-OC2
Dic-28
115
2x30
23
73590
73540
San Miguel
115
20
9.4
13.8
34.5
A Zapotlanejo Distribución
(Zona Guadalajara Oriente)
A Tototlán
(Zona La Ciénega)
A Yerbabuena
(Zona La Ciénega)
Gerencia: Occidental
Zona: Los Altos 2024-2029
CENACE
CENTRO NACIONAL DE
CONTROL DE ENERGÍA

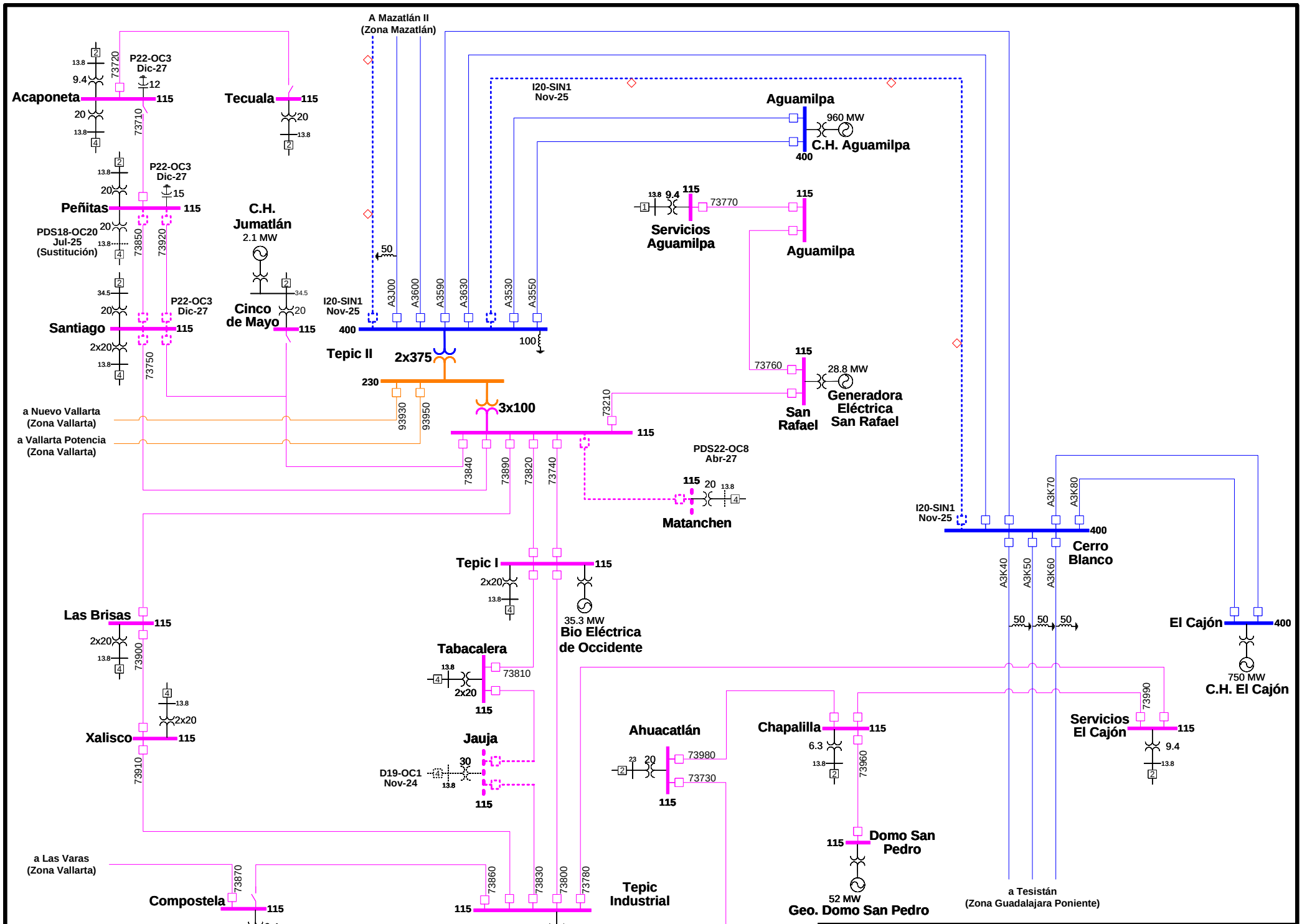
A Mazatlán II
(Zona Mazatlán)
Acaponeta
115
P22-OC3
Dic-27
12
73720
73710
Tecuala
115
Peñitas
115
P22-OC3
Dic-27
15
PDS18-OC20
Jul-25
(Sustitución)
73850
73920
C.H.
Jumatlán
2.1 MW
Santiago
115
P22-OC3
Dic-27
73750
Cinco
de Mayo
115
I20-SIN1
Nov-25
A3300
A3600
A3590
A3630
A3530
A3550
400
50
100
Tepic II
2x375
230
93930
93950
3x100
a Nuevo Vallarta
(Zona Vallarta)
a Vallarta Potencia
(Zona Vallarta)
73840
73890
73820
73740
73210
115
I20-SIN1
Nov-25
Aguamilpa
960 MW
C.H. Aguamilpa
400
Servicios
Aguamilpa
73770
115
Aguamilpa
73760
San
Rafael
28.8 MW
Generadora
Eléctrica
San Rafael
PDS22-OC8
Abr-27
Matanchen
I20-SIN1
Nov-25
400
Cerro
Blanco
A3K70
A3K80
A3K40
A3K50
A3K60
50
50
50
El Cajón
400
750 MW
C.H. El Cajón
Tepic I
115
2x20
35.3 MW
Bio Eléctrica
de Occidente
Las Brisas
115
2x20
73900
Tabacalera
73810
2x20
115
Xalisco
115
2x20
73910
Jauja
30
D19-OC1
Nov-24
115
Ahuacatlán
20
73980
73730
115
Chapalilla
115
6.3
73960
Servicios
El Cajón
115
73990
9.4
Domo San
Pedro
115
52 MW
Geo. Domo San Pedro
a Tesistán
(Zona Guadalajara Poniente)
a Las Varas
(Zona Vallarta)
Compostela
115
9.4
73870
73860
73830
73800
73780
115
2x20
Tepic
Industrial
a La Yesca Distribución
(Zona Minas)
Gerencia: Occidental
Zona: Tepic 2024-2029
CENACE
CENTRO NACIONAL DE
CONTROL DE ENERGÍA

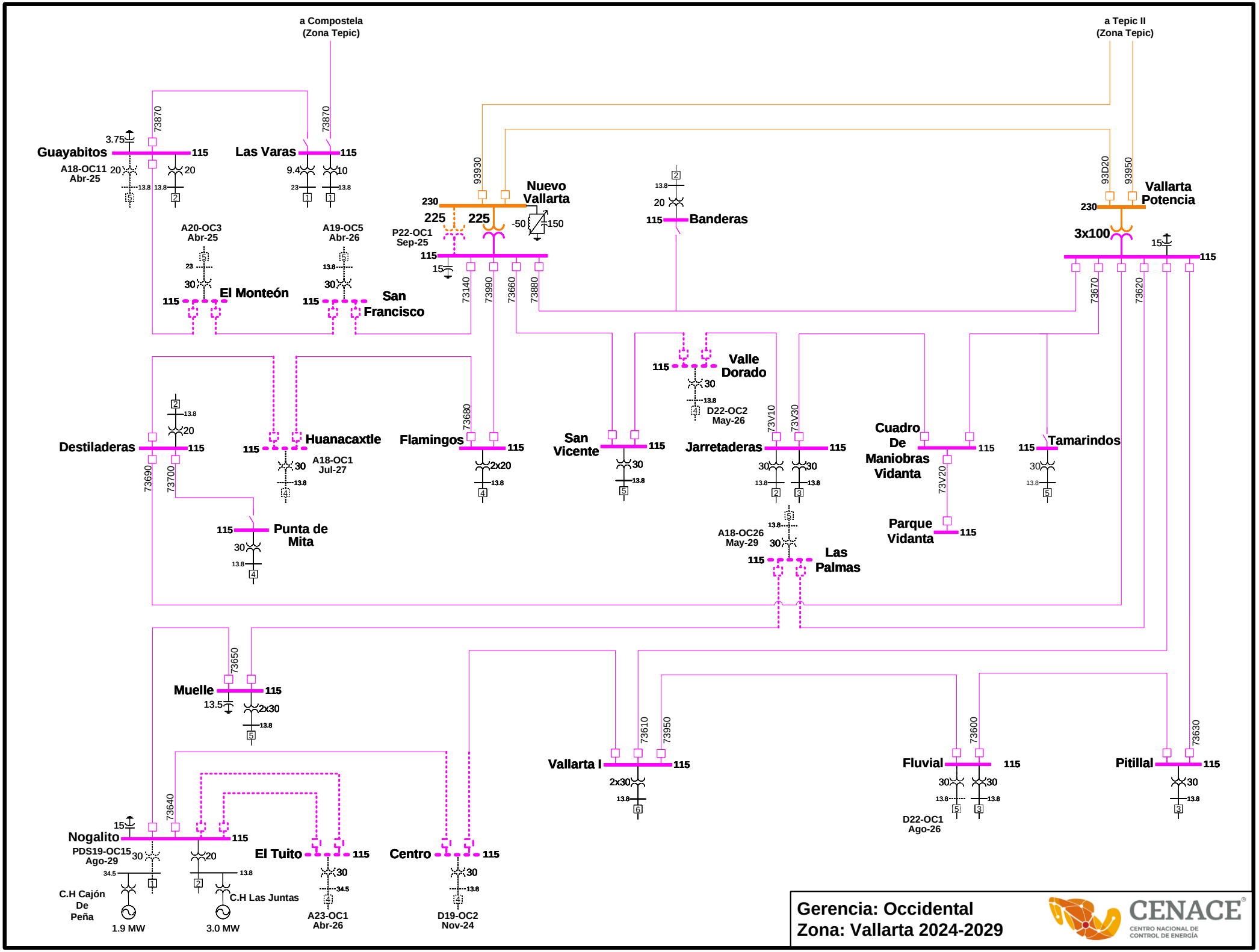
a Compostela
(Zona Tepic)
a Tepic II
(Zona Tepic)
Guayabitos
115
3.75
73870
A18-OC11
Abr-25
20
13.8
Las Varas
115
9.4
10
23
Nuevo
Vallarta
230
225
225
93930
-50
150
P22-OC1
Sep-25
15
Banderas
115
20
Vallarta
Potencia
230
93D20
93950
3x100
15
A20-OC3
Abr-25
30
El Monteón
A19-OC5
Abr-26
San
Francisco
73140
73990
73660
73880
73670
73620
Valle
Dorado
D22-OC2
May-26
Destiladeras
73690
73700
Huanacaxtle
A18-OC1
Jul-27
Flamingos
73680
2x20
San
Vicente
Jarretaderas
73V10
73V30
Cuadro
De
Maniobras
Vidanta
73V20
Tamarindos
Parque
Vidanta
Punta de
Mita
A18-OC26
May-29
Las
Palmas
Muelle
73650
13.5
2x30
Vallarta I
73610
73950
Fluvial
73600
D22-OC1
Ago-26
Pitillal
73630
Nogalito
73640
PDS19-OC15
Ago-29
34.5
C.H Cajón
De
Peña
1.9 MW
C.H Las Juntas
3.0 MW
El Tuito
A23-OC1
Abr-26
Centro
D19-OC2
Nov-24
Gerencia: Occidental
Zona: Vallarta 2024-2029
CENACE
CENTRO NACIONAL DE
CONTROL DE ENERGÍA

CENACE®
CENTRO NACIONAL DE CONTROL DE ENERGÍA

GERENCIA DE CONTROL REGIONAL NOROESTE

REGIONES

Generación	Transmisión	Nivel de Tensión
Ciclo Combinado	Subestación Eléctrica	400 kV
Fotovoltaica	Línea de Transmisión	230 kV
Hidroeléctrica	Estructura de doble circuito tendido del primero	115 kV
Termoeléctrica	STATCOM	13.8 kV
Turbogás	Obra legada	
	Obra instruida	
	Obra a cargo de solicitante	

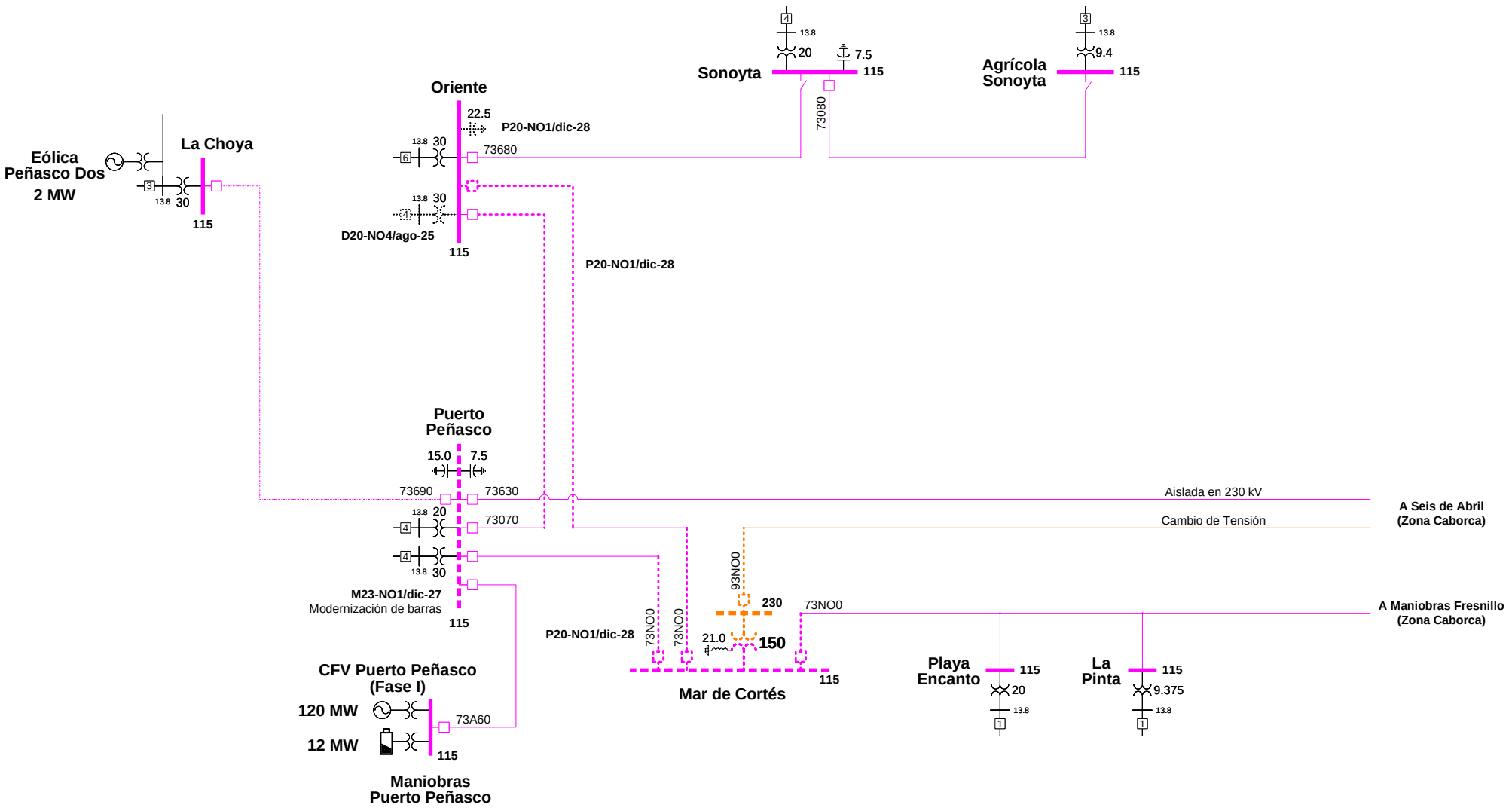

Gerencia: Noroeste
Zona: Puerto Peñasco 2024-2029

CENACE
CENTRO NACIONAL DE CONTROL DE ENERGÍA

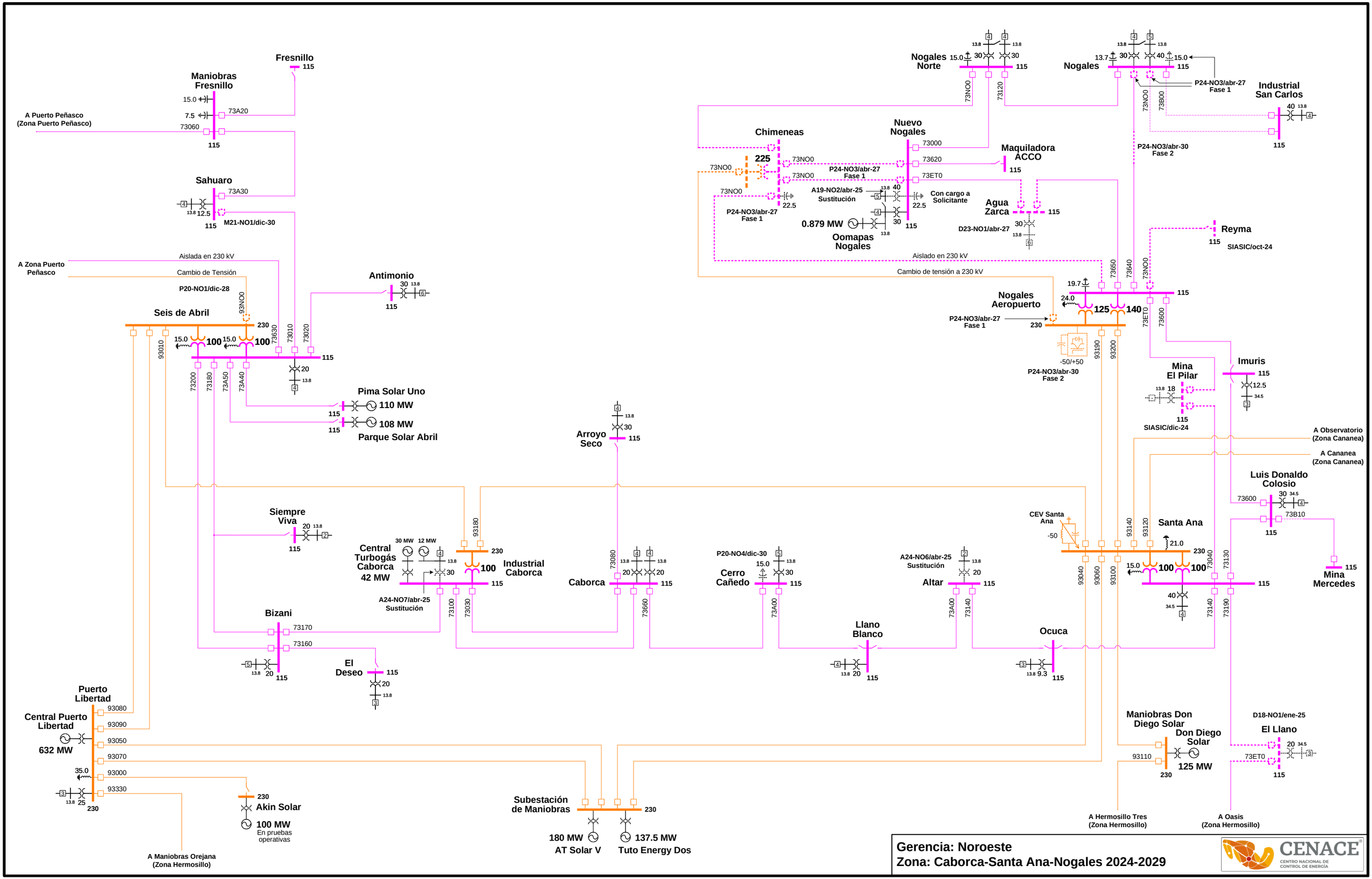
Fresnillo
115
Maniobras Fresnillo
15.0
7.5
73A20
73060
115
A Puerto Peñasco (Zona Puerto Peñasco)
Sahuaro
73A30
13.8
12.5
115
M21-NO1/dic-30
A Zona Puerto Peñasco
Aislada en 230 kV
Cambio de Tensión
P20-NO1/dic-28
93NO0
Seis de Abril
230
15.0
100
15.0
100
73630
73010
73020
115
93010
73200
73180
73A50
73A40
20
13.8
Antimonio
30
13.8
115
Pima Solar Uno
110 MW
115
108 MW
115
Parque Solar Abril
Arroyo Seco
13.8
30
115
Nogales Norte
15.0
30
13.8
30
13.8
115
73NO0
73120
Nogales
13.7
30
13.8
40
13.8
15.0
115
P24-NO3/abr-27 Fase 1
73NO0
73B00
Industrial San Carlos
40
13.8
115
P24-NO3/abr-30 Fase 2
Chimeneas
225
73NO0
73NO0
73NO0
P24-NO3/abr-27 Fase 1
22.5
Nuevo Nogales
73000
73620
73ET0
P24-NO3/abr-27 Fase 1
A19-NO2/abr-25 Sustitución
13.8
40
22.5
Con cargo a Solicitante
0.879 MW
13.8
30
115
Oomapas Nogales
Maquiladora ACCO
115
Agua Zarca
115
D23-NO1/abr-27
30
13.8
Reyma
115
SIASIC/oct-24
Aislado en 230 kV
Cambio de tensión a 230 kV
19.7
73650
73640
73NO0
115
Nogales Aeropuerto
24.0
125
140
P24-NO3/abr-27 Fase 1
230
73ET0
73600
-50/+50
P24-NO3/abr-30 Fase 2
93190
93200
Mina El Pilar
13.8
18
115
SIASIC/dic-24
Imuris
115
12.5
34.5
A Observatorio (Zona Cananea)
A Cananea (Zona Cananea)
Luis Donaldo Colosio
73600
30
34.5
73B10
115
Mina Mercedes
115
Siempre Viva
20
13.8
115
Central Turbogás Caborca 42 MW
30 MW
12 MW
13.8
30
A24-NO7/abr-25 Sustitución
93180
230
100
Industrial Caborca
115
73100
73030
Caborca
73080
13.8
20
13.8
20
115
73660
P20-NO4/dic-30
15.0
13.8
30
Cerro Cañedo
115
73A00
A24-NO6/abr-25 Sustitución
13.8
20
Altar
115
73A00
73140
CEV Santa Ana
-50
93040
93060
93100
93140
93120
Santa Ana
21.0
230
15.0
100
100
73040
73130
115
40
34.5
73140
73190
Bizani
73170
73160
13.8
20
115
El Deseo
115
20
13.8
Llano Blanco
13.8
20
115
Ocuca
13.8
9.3
115
Puerto Libertad
93080
Central Puerto Libertad
93090
632 MW
93050
93070
35.0
93000
93330
13.8
25
230
230
Akin Solar
100 MW
En pruebas operativas
A Maniobras Orejana (Zona Hermosillo)
Subestación de Maniobras
230
180 MW
AT Solar V
137.5 MW
Tuto Energy Dos
Maniobras Don Diego Solar
Don Diego Solar
93110
125 MW
230
D18-NO1/ene-25
El Llano
20
34.5
73ET0
115
A Hermosillo Tres (Zona Hermosillo)
A Oasis (Zona Hermosillo)
Gerencia: Noroeste
Zona: Caborca-Santa Ana-Nogales 2024-2029
CENACE
CENTRO NACIONAL DE CONTROL DE ENERGÍA

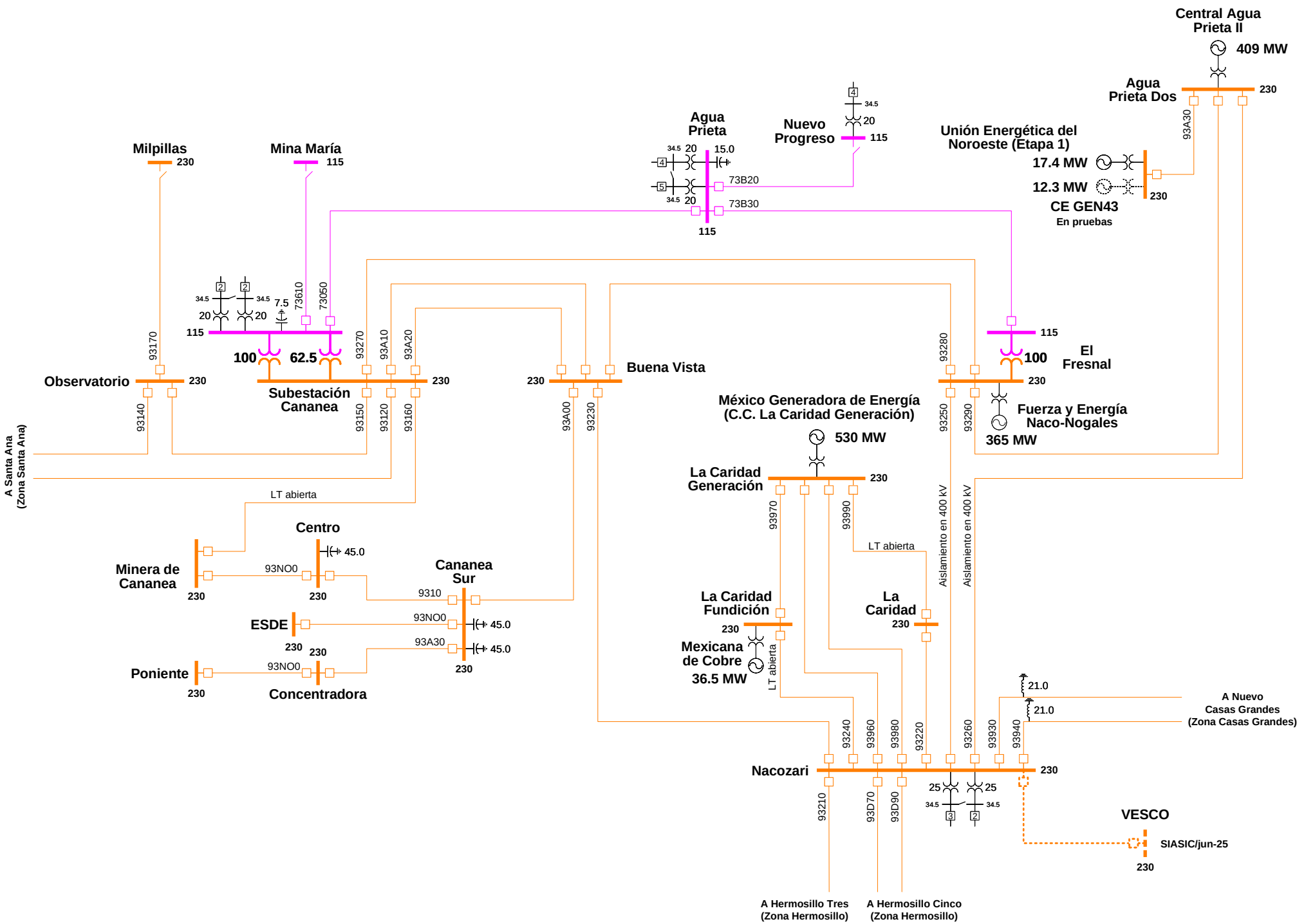

Gerencia: Noroeste
Zona: Cananea-Nacozari 2024-2029

CENACE
CENTRO NACIONAL DE CONTROL DE ENERGÍA

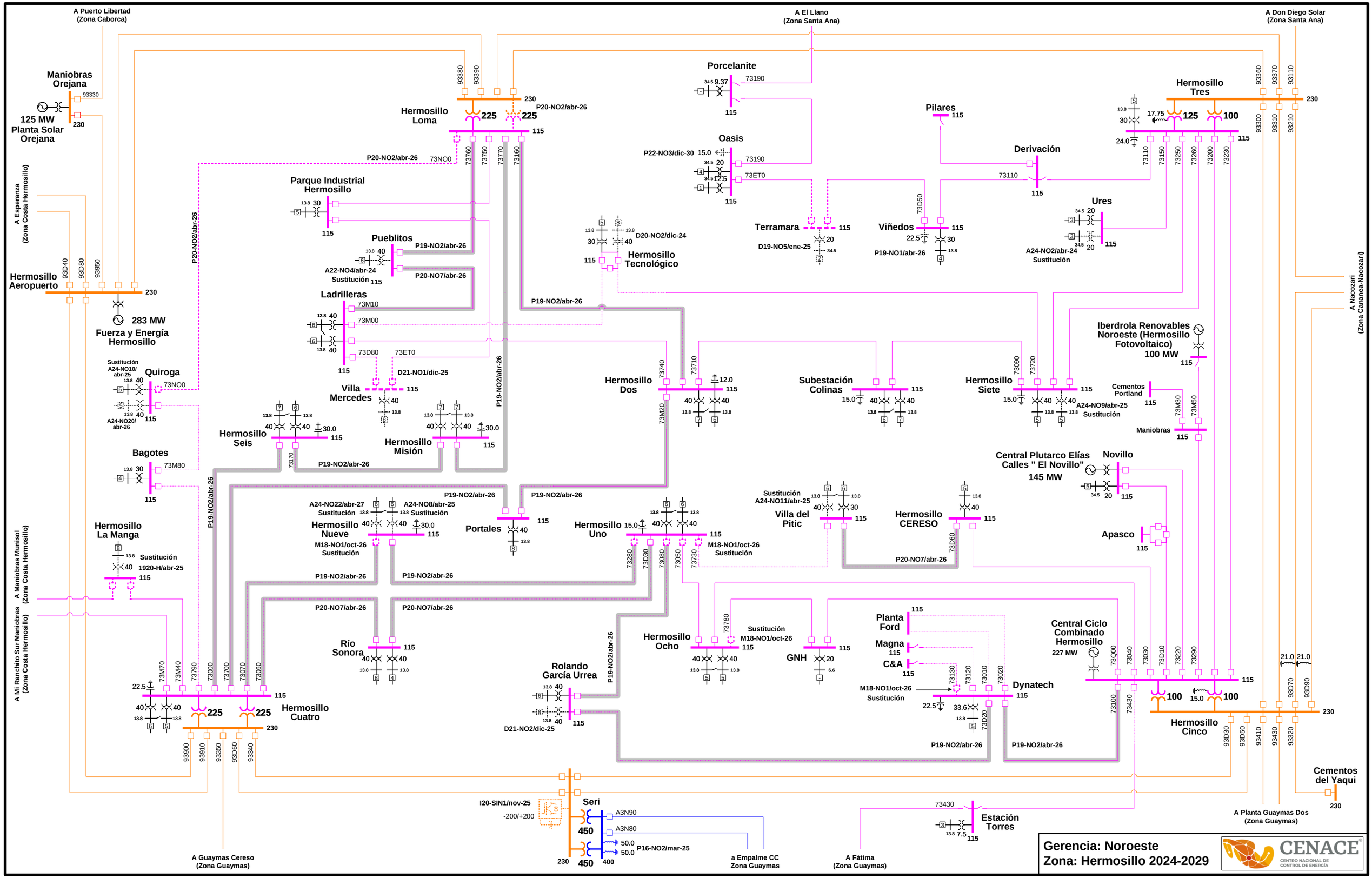
A Puerto Libertad (Zona Caborca)
A El Llano (Zona Santa Ana)
A Don Diego Solar (Zona Santa Ana)
Maniobras Orejana
125 MW Planta Solar Orejana
Hermosillo Loma
Porcelanite
Pilares
Hermosillo Tres
Oasis
Derivación
Parque Industrial Hermosillo
Pueblitos
Terramara
Viñedos
Ures
Hermosillo Tecnológico
Hermosillo Aeropuerto
283 MW Fuerza y Energía Hermosillo
Ladrilleras
Iberdrola Renovables Noroeste (Hermosillo Fotovoltaico) 100 MW
Quiroga
Villa Mercedes
Hermosillo Dos
Subestación Colinas
Hermosillo Siete
Cementos Portland
Maniobras
Hermosillo Seis
Hermosillo Misión
Bagotes
Central Plutarco Elías Calles " El Novillo" 145 MW
Novillo
Villa del Pitic
Hermosillo CERESO
Apasco
Hermosillo Nueve
Portales
Hermosillo Uno
Hermosillo La Manga
Río Sonora
Hermosillo Ocho
GNH
Planta Ford
Magna
C&A
Central Ciclo Combinado Hermosillo 227 MW
Dynatech
Rolando García Urrea
Hermosillo Cuatro
Hermosillo Cinco
Cementos del Yaqui
Seri
Estación Torres
A Esperanza (Zona Costa Hermosillo)
A Mi Ranchito Sur Maniobras (Zona Costa Hermosillo)
A Maniobras Munisol (Zona Costa Hermosillo)
A Nacozari (Zona Cananea-Nacozari)
A Guaymas Cereso (Zona Guaymas)
a Empalme CC Zona Guaymas
A Fátima (Zona Guaymas)
A Planta Guaymas Dos (Zona Guaymas)
Gerencia: Noroeste
Zona: Hermosillo 2024-2029
CENACE
CENTRO NACIONAL DE CONTROL DE ENERGÍA

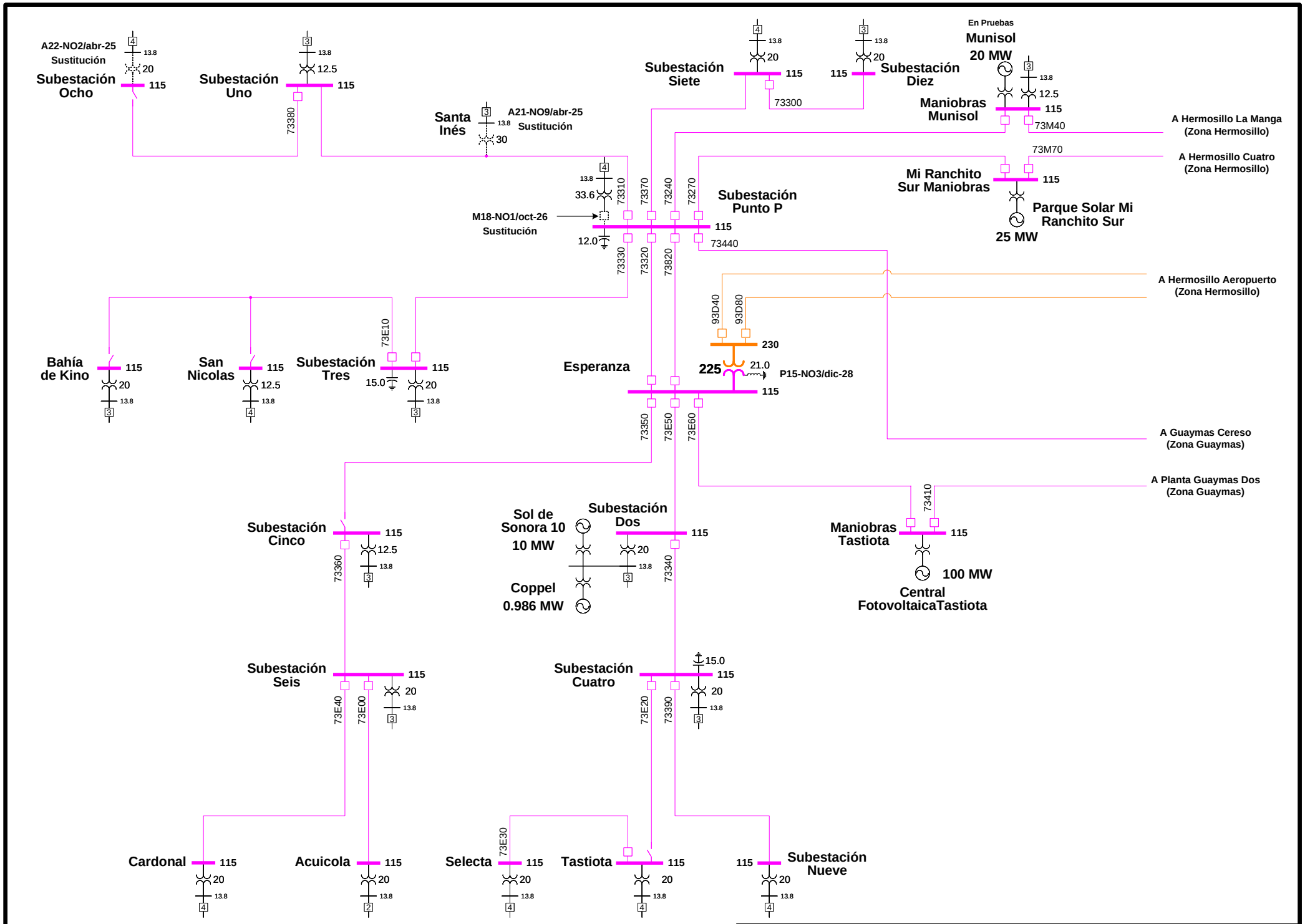

Gerencia: Noroeste
Zona: Costa Hermosillo 2024-2029

CENACE
CENTRO NACIONAL DE CONTROL DE ENERGÍA

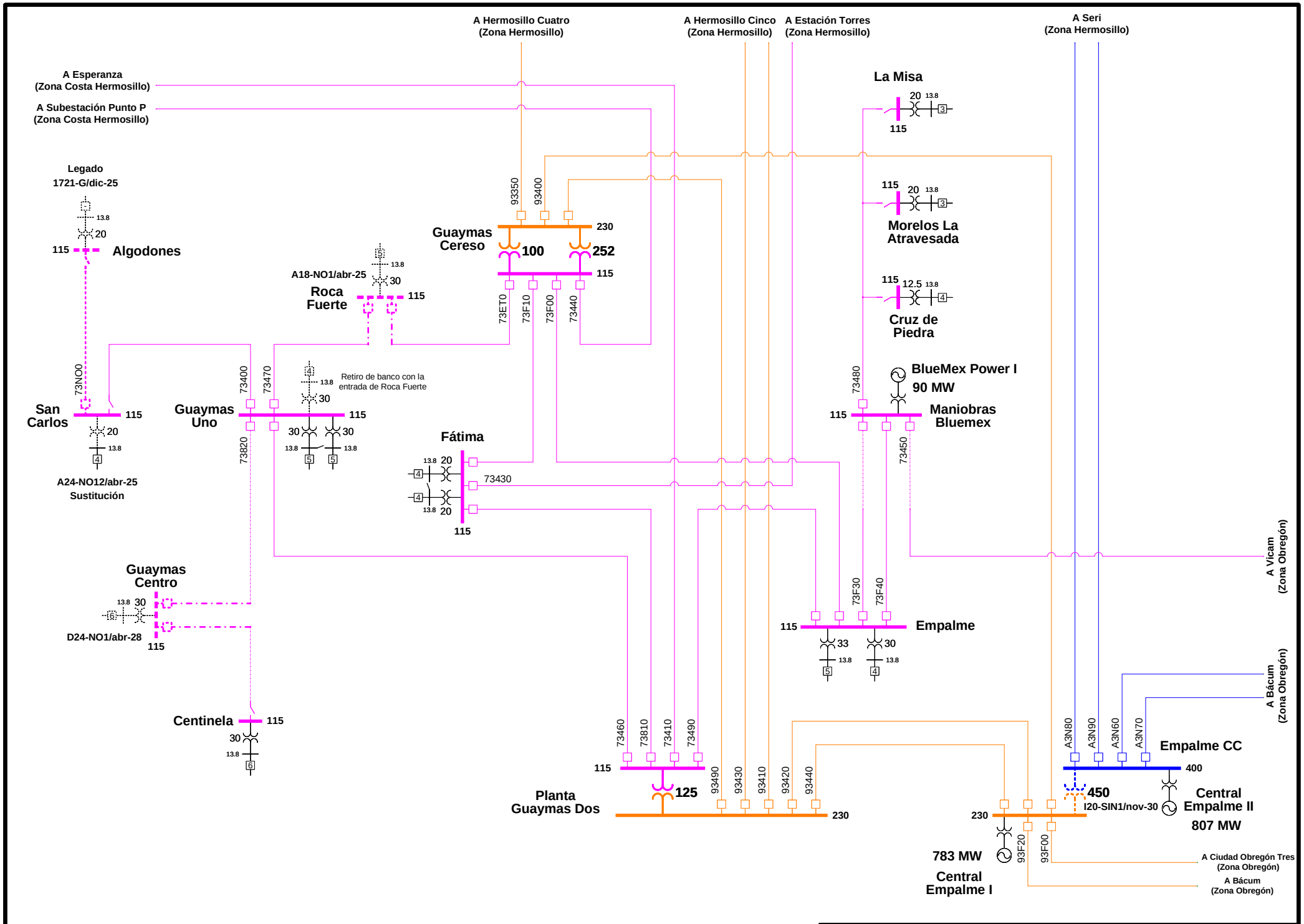

Gerencia: Noroeste
Zona: Guaymas 2024-2029

CENACE
CENTRO NACIONAL DE CONTROL DE ENERGÍA

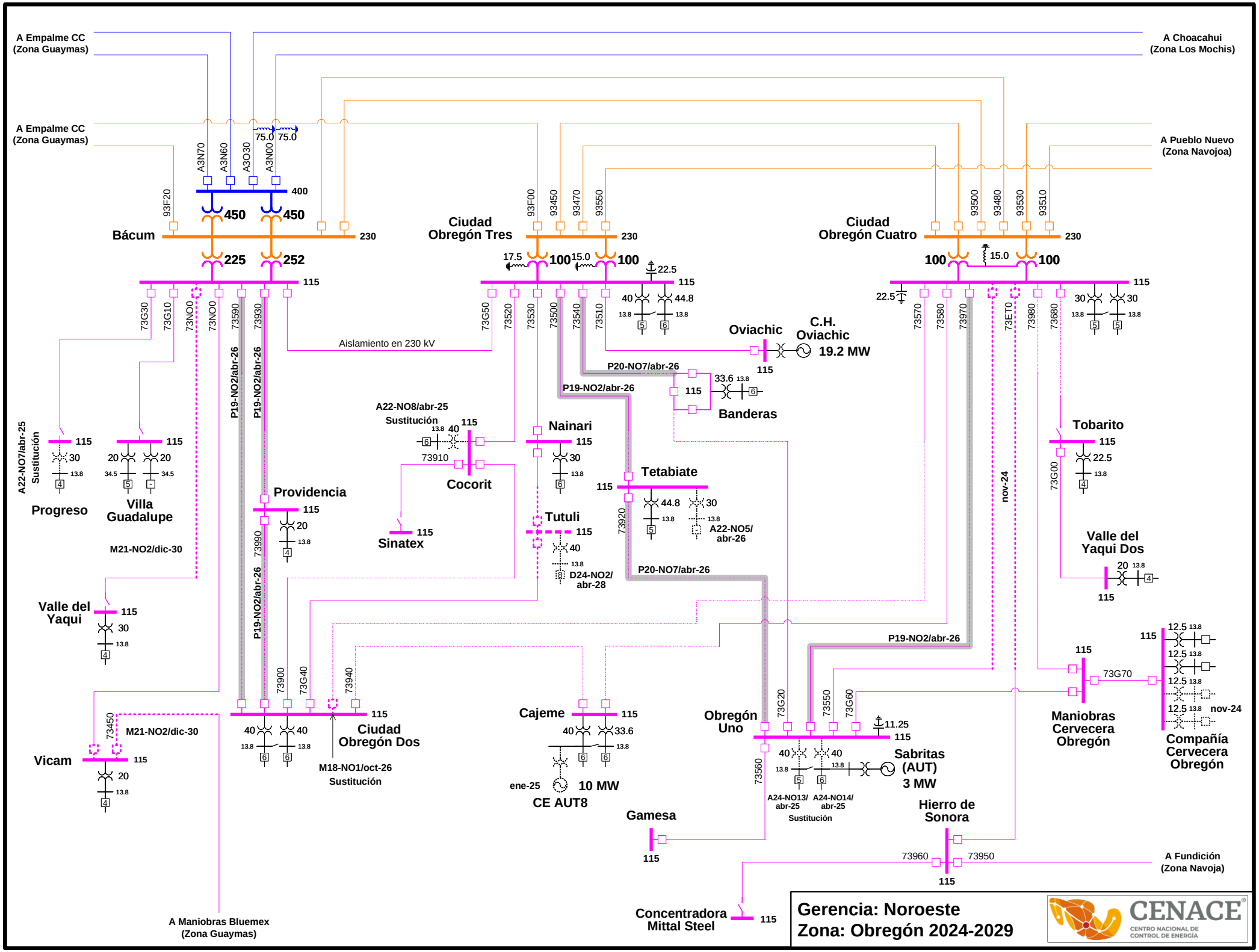
A Empalme CC (Zona Guaymas)
A Empalme CC (Zona Guaymas)
A Choacahui (Zona Los Mochis)
A Pueblo Nuevo (Zona Navojoa)
A3N70
A3N60
A3O30
A3N00
75.0
75.0
400
450
450
93F20
Bácum
230
225
252
115
Ciudad Obregón Tres
93F00
93450
93470
93550
230
17.5
100
15.0
100
22.5
115
40
44.8
Ciudad Obregón Cuatro
93500
93480
93530
93510
230
100
15.0
100
115
22.5
30
30
73G30
73G10
73N00
73N00
73590
73930
73G50
73520
73530
73500
73540
73510
73570
73580
73970
73ET0
73980
73680
Aislamiento en 230 kV
Oviachic
115
C.H. Oviachic
19.2 MW
P20-NO7/abr-26
P19-NO2/abr-26
115
33.6
Banderas
P19-NO2/abr-26
P19-NO2/abr-26
A22-NO8/abr-25
Sustitución
115
40
73910
Cocorit
Nainari
115
30
Tetabiate
115
44.8
30
A22-NO5/ abr-26
73920
A22-NO7/abr-25
Sustitución
115
30
Progreso
115
20
20
Villa Guadalupe
M21-NO2/dic-30
Providencia
115
20
Sinatex
115
Tutuli
115
40
D24-NO2/ abr-28
P20-NO7/abr-26
nov-24
Tobarito
115
22.5
73G00
Valle del Yaqui Dos
20
115
Valle del Yaqui
115
30
73990
P19-NO2/abr-26
P19-NO2/abr-26
73900
73G40
73940
115
40
40
Ciudad Obregón Dos
M18-NO1/oct-26
Sustitución
Cajeme
115
40
33.6
ene-25
10 MW
CE AUT8
Obregón Uno
73G20
73550
73G60
11.25
115
40
40
Sabritas (AUT)
3 MW
A24-NO13/ abr-25
A24-NO14/ abr-25
Sustitución
73560
Gamesa
115
Hierro de Sonora
73960
73950
115
A Fundición (Zona Navoja)
Concentradora Mittal Steel
115
Maniobras Cervecera Obregón
115
73G70
115
12.5
12.5
12.5
12.5
nov-24
Compañía Cervecera Obregón
73450
M21-NO2/dic-30
Vicam
115
20
A Maniobras Bluemex (Zona Guaymas)
Gerencia: Noroeste
Zona: Obregón 2024-2029
CENACE
CENTRO NACIONAL DE CONTROL DE ENERGÍA

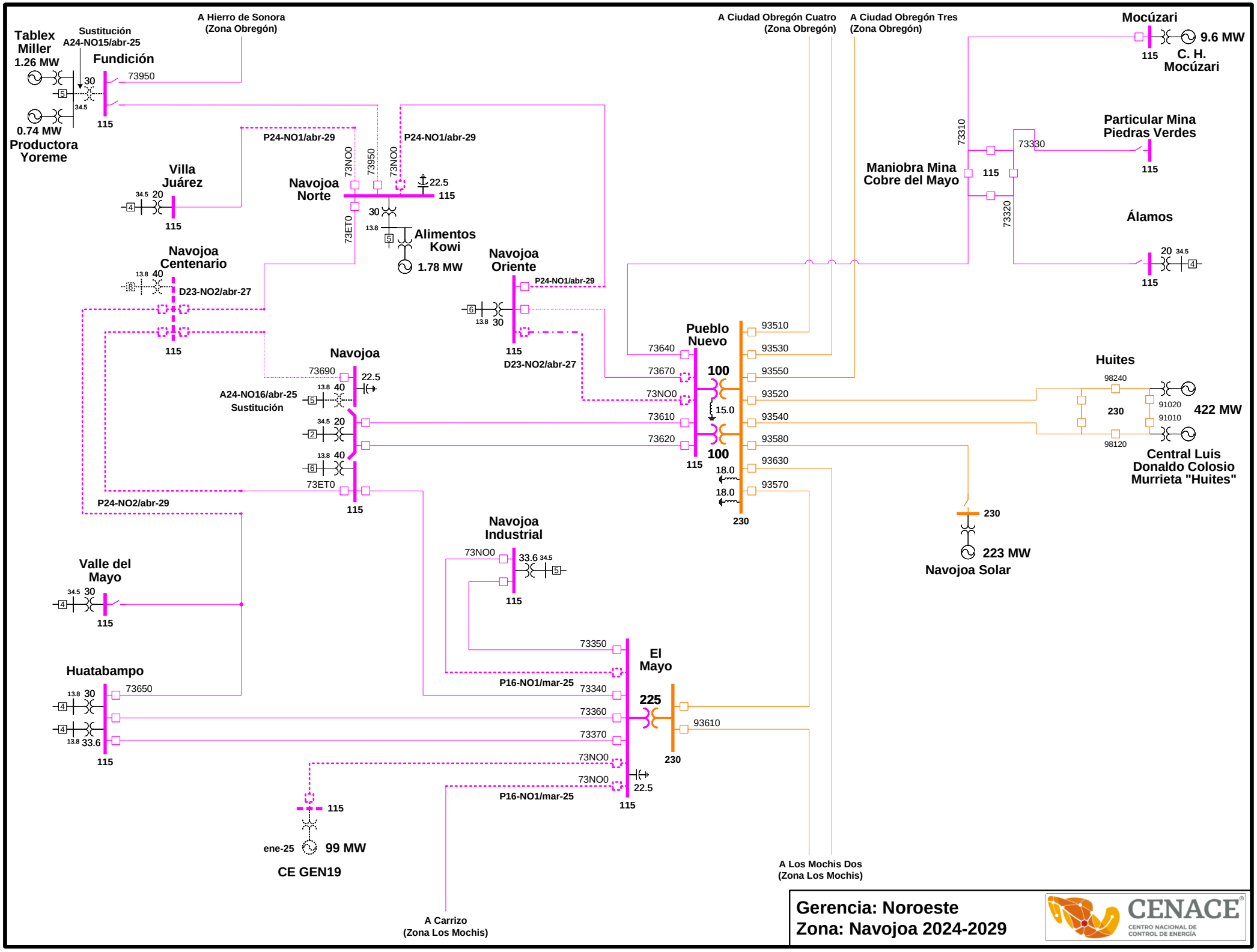
Tablex Miller
1.26 MW
0.74 MW
Productora Yoreme
Sustitución
A24-NO15/abr-25
Fundición
73950
A Hierro de Sonora
(Zona Obregón)
P24-NO1/abr-29
Villa Juárez
Navojoa Norte
73NO0
73950
73ET0
22.5
Alimentos Kowi
1.78 MW
Navojoa Centenario
D23-NO2/abr-27
Navojoa Oriente
Navojoa
73690
A24-NO16/abr-25
Sustitución
73ET0
P24-NO2/abr-29
Pueblo Nuevo
73640
73670
73610
73620
100
15.0
18.0
93510
93530
93550
93520
93540
93580
93630
93570
A Ciudad Obregón Cuatro
(Zona Obregón)
A Ciudad Obregón Tres
(Zona Obregón)
Mocúzari
9.6 MW
C. H. Mocúzari
Particular Mina Piedras Verdes
Maniobra Mina Cobre del Mayo
73310
73330
73320
Álamos
Huites
98240
91020
91010
98120
422 MW
Central Luis Donaldo Colosio Murrieta "Huites"
223 MW
Navojoa Solar
Navojoa Industrial
73NO0
33.6
Valle del Mayo
Huatabampo
73650
El Mayo
73350
73340
73360
73370
225
93610
P16-NO1/mar-25
ene-25
99 MW
CE GEN19
A Carrizo
(Zona Los Mochis)
A Los Mochis Dos
(Zona Los Mochis)
Gerencia: Noroeste
Zona: Navojoa 2024-2029
CENACE
CENTRO NACIONAL DE CONTROL DE ENERGÍA

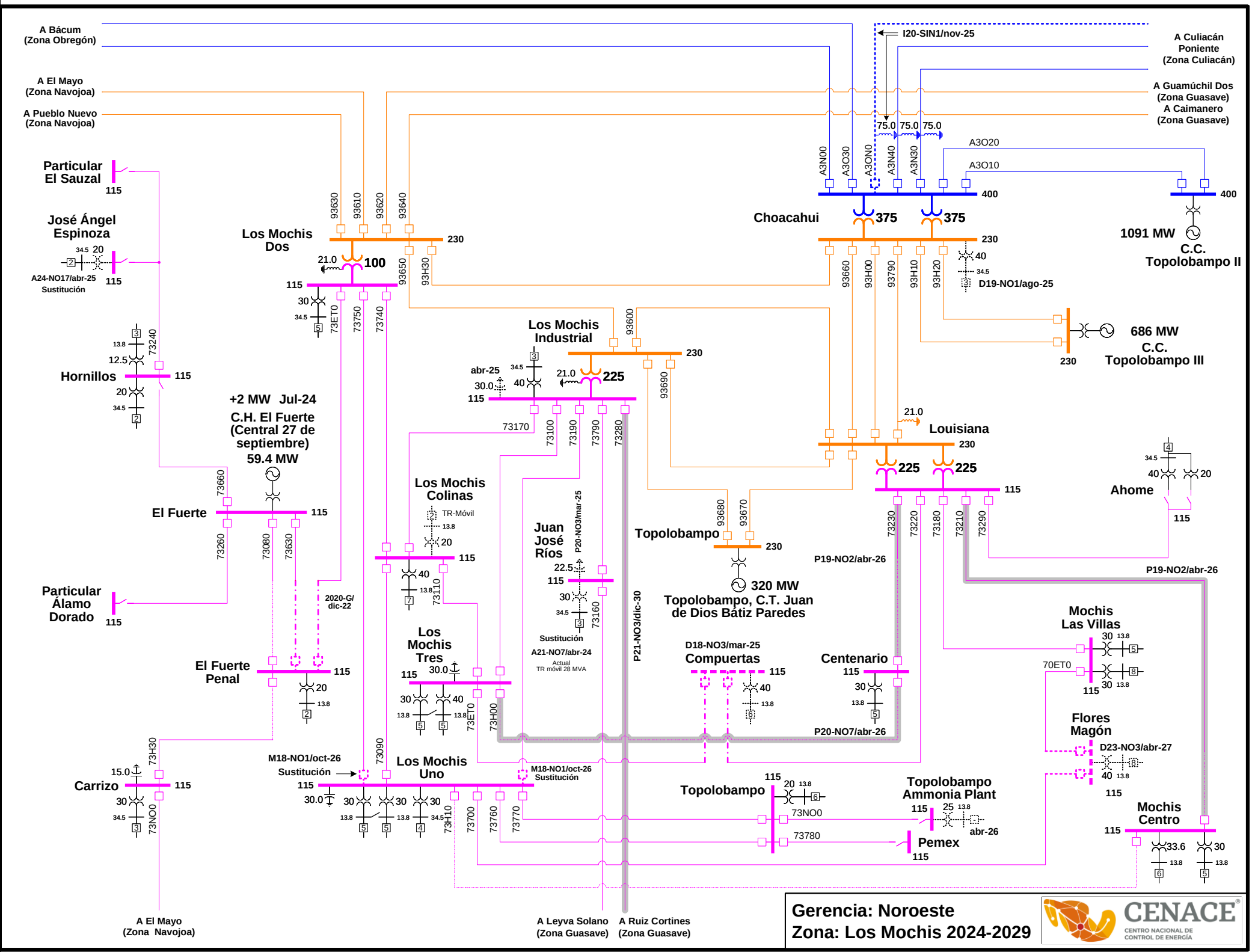
A Bácum
(Zona Obregón)
A El Mayo
(Zona Navojoa)
A Pueblo Nuevo
(Zona Navojoa)
I20-SIN1/nov-25
A Culiacán
Poniente
(Zona Culiacán)
A Guamúchil Dos
(Zona Guasave)
A Caimanero
(Zona Guasave)
75.0 75.0 75.0
A3O20
A3O10
A3N00
A3O30
A3ON0
A3N40
A3N30
400
Choacahui
375
375
230
1091 MW
C.C.
Topolobampo II
Particular
El Sauzal
115
José Ángel
Espinoza
A24-NO17/abr-25
Sustitución
Los Mochis
Dos
100
21.0
93630
93610
93620
93640
93650
93H30
93660
93H00
93790
93H10
93H20
D19-NO1/ago-25
686 MW
C.C.
Topolobampo III
Hornillos
73240
73ET0
73750
73740
Los Mochis
Industrial
225
abr-25
93600
93690
73170
73100
73190
73790
73280
+2 MW Jul-24
C.H. El Fuerte
(Central 27 de
septiembre)
59.4 MW
73660
El Fuerte
73260
73080
73630
Louisiana
225
225
Ahome
Los Mochis
Colinas
TR-Móvil
73110
Juan
José
Ríos
P20-NO3/mar-25
73160
Sustitución
A21-NO7/abr-24
Actual
TR móvil 28 MVA
93680
93670
Topolobampo
320 MW
Topolobampo, C.T. Juan
de Dios Bátiz Paredes
P19-NO2/abr-26
73230
73220
73180
73210
73290
Particular
Álamo
Dorado
2020-G/
dic-22
P21-NO3/dic-30
Mochis
Las Villas
70ET0
El Fuerte
Penal
Los
Mochis
Tres
73ET0
73H00
D18-NO3/mar-25
Compuertas
Centenario
P20-NO7/abr-26
Flores
Magón
D23-NO3/abr-27
73H30
M18-NO1/oct-26
Sustitución
Carrizo
73NO0
Los Mochis
Uno
73090
73H10
73700
73760
73770
Topolobampo
73NO0
73780
Topolobampo
Ammonia Plant
abr-26
Pemex
Mochis
Centro
A El Mayo
(Zona Navojoa)
A Leyva Solano
(Zona Guasave)
A Ruiz Cortines
(Zona Guasave)
Gerencia: Noroeste
Zona: Los Mochis 2024-2029
CENACE
CENTRO NACIONAL DE
CONTROL DE ENERGÍA

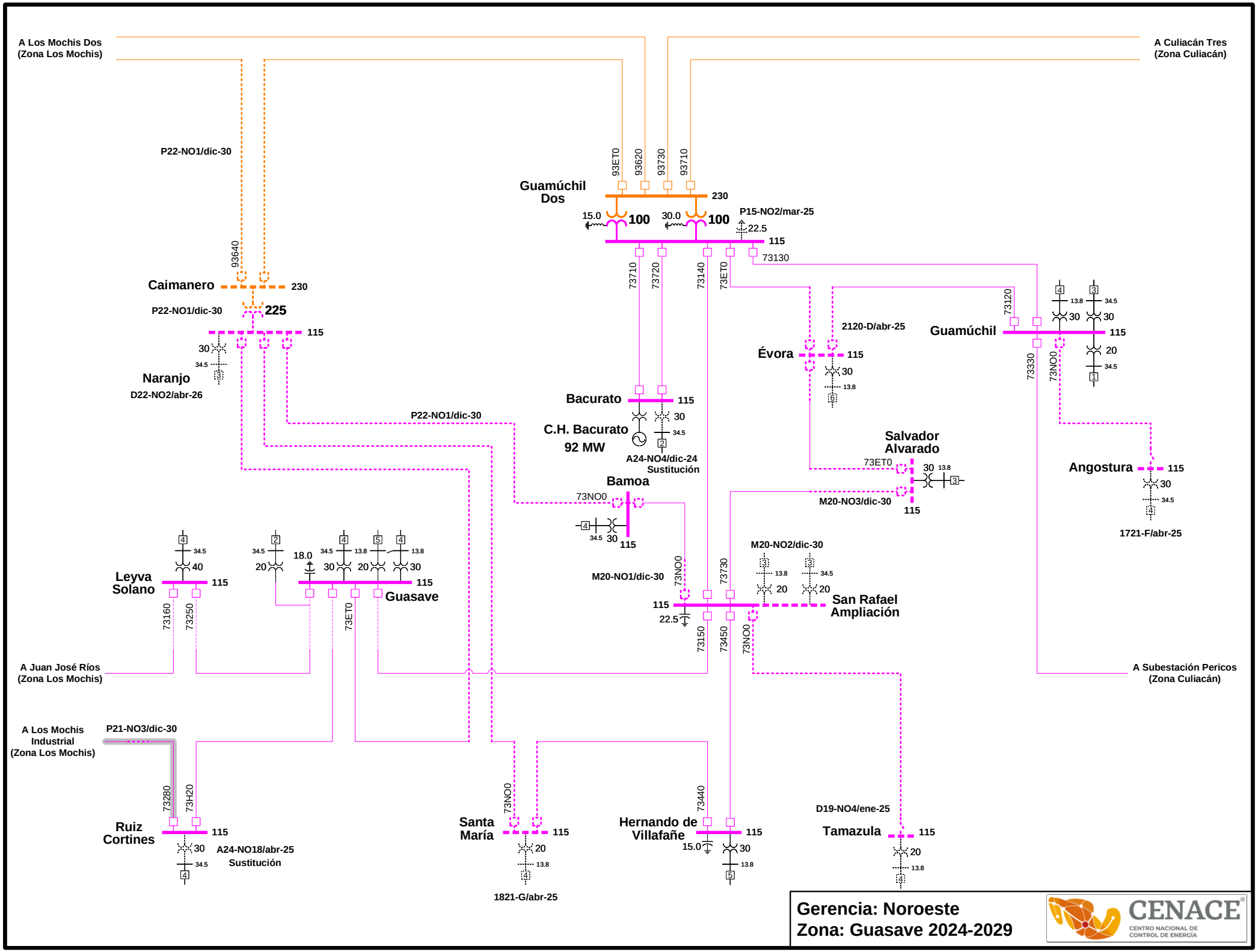
A Los Mochis Dos
(Zona Los Mochis)
A Culiacán Tres
(Zona Culiacán)
P22-NO1/dic-30
93ET0
93620
93730
93710
Guamúchil
Dos
230
15.0
100
30.0
100
P15-NO2/mar-25
22.5
115
73130
93640
Caimanero
230
P22-NO1/dic-30
225
115
30
34.5
Naranjo
D22-NO2/abr-26
73710
73720
73140
73ET0
73120
2120-D/abr-25
Guamúchil
115
Évora
115
30
13.8
73330
73NO0
13.8
34.5
30
30
20
34.5
Bacurato
115
30
34.5
C.H. Bacurato
92 MW
A24-NO4/dic-24
Sustitución
P22-NO1/dic-30
Salvador
Alvarado
73ET0
30
13.8
M20-NO3/dic-30
115
Angostura
115
30
34.5
1721-F/abr-25
Bamoa
73NO0
34.5
30
115
34.5
40
Leyva
Solano
115
34.5
20
18.0
34.5
13.8
30
20
13.8
30
115
Guasave
73160
73250
73ET0
M20-NO1/dic-30
73NO0
M20-NO2/dic-30
13.8
20
34.5
20
73730
115
22.5
San Rafael
Ampliación
73150
73450
73NO0
A Juan José Ríos
(Zona Los Mochis)
A Subestación Pericos
(Zona Culiacán)
A Los Mochis
Industrial
(Zona Los Mochis)
P21-NO3/dic-30
73280
73H20
Ruiz
Cortines
115
30
34.5
A24-NO18/abr-25
Sustitución
73NO0
Santa
María
115
20
13.8
1821-G/abr-25
73440
Hernando de
Villafañe
115
15.0
30
13.8
D19-NO4/ene-25
Tamazula
115
20
13.8
Gerencia: Noroeste
Zona: Guasave 2024-2029
CENACE
CENTRO NACIONAL DE
CONTROL DE ENERGÍA

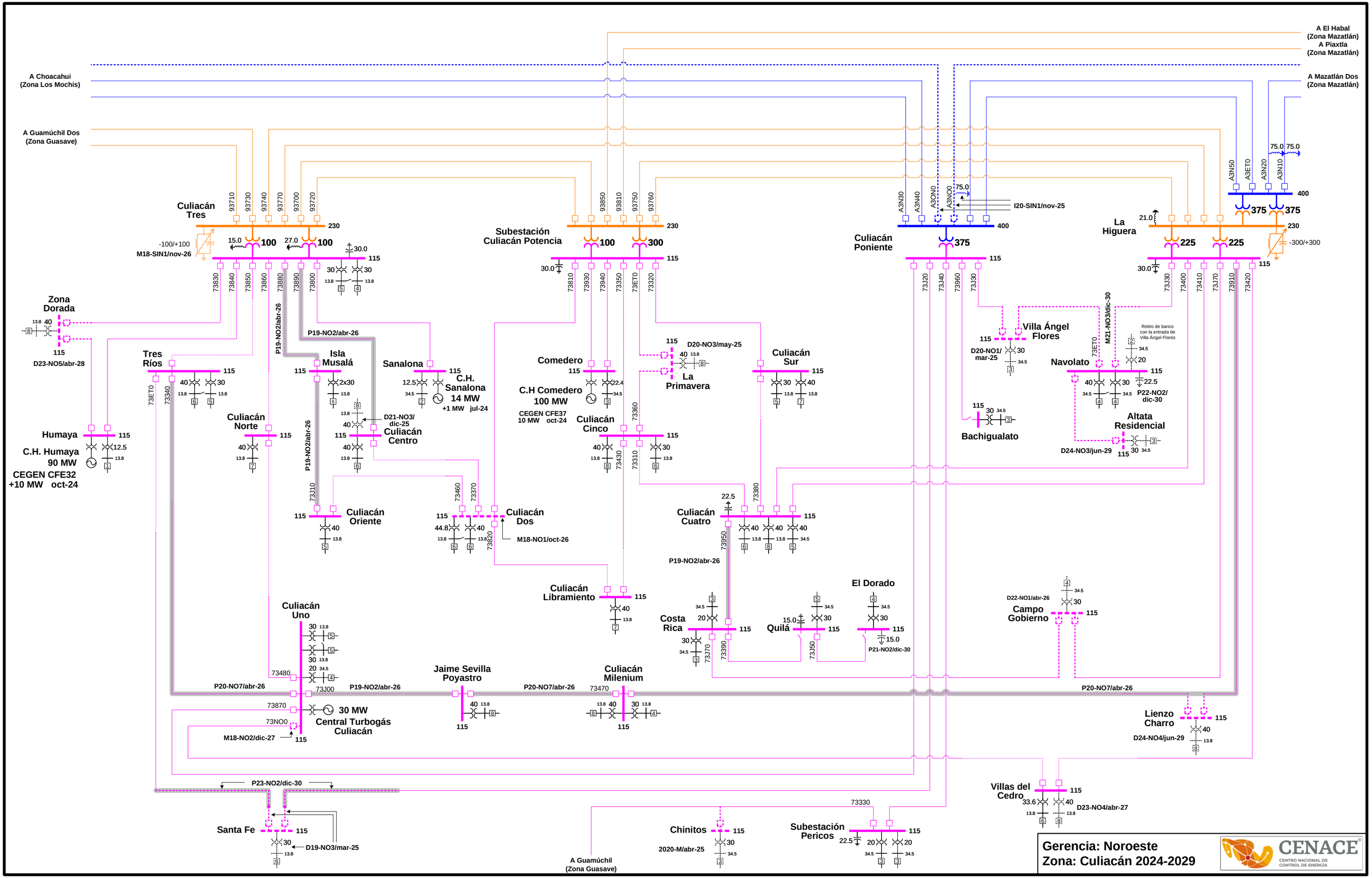
A Choacahui
(Zona Los Mochis)
A Guamúchil Dos
(Zona Guasave)
A El Habal
(Zona Mazatlán)
A Piaxtla
(Zona Mazatlán)
A Mazatlán Dos
(Zona Mazatlán)
Culiacán Tres
230
-100/+100
M18-SIN1/nov-26
15.0
100
27.0
100
30.0
115
93710
93730
93740
93770
93700
93720
73830
73840
73850
73860
73880
73890
73800
Subestación Culiacán Potencia
230
100
300
115
30.0
93850
93810
93750
93760
73810
73930
73940
73350
73ET0
73320
Culiacán Poniente
400
375
115
A3N30
A3N40
A3ON0
A3NO0
75.0
I20-SIN1/nov-25
73320
73340
73960
73330
La Higuera
21.0
225
225
30.0
115
A3N50
A3ET0
A3N20
A3N10
75.0
75.0
400
375
375
230
-300/+300
73130
73400
73410
73370
73910
73420
Zona Dorada
13.8
40
115
D23-NO5/abr-28
Tres Ríos
115
73ET0
73340
40
30
13.8
13.8
P19-NO2/abr-26
P19-NO2/abr-26
Isla Musalá
115
2x30
13.8
Sanalona
115
12.5
34.5
C.H. Sanalona
14 MW
+1 MW jul-24
Comedero
115
C.H Comedero
100 MW
CEGEN CFE37
10 MW oct-24
22.4
34.5
115
D20-NO3/may-25
40
13.8
La Primavera
Culiacán Sur
115
30
40
13.8
13.8
Villa Ángel Flores
115
D20-NO1/
mar-25
30
34.5
M21-NO3/dic-30
73ET0
Retiro de banco
con la entrada de
Villa Ángel Flores
34.5
20
Navolato
115
40
30
22.5
34.5
34.5
P22-NO2/
dic-30
Altata
Residencial
D24-NO3/jun-29
115
30
34.5
115
30
34.5
Bachigualato
Humaya
115
C.H. Humaya
90 MW
CEGEN CFE32
+10 MW oct-24
12.5
13.8
Culiacán Norte
115
40
13.8
P19-NO2/abr-26
D21-NO3/
dic-25
Culiacán
Centro
115
40
13.8
Culiacán Cinco
115
40
30
13.8
13.8
73360
73430
73310
73310
Culiacán Oriente
115
40
13.8
73460
73370
Culiacán Dos
115
44.8
40
13.8
13.8
73820
M18-NO1/oct-26
22.5
Culiacán Cuatro
115
40
40
40
13.8
13.8
34.5
73380
73950
P19-NO2/abr-26
Culiacán Libramiento
115
40
13.8
Costa Rica
115
34.5
20
30
34.5
73370
Quilá
115
15.0
34.5
30
73390
73350
El Dorado
115
34.5
30
15.0
P21-NO2/dic-30
D22-NO1/abr-26
Campo
Gobierno
115
34.5
30
Culiacán
Uno
30
13.8
30
13.8
20
34.5
73480
73J00
73870
73NO0
30 MW
Central Turbogás
Culiacán
M18-NO2/dic-27
115
P20-NO7/abr-26
P19-NO2/abr-26
Jaime Sevilla
Poyastro
40
13.8
115
P20-NO7/abr-26
Culiacán
Milenium
73470
13.8
40
30
13.8
115
P20-NO7/abr-26
Lienzo
Charro
115
40
13.8
D24-NO4/jun-29
P23-NO2/dic-30
Santa Fe
115
30
13.8
D19-NO3/mar-25
Villas del
Cedro
115
33.6
40
13.8
13.8
D23-NO4/abr-27
73330
Chinitos
115
30
34.5
2020-M/abr-25
Subestación
Pericos
115
22.5
20
20
34.5
34.5
A Guamúchil
(Zona Guasave)
Gerencia: Noroeste
Zona: Culiacán 2024-2029
CENACE
CENTRO NACIONAL DE
CONTROL DE ENERGÍA

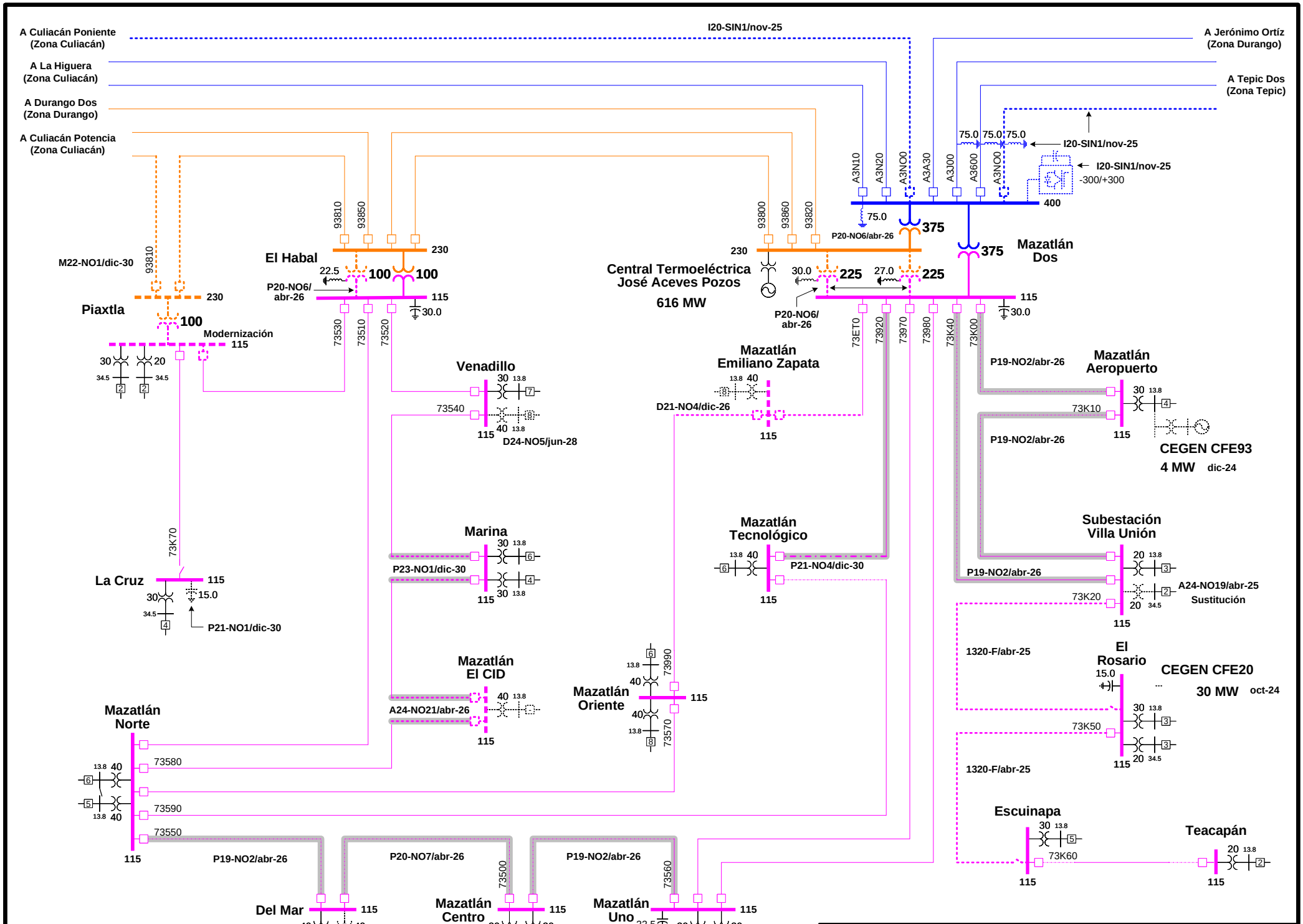
A Culiacán Poniente (Zona Culiacán)
I20-SIN1/nov-25
A Jerónimo Ortíz (Zona Durango)
A La Higuera (Zona Culiacán)
A Tepic Dos (Zona Tepic)
A Durango Dos (Zona Durango)
A Culiacán Potencia (Zona Culiacán)
75.0 75.0 75.0
I20-SIN1/nov-25
I20-SIN1/nov-25
-300/+300
A3N10 A3N20 A3N00 A3A30 A3J00 A3600 A3N00
400
75.0
375
P20-NO6/abr-26
375
Mazatlán Dos
115
30.0
93810 93850
El Habal
230
22.5
100 100
P20-NO6/ abr-26
115
30.0
M22-NO1/dic-30
93810
Piaxtla
230
100
Modernización
115
30 20
34.5 34.5
73530 73510 73520
93800 93860 93820
230
Central Termoeléctrica José Aceves Pozos
616 MW
30.0 225 27.0 225
P20-NO6/ abr-26
73ET0 73920 73970 73980 73K40 73K00
Venadillo
30 13.8
73540
40 13.8
115
D24-NO5/jun-28
Mazatlán Emiliano Zapata
13.8 40
D21-NO4/dic-26
115
P19-NO2/abr-26
Mazatlán Aeropuerto
30 13.8
73K10
115
P19-NO2/abr-26
CEGEN CFE93
4 MW dic-24
73K70
La Cruz
115
30
15.0
34.5
P21-NO1/dic-30
Marina
30 13.8
P23-NO1/dic-30
30 13.8
115
Mazatlán Tecnológico
13.8 40
P21-NO4/dic-30
115
Subestación Villa Unión
20 13.8
P19-NO2/abr-26
A24-NO19/abr-25
Sustitución
73K20
20 34.5
115
1320-F/abr-25
El Rosario
15.0
CEGEN CFE20
30 MW oct-24
30 13.8
73K50
20 34.5
115
1320-F/abr-25
Mazatlán El CID
40 13.8
A24-NO21/abr-26
115
Mazatlán Oriente
13.8 40
73990
115
40 13.8
73570
Mazatlán Norte
13.8 40
73580
73590
73550
115
P19-NO2/abr-26
P20-NO7/abr-26
P19-NO2/abr-26
Escuinapa
30 13.8
73K60
115
Teacapán
20 13.8
115
Del Mar
115
40 40
13.8 13.8
D23-NO6/abr-27
73500
Mazatlán Centro
115
30 30
13.8 13.8
73560
Mazatlán Uno
115
22.5
30 30
13.8 13.8
Gerencia: Noroeste
Zona: Mazatlán 2024-2029
CENACE
CENTRO NACIONAL DE CONTROL DE ENERGÍA

CENACE®
CENTRO NACIONAL DE CONTROL DE ENERGÍA

GERENCIA DE CONTROL REGIONAL NORTE

REGIONES

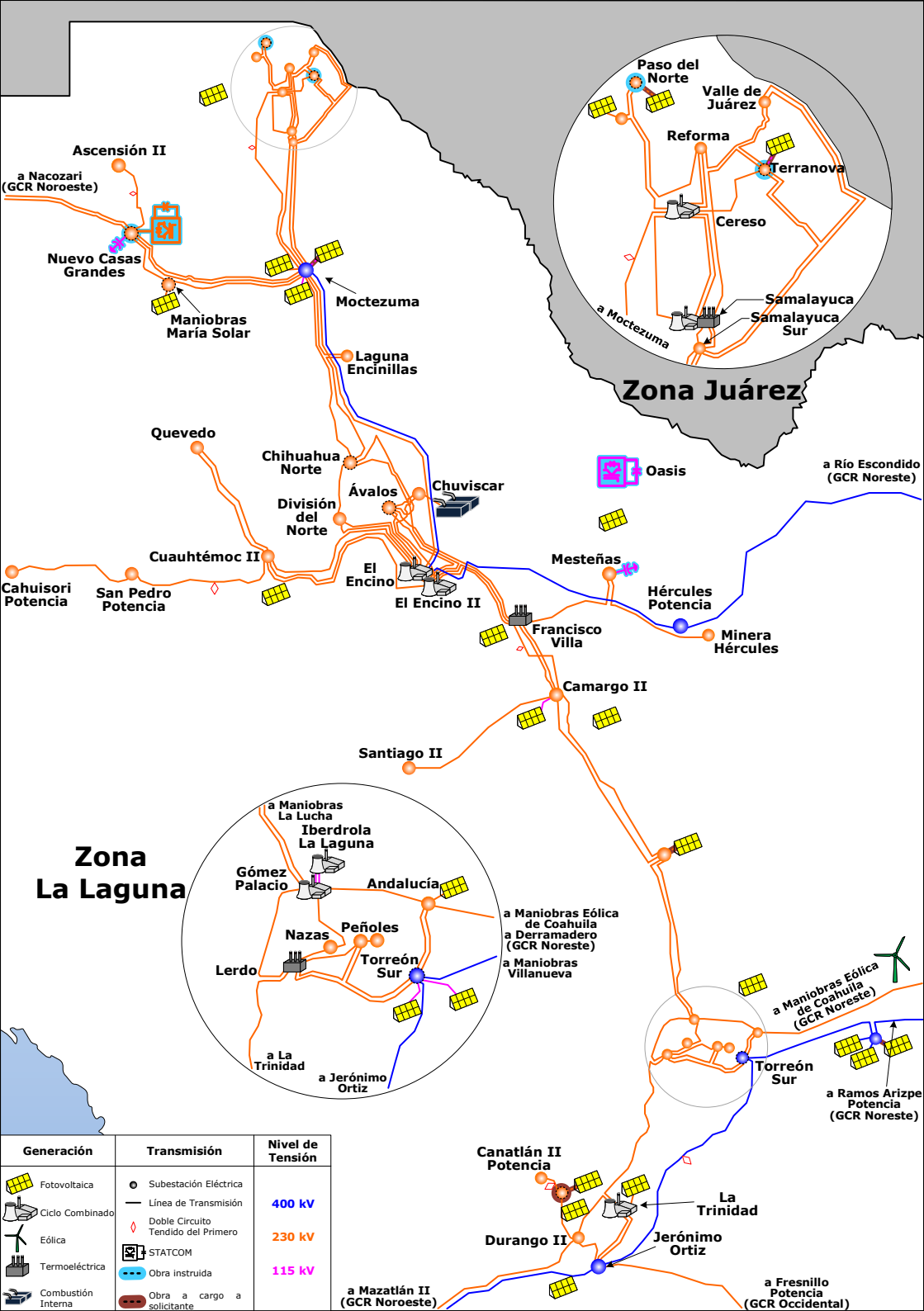
Ascensión II
a Nacozari (GCR Noroeste)
Nuevo Casas Grandes
Maniobras María Solar
Moctezuma
Laguna Encinillas
Quevedo
Chihuahua Norte
Ávalos
Chuviscar
División del Norte
Cuauhtémoc II
Cahuisori Potencia
San Pedro Potencia
El Encino
El Encino II
Oasis
a Río Escondido (GCR Noreste)
Mesteñas
Hércules Potencia
Minera Hércules
Francisco Villa
Camargo II
Santiago II
Zona Juárez
Paso del Norte
Valle de Juárez
Reforma
Terranova
Cereso
Samalayuca
Samalayuca Sur
a Moctezuma
Zona La Laguna
a Maniobras La Lucha
Iberdrola La Laguna
Gómez Palacio
Andalucía
Nazas
Peñoles
Lerdo
Torreón Sur
a Maniobras Eólica de Coahuila
a Derramadero (GCR Noreste)
a Maniobras Villanueva
a La Trinidad
a Jerónimo Ortiz
a Maniobras Eólica de Coahuila (GCR Noreste)
Torreón Sur
a Ramos Arizpe Potencia (GCR Noreste)
Canatlán II Potencia
La Trinidad
Durango II
Jerónimo Ortiz
a Mazatlán II (GCR Noroeste)
a Fresnillo Potencia (GCR Occidental)
Generación
Fotovoltaica
Ciclo Combinado
Eólica
Termoeléctrica
Combustión Interna
Transmisión
Subestación Eléctrica
Línea de Transmisión
Doble Circuito Tendido del Primero
STATCOM
Obra instruida
Obra a cargo a solicitante
Nivel de Tensión
400 kV
230 kV
115 kV

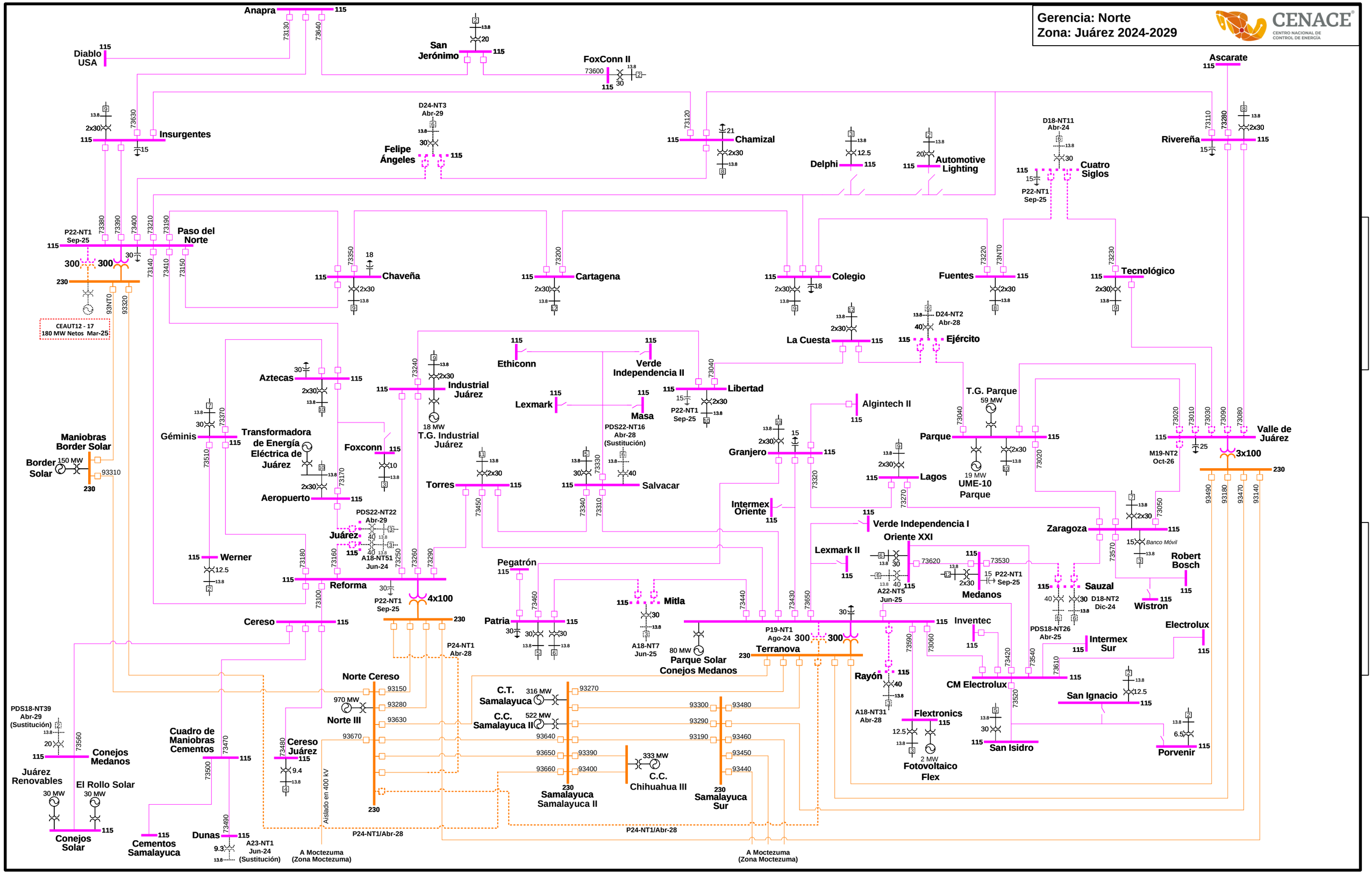
Gerencia: Norte
Zona: Juárez 2024-2029
CENACE
CENTRO NACIONAL DE CONTROL DE ENERGÍA
Anapra
Diablo USA
San Jerónimo
FoxConn II
Ascarate
Insurgentes
Felipe Ángeles
D24-NT3 Abr-29
Chamizal
Delphi
Automotive Lighting
D18-NT11 Abr-24
Cuatro Siglos
P22-NT1 Sep-25
Rivereña
Paso del Norte
Chaveña
Cartagena
Colegio
Fuentes
Tecnológico
La Cuesta
D24-NT2 Abr-28
Ejército
CEAUT12 - 17
180 MW Netos Mar-25
Aztecas
Industrial Juárez
18 MW
T.G. Industrial Juárez
Ethiconn
Verde Independencia II
Libertad
Lexmark
Masa
PDS22-NT16 Abr-28 (Sustitución)
Algintech II
T.G. Parque
59 MW
Parque
Valle de Juárez
3x100
M19-NT2 Oct-26
Maniobras Border Solar
Border Solar
150 MW
Géminis
Transformadora de Energía Eléctrica de Juárez
Foxconn
Aeropuerto
Torres
Salvacar
Granjero
Lagos
19 MW
UME-10 Parque
Intermex Oriente
Verde Independencia I
Oriente XXI
Zaragoza
Banco Móvil
Robert Bosch
Wistron
Juárez
PDS22-NT22 Abr-29
A18-NT51 Jun-24
Werner
Reforma
P22-NT1 Sep-25
4x100
Pegatrón
Patria
Mitla
A18-NT7 Jun-25
Lexmark II
A22-NT5 Jun-25
Medanos
Sauzal
D18-NT2 Dic-24
PDS18-NT26 Abr-25
Intermex Sur
Electrolux
Cereso
P24-NT1 Abr-28
Terranova
P19-NT1 Ago-24
80 MW
Parque Solar Conejos Medanos
Inventec
Rayón
A18-NT31 Abr-28
CM Electrolux
San Ignacio
Flextronics
2 MW
Fotovoltaico Flex
San Isidro
Porvenir
Norte Cereso
Norte III
970 MW
C.T. Samalayuca
316 MW
C.C. Samalayuca II
522 MW
C.C. Chihuahua III
333 MW
Samalayuca Samalayuca II
Samalayuca Sur
Aislado en 400 kV
PDS18-NT39 Abr-29 (Sustitución)
Conejos Medanos
Juárez Renovables
30 MW
El Rollo Solar
30 MW
Conejos Solar
Cuadro de Maniobras Cementos
Cementos Samalayuca
Cereso Juárez
Dunas
A23-NT1 Jun-24 (Sustitución)
P24-NT1/Abr-28
A Moctezuma (Zona Moctezuma)

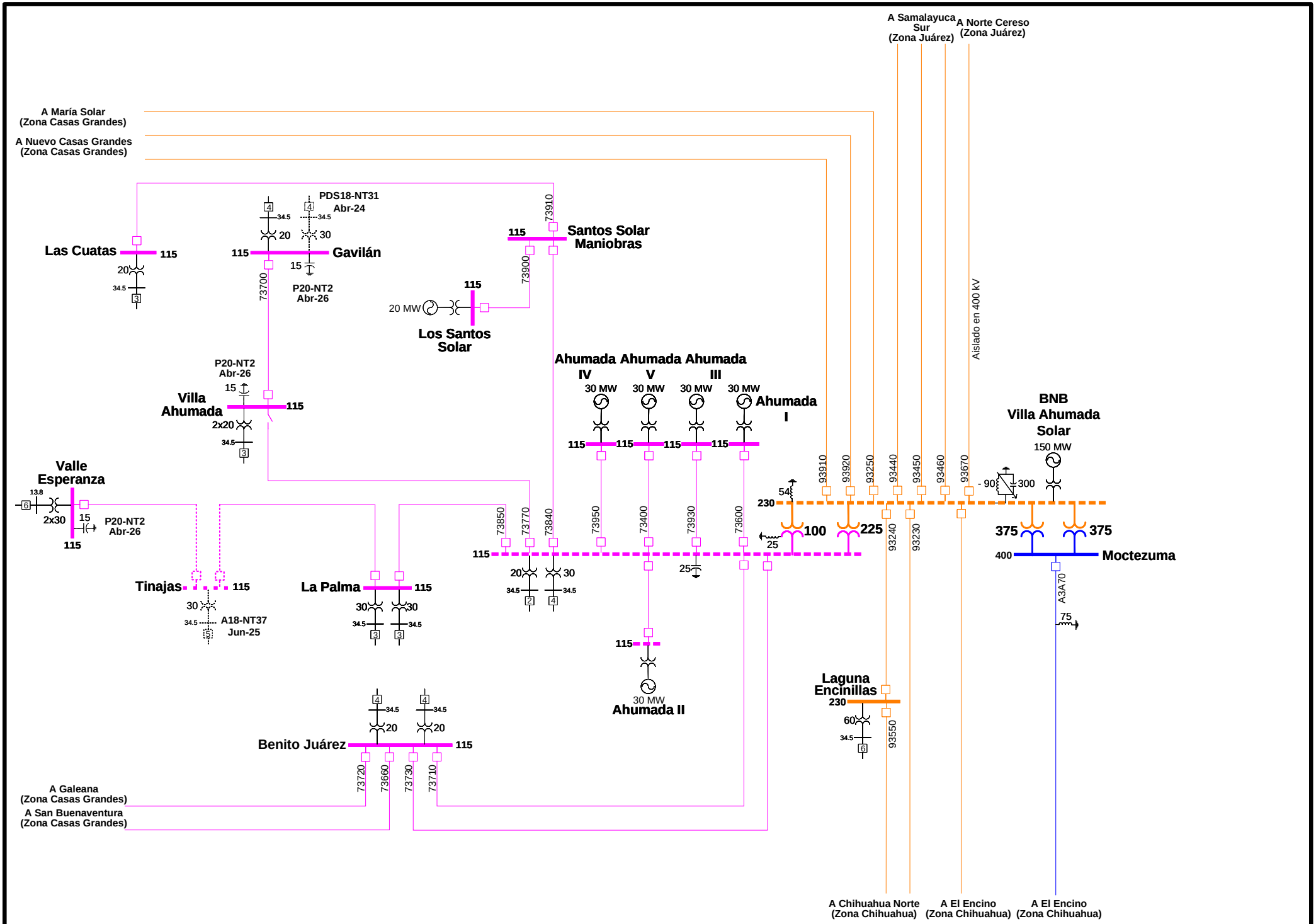

Gerencia: Norte
Zona: Moctezuma 2024-2029

CENACE
CENTRO NACIONAL DE CONTROL DE ENERGÍA

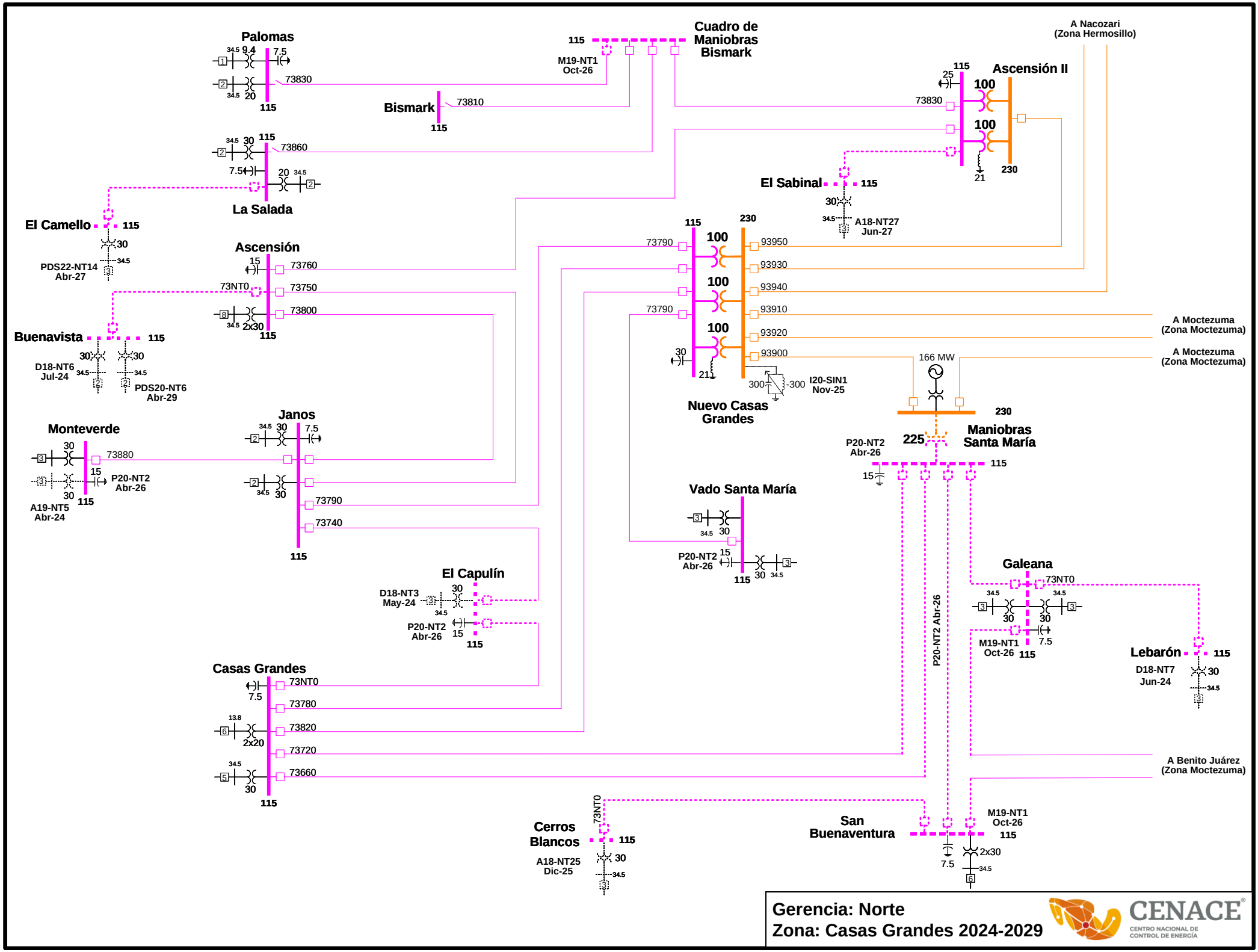
Palomas
115
Cuadro de Maniobras Bismark
M19-NT1 Oct-26
A Nacozari (Zona Hermosillo)
Ascensión II
Bismark
73810
73830
73860
La Salada
El Sabinal
A18-NT27 Jun-27
El Camello
PDS22-NT14 Abr-27
Ascensión
73760
73750
73800
73NT0
Buenavista
D18-NT6 Jul-24
PDS20-NT6 Abr-29
Monteverde
73880
P20-NT2 Abr-26
A19-NT5 Abr-24
Janos
73790
73740
Nuevo Casas Grandes
93950
93930
93940
93910
93920
93900
I20-SIN1 Nov-25
A Moctezuma (Zona Moctezuma)
166 MW
Maniobras Santa María
225
Vado Santa María
El Capulín
D18-NT3 May-24
Casas Grandes
73780
73820
73720
73660
Galeana
M19-NT1 Oct-26
Lebarón
D18-NT7 Jun-24
A Benito Juárez (Zona Moctezuma)
Cerros Blancos
A18-NT25 Dic-25
San Buenaventura
Gerencia: Norte
Zona: Casas Grandes 2024-2029
CENACE
CENTRO NACIONAL DE CONTROL DE ENERGÍA

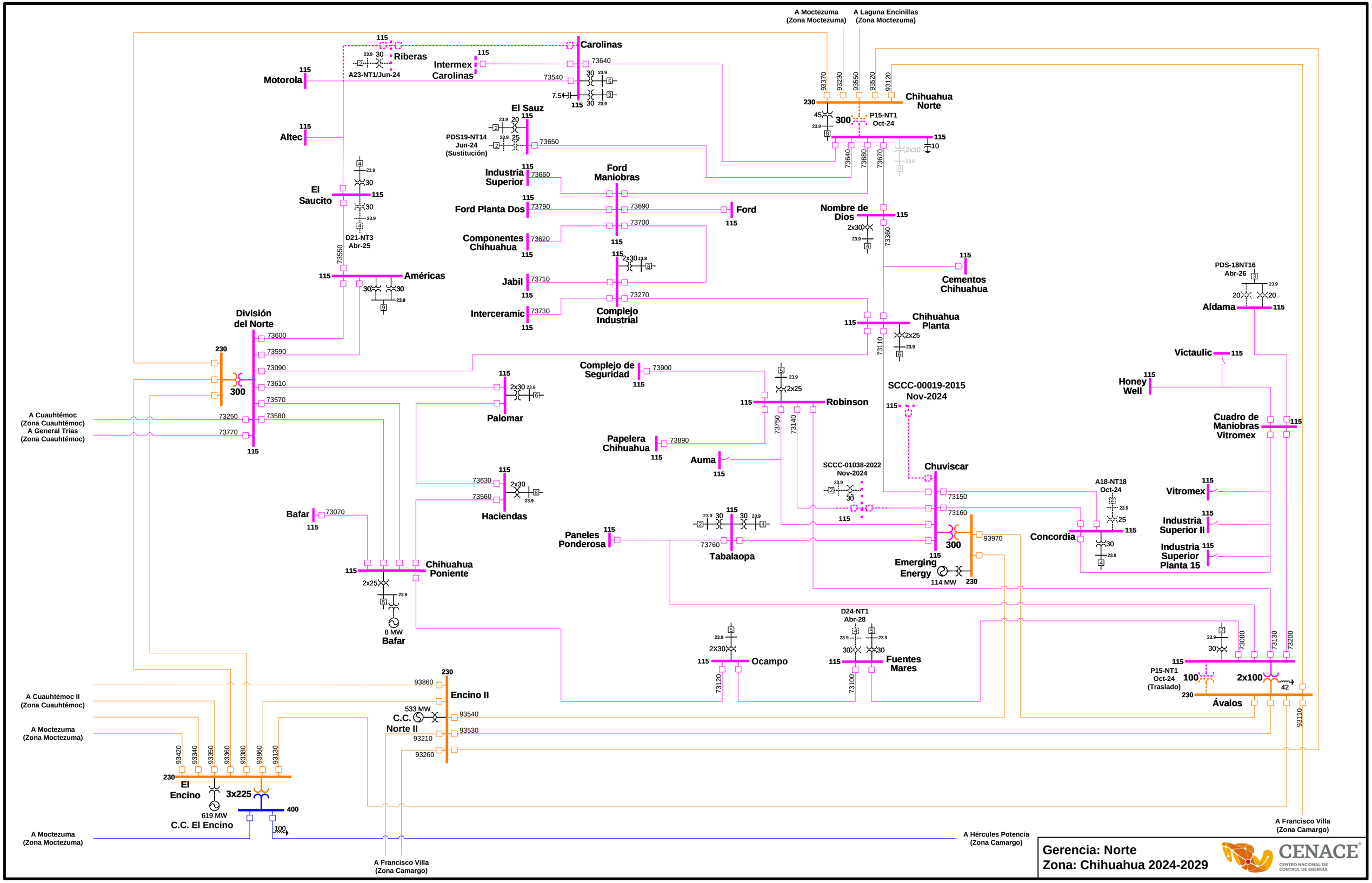
A Moctezuma (Zona Moctezuma)
A Laguna Encinillas (Zona Moctezuma)
Carolinas
Riberas
A23-NT1/Jun-24
Intermex Carolinas
Motorola
El Sauz
PDS19-NT14 Jun-24 (Sustitución)
Altec
Chihuahua Norte
P15-NT1 Oct-24
Industria Superior
Ford Maniobras
El Saucito
Ford Planta Dos
Ford
Nombre de Dios
Componentes Chihuahua
D21-NT3 Abr-25
Américas
Cementos Chihuahua
PDS-18NT16 Abr-26
Aldama
Jabil
Complejo Industrial
Interceramic
División del Norte
Chihuahua Planta
Victaulic
Complejo de Seguridad
Honey Well
Robinson
SCCC-00019-2015 Nov-2024
A Cuauhtémoc (Zona Cuauhtémoc)
A General Trias (Zona Cuauhtémoc)
Palomar
Cuadro de Maniobras Vitromex
Papelera Chihuahua
Auma
SCCC-01038-2022 Nov-2024
Chuviscar
Haciendas
Bafar
A18-NT18 Oct-24
Vitromex
Industria Superior II
Concordia
Paneles Ponderosa
Tabalaopa
Industria Superior Planta 15
Emerging Energy
114 MW
Chihuahua Poniente
8 MW
Bafar
D24-NT1 Abr-28
Ocampo
Fuentes Mares
P15-NT1 Oct-24 (Traslado)
Ávalos
A Cuauhtémoc II (Zona Cuauhtémoc)
Encino II
533 MW
C.C. Norte II
A Moctezuma (Zona Moctezuma)
El Encino
619 MW
C.C. El Encino
A Francisco Villa (Zona Camargo)
A Hércules Potencia (Zona Camargo)
Gerencia: Norte
Zona: Chihuahua 2024-2029
CENACE
CENTRO NACIONAL DE CONTROL DE ENERGÍA

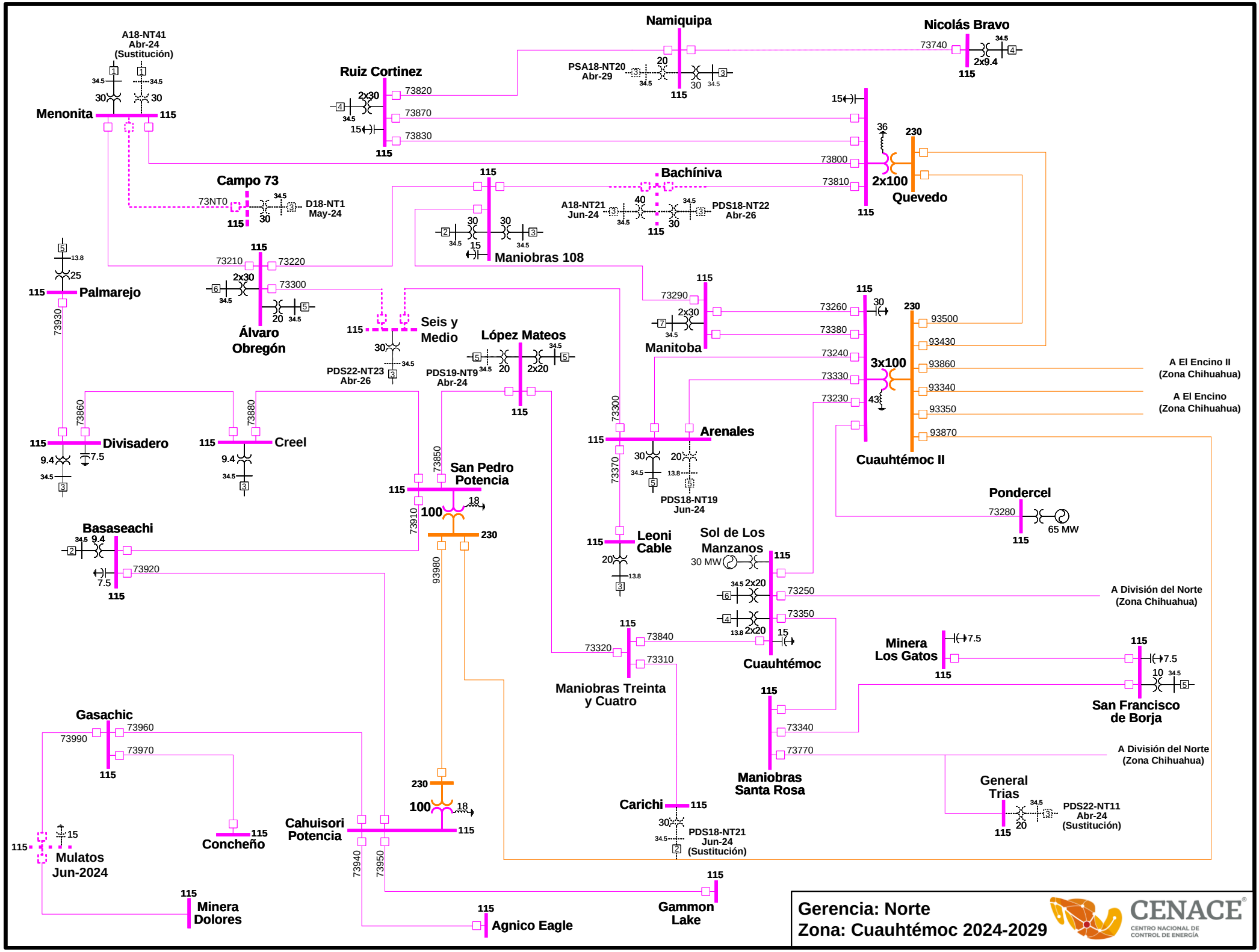
A18-NT41
Abr-24
(Sustitución)
Menonita
115
Namiquipa
PSA18-NT20
Abr-29
Nicolás Bravo
73740
2x9.4
Ruiz Cortinez
2x30
73820
73870
73830
Campo 73
73NT0
D18-NT1
May-24
Bachíniva
A18-NT21
Jun-24
PDS18-NT22
Abr-26
73800
73810
2x100
Quevedo
230
Maniobras 108
Palmarejo
73930
73210
73220
73300
Álvaro
Obregón
Seis y
Medio
PDS22-NT23
Abr-26
López Mateos
PDS19-NT9
Abr-24
73290
Manitoba
73260
73380
73240
73330
73230
3x100
93500
93430
93860
93340
93350
93870
A El Encino II
(Zona Chihuahua)
A El Encino
(Zona Chihuahua)
Cuauhtémoc II
Divisadero
73860
Creel
73880
San Pedro
Potencia
73850
73910
100
18
93980
Arenales
73300
73370
PDS18-NT19
Jun-24
Pondercel
73280
65 MW
Basaseachi
73920
Leoni
Cable
Sol de Los
Manzanos
30 MW
2x20
73250
73350
A División del Norte
(Zona Chihuahua)
Cuauhtémoc
Maniobras Treinta
y Cuatro
73320
73840
73310
Minera
Los Gatos
San Francisco
de Borja
Gasachic
73960
73970
73990
Maniobras
Santa Rosa
73340
73770
A División del Norte
(Zona Chihuahua)
General
Trias
PDS22-NT11
Abr-24
(Sustitución)
Carichi
PDS18-NT21
Jun-24
(Sustitución)
Cahuisori
Potencia
Concheño
Mulatos
Jun-2024
73940
73950
Gammon
Lake
Minera
Dolores
Agnico Eagle
Gerencia: Norte
Zona: Cuauhtémoc 2024-2029
CENACE
CENTRO NACIONAL DE
CONTROL DE ENERGÍA

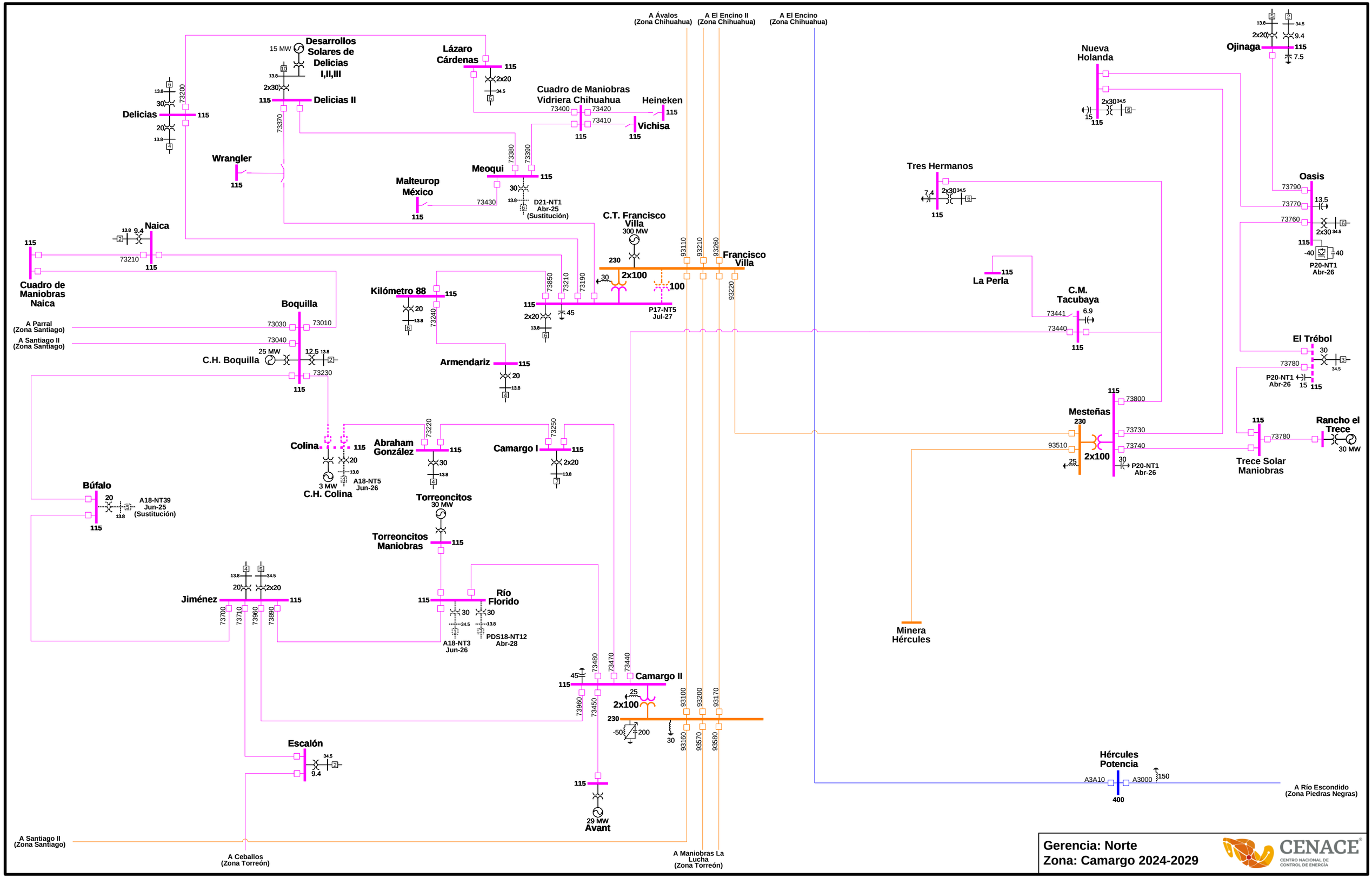
A Ávalos (Zona Chihuahua)
A El Encino II (Zona Chihuahua)
A El Encino (Zona Chihuahua)
Desarrollos Solares de Delicias I,II,III
15 MW
Lázaro Cárdenas
Delicias II
Delicias
Cuadro de Maniobras Vidriera Chihuahua
Heineken
Vichisa
Wrangler
Meoqui
Malteurop México
D21-NT1 Abr-25 (Sustitución)
C.T. Francisco Villa
300 MW
Francisco Villa
2x100
P17-NT5 Jul-27
Naica
Cuadro de Maniobras Naica
Kilómetro 88
Boquilla
A Parral (Zona Santiago)
A Santiago II (Zona Santiago)
C.H. Boquilla
25 MW
Armendariz
Colina
A18-NT5 Jun-26
C.H. Colina
3 MW
Abraham González
Camargo I
Torreoncitos
30 MW
Torreoncitos Maniobras
Búfalo
A18-NT39 Jun-25 (Sustitución)
Jiménez
Río Florido
A18-NT3 Jun-26
PDS18-NT12 Abr-28
Camargo II
2x100
Escalón
29 MW
Avant
A Ceballos (Zona Torreón)
A Maniobras La Lucha (Zona Torreón)
Nueva Holanda
Ojinaga
Tres Hermanos
La Perla
C.M. Tacubaya
Oasis
P20-NT1 Abr-26
El Trébol
Mesteñas
2x100
Trece Solar Maniobras
Rancho el Trece
30 MW
Minera Hércules
Hércules Potencia
A3A10
A3000
400
A Río Escondido (Zona Piedras Negras)
Gerencia: Norte
Zona: Camargo 2024-2029
CENACE
CENTRO NACIONAL DE CONTROL DE ENERGÍA

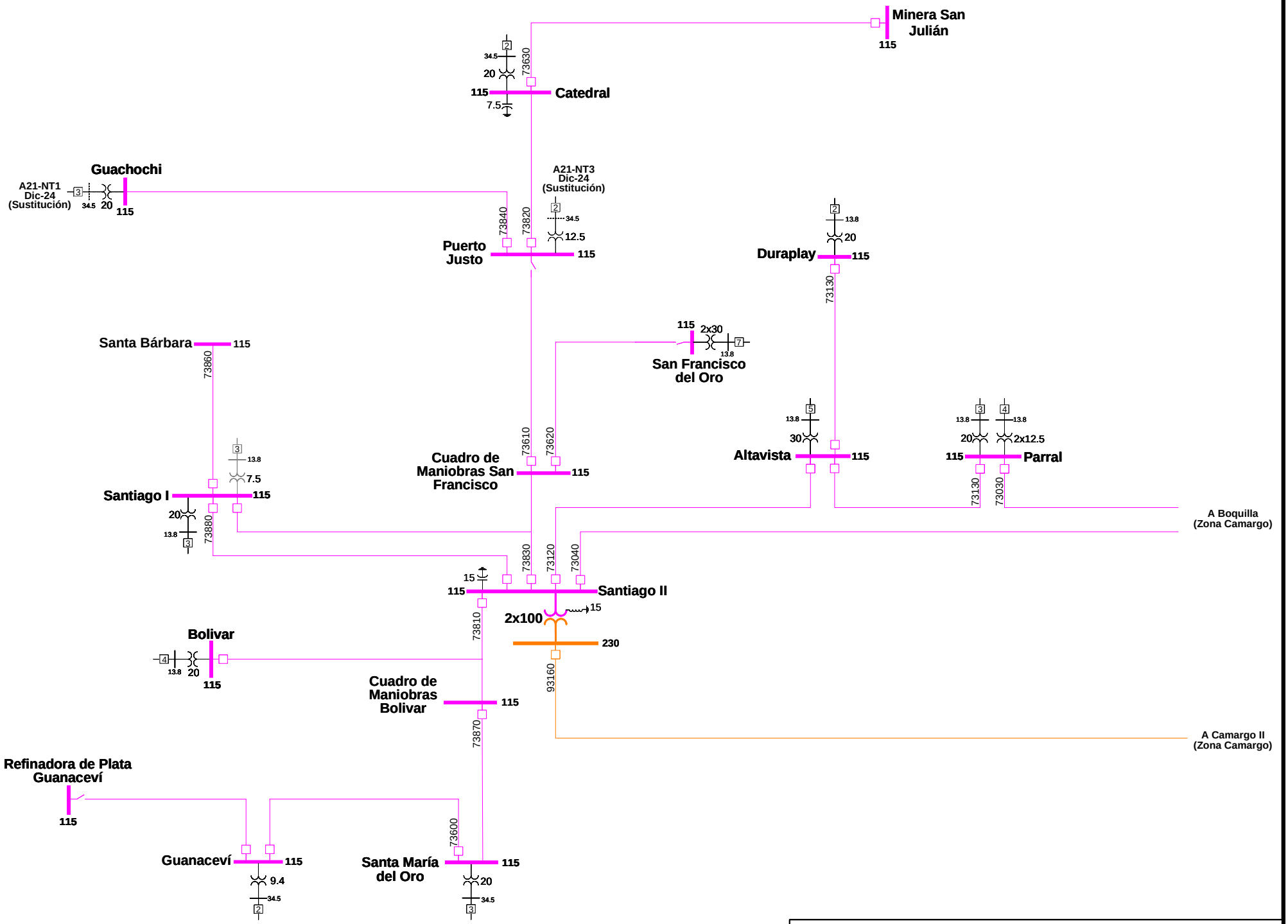

Gerencia: Norte
Zona: Santiago 2024-2029

CENACE
CENTRO NACIONAL DE CONTROL DE ENERGÍA

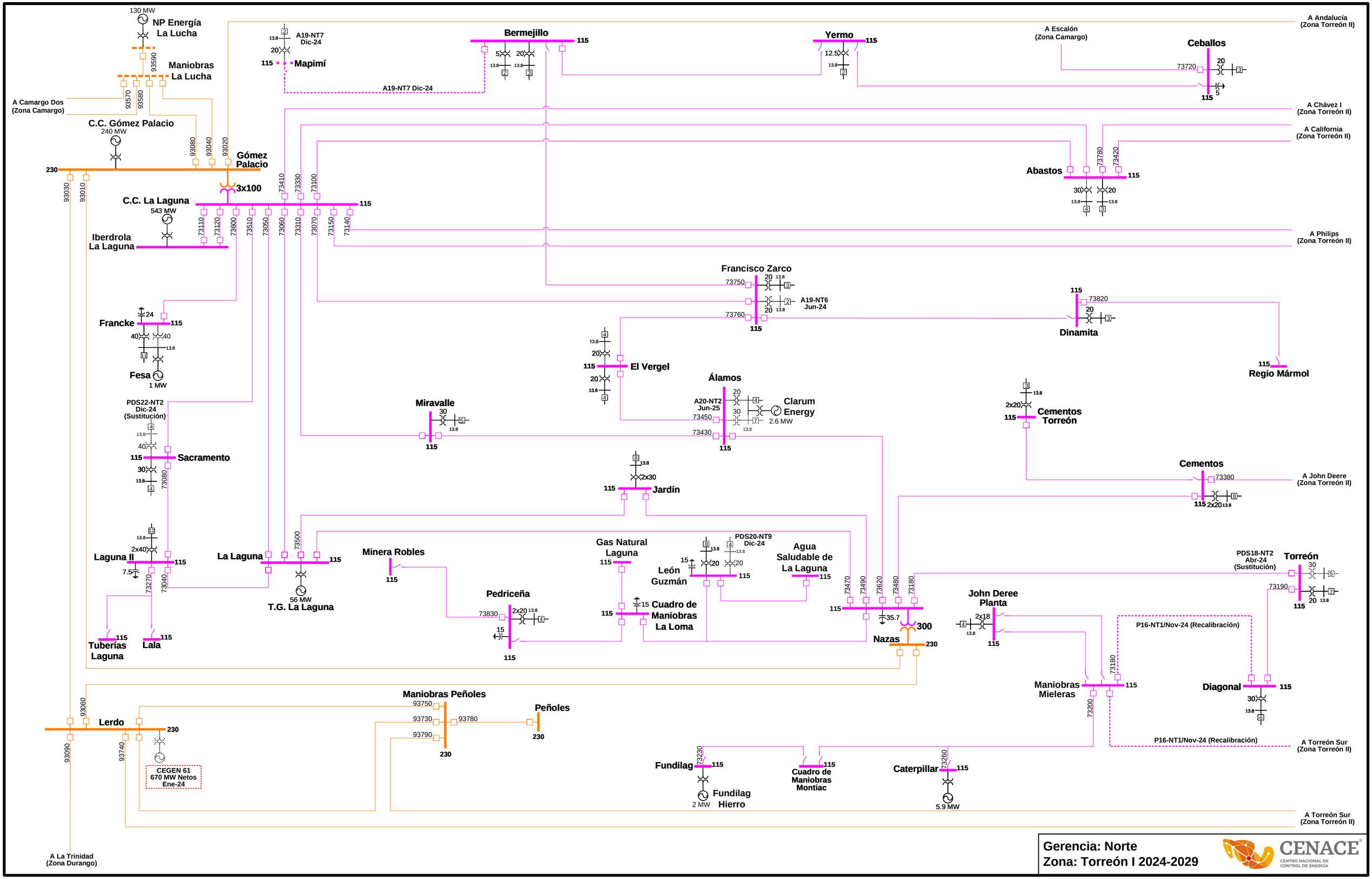

Gerencia: Norte
Zona: Torreón I 2024-2029

CENACE
CENTRO NACIONAL DE CONTROL DE ENERGÍA

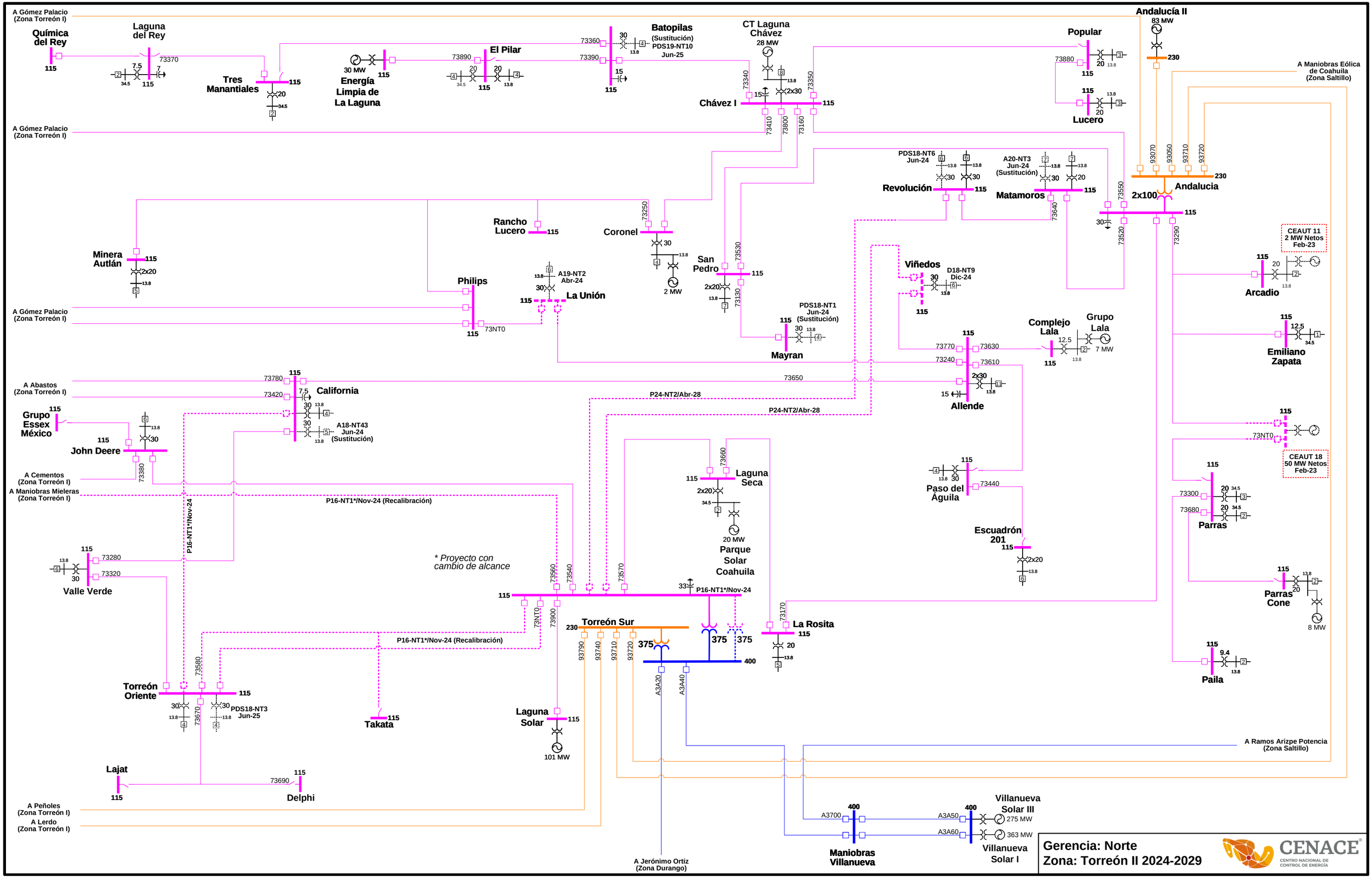
A Gómez Palacio (Zona Torreón I)
Química del Rey
Laguna del Rey
Tres Manantiales
Energía Limpia de La Laguna
30 MW
El Pilar
Batopilas (Sustitución) PDS19-NT10 Jun-25
CT Laguna Chávez
28 MW
Chávez I
Popular
Lucero
Andalucía II
83 MW
A Maniobras Eólica de Coahuila (Zona Saltillo)
PDS18-NT6 Jun-24
Revolución
A20-NT3 Jun-24 (Sustitución)
Matamoros
2x100
Andalucia
Rancho Lucero
Coronel
2 MW
San Pedro
Minera Autlán
Philips
A19-NT2 Abr-24
La Unión
Viñedos
D18-NT9 Dic-24
CEAUT 11 2 MW Netos Feb-23
Arcadio
PDS18-NT1 Jun-24 (Sustitución)
Mayran
Complejo Lala
Grupo Lala
7 MW
Emiliano Zapata
Allende
A Abastos (Zona Torreón I)
California
A18-NT43 Jun-24 (Sustitución)
Grupo Essex México
John Deere
P24-NT2/Abr-28
CEAUT 18 50 MW Netos Feb-23
Laguna Seca
20 MW
Parque Solar Coahuila
Paso del Águila
Escuadrón 201
Parras
Parras Cone
8 MW
Paila
A Cementos (Zona Torreón I)
A Maniobras Mieleras (Zona Torreón I)
P16-NT1*/Nov-24 (Recalibración)
P16-NT1*/Nov-24
Valle Verde
* Proyecto con cambio de alcance
P16-NT1*/Nov-24
La Rosita
Torreón Sur
Torreón Oriente
PDS18-NT3 Jun-25
Takata
Laguna Solar
101 MW
A Ramos Arizpe Potencia (Zona Saltillo)
Lajat
Delphi
A Peñoles (Zona Torreón I)
A Lerdo (Zona Torreón I)
A Jerónimo Ortiz (Zona Durango)
Maniobras Villanueva
Villanueva Solar III
275 MW
363 MW
Villanueva Solar I
Gerencia: Norte
Zona: Torreón II 2024-2029
CENACE
CENTRO NACIONAL DE CONTROL DE ENERGÍA

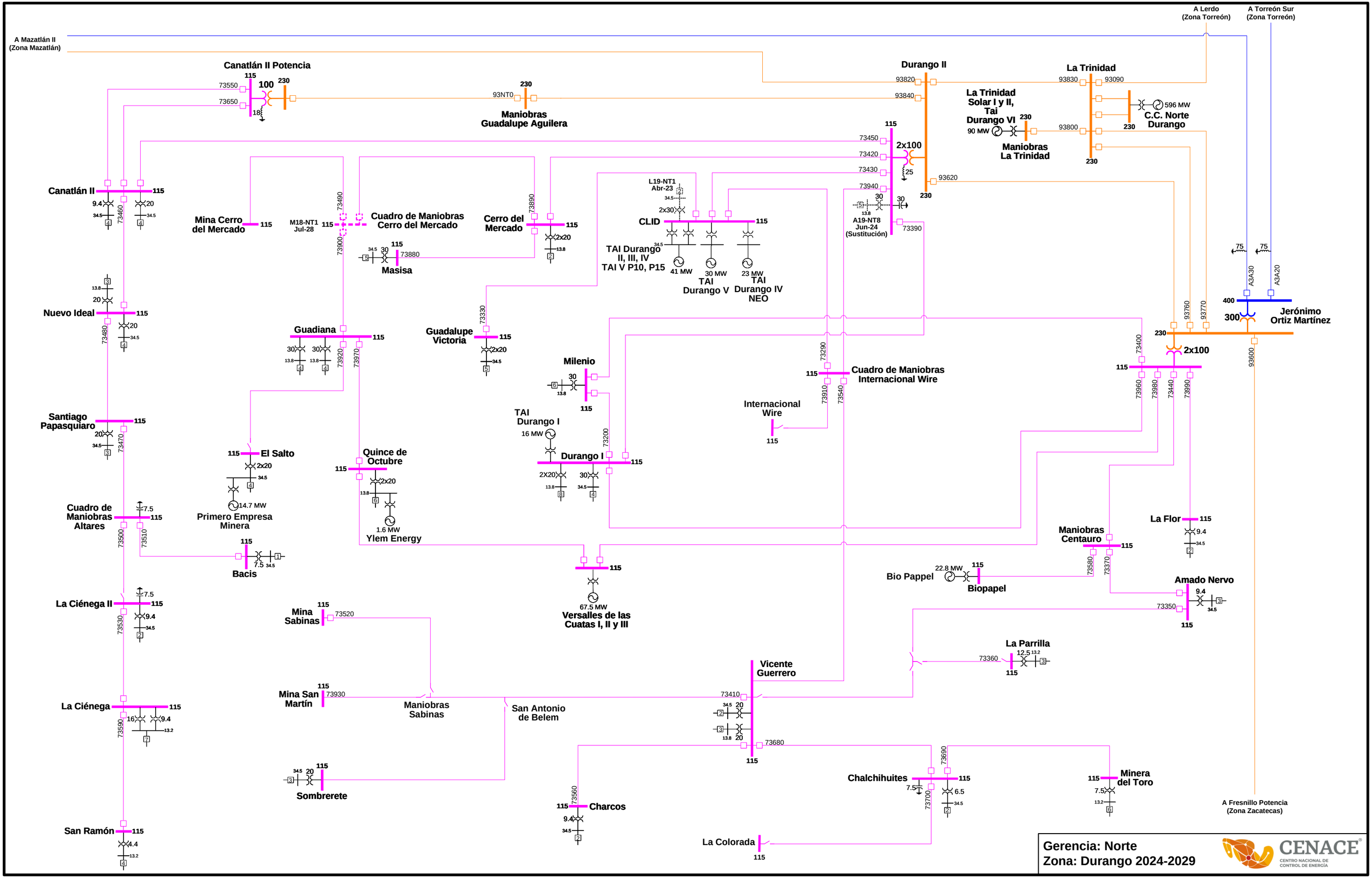
A Mazatlán II (Zona Mazatlán)
A Lerdo (Zona Torreón)
A Torreón Sur (Zona Torreón)
Canatlán II Potencia
115
100
230
73550
73650
18
93NT0
Maniobras Guadalupe Aguilera
Durango II
93820
93840
93620
La Trinidad
93830
93090
93800
596 MW
C.C. Norte Durango
La Trinidad Solar I y II, Tai Durango VI
90 MW
Maniobras La Trinidad
2x100
25
73450
73420
73430
73940
73390
A19-NT8 Jun-24 (Sustitución)
Canatlán II
9.4
20
73460
Mina Cerro del Mercado
M18-NT1 Jul-28
73490
73900
Cuadro de Maniobras Cerro del Mercado
Masisa
73880
Cerro del Mercado
73890
2x20
L19-NT1 Abr-23
2x30
CLID
TAI Durango II, III, IV TAI V P10, P15
41 MW
30 MW
TAI Durango V
23 MW
TAI Durango IV NEO
Nuevo Ideal
73480
Guadiana
73920
73970
Guadalupe Victoria
73330
Milenio
TAI Durango I
16 MW
Durango I
73200
2X20
Internacional Wire
73290
73910
73540
Cuadro de Maniobras Internacional Wire
73400
73960
73980
73440
73990
93760
93770
93600
A3A30
A3A20
75
400
300
Jerónimo Ortiz Martínez
Santiago Papasquiaro
73470
El Salto
14.7 MW
Primero Empresa Minera
Quince de Octubre
1.6 MW
Ylem Energy
Cuadro de Maniobras Altares
7.5
73500
73510
Bacis
La Ciénega II
73530
Versalles de las Cuatas I, II y III
67.5 MW
Maniobras Centauro
73580
73370
La Flor
Bio Pappel
22.8 MW
Biopapel
Amado Nervo
73350
Mina Sabinas
73520
La Parrilla
12.5
73360
Vicente Guerrero
73410
73680
Mina San Martín
73930
Maniobras Sabinas
San Antonio de Belem
La Ciénega
73590
16
Sombrerete
Chalchihuites
73690
73700
6.5
Minera del Toro
Charcos
73560
La Colorada
San Ramón
4.4
A Fresnillo Potencia (Zona Zacatecas)
Gerencia: Norte
Zona: Durango 2024-2029
CENACE
CENTRO NACIONAL DE CONTROL DE ENERGÍA

CENACE®
CENTRO NACIONAL DE CONTROL DE ENERGÍA

GERENCIA DE CONTROL REGIONAL NORESTE

REGIONES

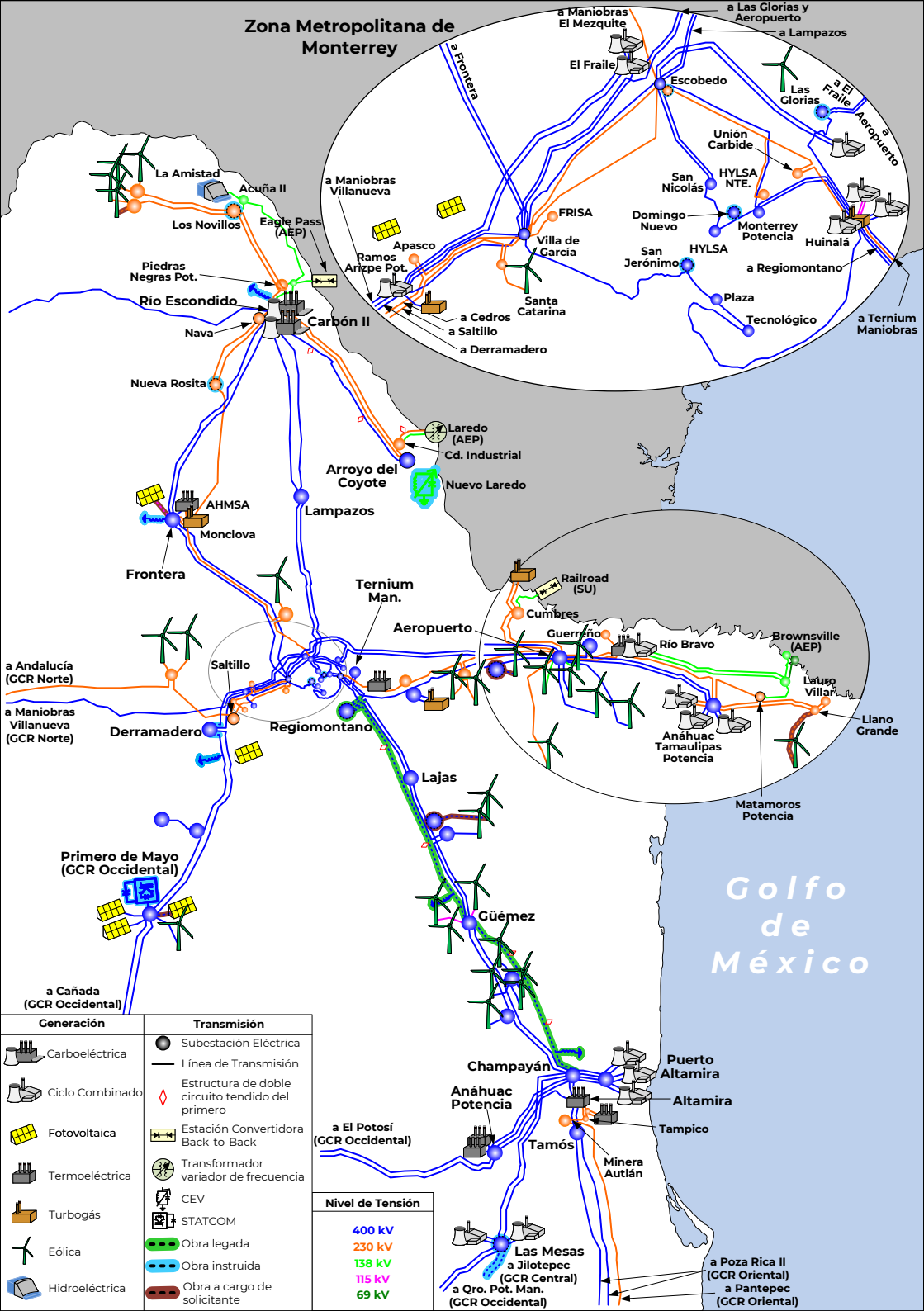
Zona Metropolitana de Monterrey
a Maniobras El Mezquite
a Las Glorias y Aeropuerto
a Lampazos
El Fraile
Escobedo
a Frontera
Las Glorias
a El Fraile
a Aeropuerto
Unión Carbide
San Nicolás
HYLSA NTE.
Domingo Nuevo
Monterrey Potencia
Huinalá
a Regiomontano
a Ternium Maniobras
a Maniobras Villanueva
FRISA
Villa de García
Apasco
Ramos Arizpe Pot.
Santa Catarina
San Jerónimo
HYLSA
Plaza
Tecnológico
a Cedros
a Saltillo
a Derramadero
La Amistad
Acuña II
Los Novillos
Eagle Pass (AEP)
Piedras Negras Pot.
Río Escondido
Carbón II
Nava
Nueva Rosita
Laredo (AEP)
Cd. Industrial
Arroyo del Coyote
Nuevo Laredo
AHMSA
Monclova
Lampazos
Frontera
Ternium Man.
Railroad (SU)
Cumbres
Aeropuerto
Guerreño
Río Bravo
Brownsville (AEP)
Lauro Villar
Llano Grande
Anáhuac Tamaulipas Potencia
Matamoros Potencia
a Andalucía (GCR Norte)
Saltillo
a Maniobras Villanueva (GCR Norte)
Derramadero
Regiomontano
Lajas
Primero de Mayo (GCR Occidental)
Güémez
Golfo de México
a Cañada (GCR Occidental)
Champayán
Puerto Altamira
Anáhuac Potencia
Altamira
Tampico
a El Potosí (GCR Occidental)
Tamós
Minera Autlán
Las Mesas
a Jilotepec (GCR Central)
a Qro. Pot. Man. (GCR Occidental)
a Poza Rica II (GCR Oriental)
a Pantepec (GCR Oriental)
Generación
Carboeléctrica
Ciclo Combinado
Fotovoltaica
Termoeléctrica
Turbogás
Eólica
Hidroeléctrica
Transmisión
Subestación Eléctrica
Línea de Transmisión
Estructura de doble circuito tendido del primero
Estación Convertidora Back-to-Back
Transformador variador de frecuencia
CEV
STATCOM
Obra legada
Obra instruida
Obra a cargo de solicitante
Nivel de Tensión
400 kV
230 kV
138 kV
115 kV
69 kV

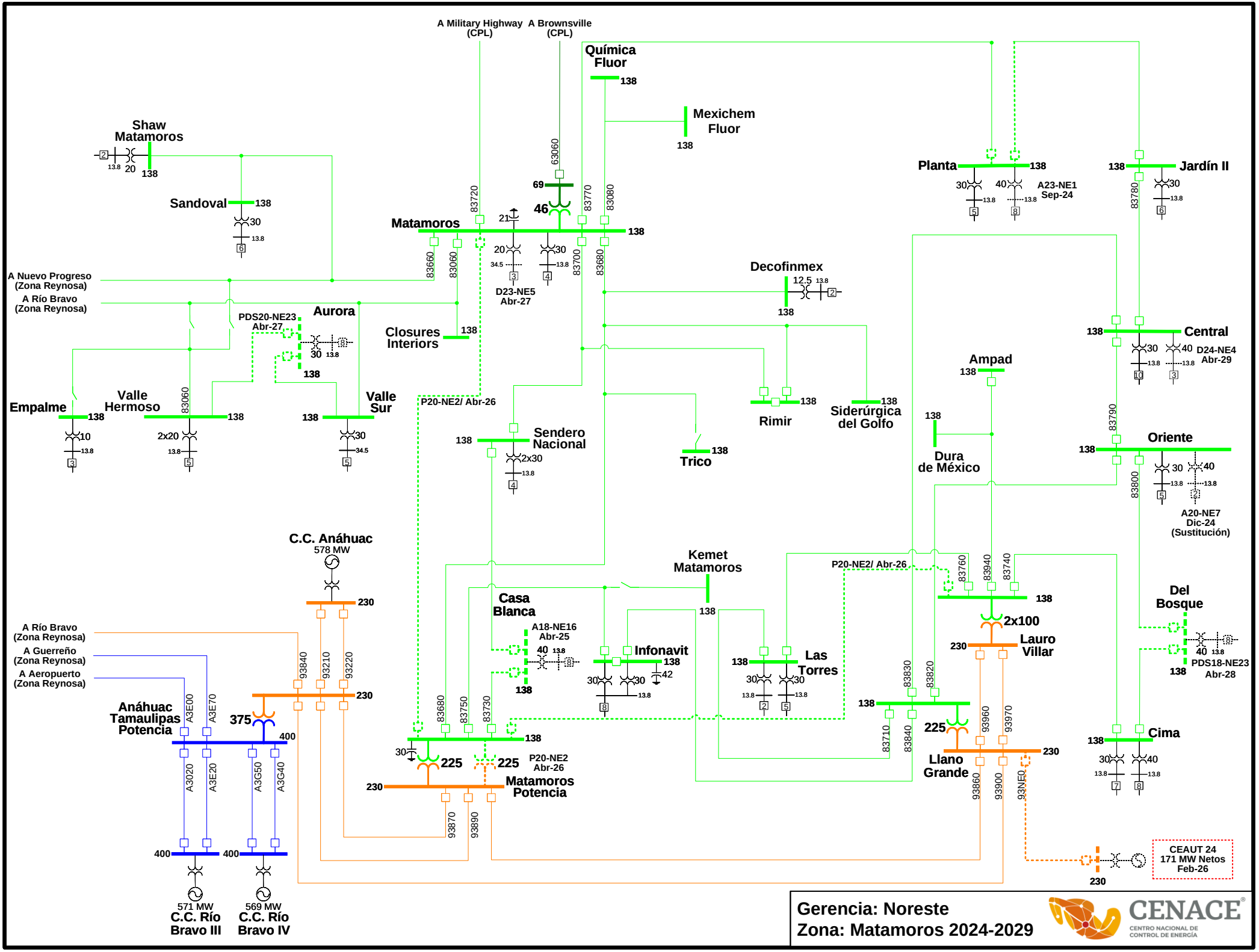
A Military Highway (CPL)
A Brownsville (CPL)
Química Fluor
Mexichem Fluor
Shaw Matamoros
Sandoval
Matamoros
Planta
Jardín II
A23-NE1 Sep-24
D23-NE5 Abr-27
A Nuevo Progreso (Zona Reynosa)
A Río Bravo (Zona Reynosa)
PDS20-NE23 Abr-27
Aurora
Closures Interiores
Decofinmex
Central
D24-NE4 Abr-29
Ampad
Empalme
Valle Hermoso
Valle Sur
P20-NE2/ Abr-26
Sendero Nacional
Rimir
Siderúrgica del Golfo
Trico
Dura de México
Oriente
A20-NE7 Dic-24 (Sustitución)
C.C. Anáhuac 578 MW
Kemet Matamoros
Casa Blanca
A18-NE16 Abr-25
Infonavit
Las Torres
Lauro Villar
Del Bosque
PDS18-NE23 Abr-28
A Río Bravo (Zona Reynosa)
A Guerreño (Zona Reynosa)
A Aeropuerto (Zona Reynosa)
Anáhuac Tamaulipas Potencia
P20-NE2 Abr-26
Matamoros Potencia
Llano Grande
Cima
CEAUT 24 171 MW Netos Feb-26
571 MW C.C. Río Bravo III
569 MW C.C. Río Bravo IV
Gerencia: Noreste
Zona: Matamoros 2024-2029
CENACE
CENTRO NACIONAL DE CONTROL DE ENERGÍA

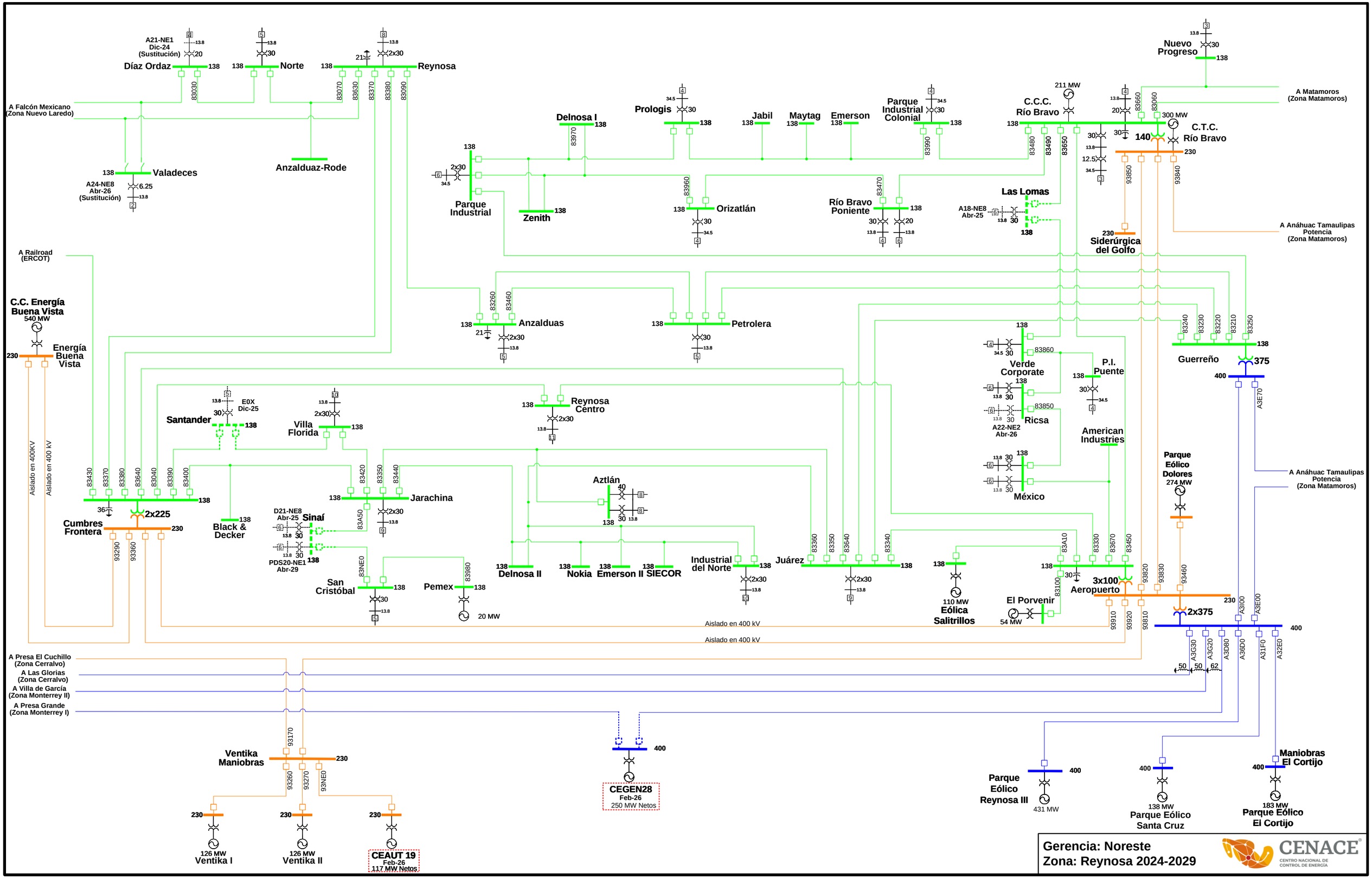
A21-NE1
Dic-24
(Sustitución)
Díaz Ordaz
Norte
Reynosa
A Falcón Mexicano
(Zona Nuevo Laredo)
Valadeces
A24-NE8
Abr-26
(Sustitución)
Anzalduaz-Rode
Nuevo Progreso
A Matamoros
(Zona Matamoros)
Delnosa I
Prologis
Jabil
Maytag
Emerson
Parque Industrial Colonial
C.C.C. Río Bravo
211 MW
C.T.C. Río Bravo
300 MW
140
230
Parque Industrial
Zenith
Orizatlán
Río Bravo Poniente
Las Lomas
A18-NE8
Abr-25
Siderúrgica del Golfo
A Anáhuac Tamaulipas
Potencia
(Zona Matamoros)
A Railroad
(ERCOT)
C.C. Energía Buena Vista
540 MW
Energía Buena Vista
Anzalduas
Petrolera
Verde Corporate
P.I. Puente
Guerreño
375
400
A3E70
Aislado en 400KV
Aislado en 400 kV
Santander
E0X
Dic-25
Villa Florida
Reynosa Centro
Ricsa
A22-NE2
Abr-26
American Industries
Parque Eólico Dolores
274 MW
A Anáhuac Tamaulipas
Potencia
(Zona Matamoros)
Cumbres Frontera
2x225
Black & Decker
Jarachina
Aztlán
México
D21-NE8
Abr-25
Sinaí
PDS20-NE1
Abr-29
San Cristóbal
Pemex
20 MW
Delnosa II
Nokia
Emerson
SIECOR
Industrial del Norte
Juárez
110 MW
Eólica Salitrillos
El Porvenir
54 MW
3x100
Aeropuerto
2x375
Aislado en 400 kV
Aislado en 400 kV
A Presa El Cuchillo
(Zona Cerralvo)
A Las Glorias
(Zona Cerralvo)
A Villa de García
(Zona Monterrey II)
A Presa Grande
(Zona Monterrey I)
Ventika Maniobras
126 MW
Ventika I
126 MW
Ventika II
CEAUT 19
Feb-26
117 MW Netos
CEGEN28
Feb-26
250 MW Netos
Parque Eólico Reynosa III
431 MW
138 MW
Parque Eólico Santa Cruz
Maniobras El Cortijo
183 MW
Parque Eólico El Cortijo
Gerencia: Noreste
Zona: Reynosa 2024-2029
CENACE
CENTRO NACIONAL DE CONTROL DE ENERGÍA

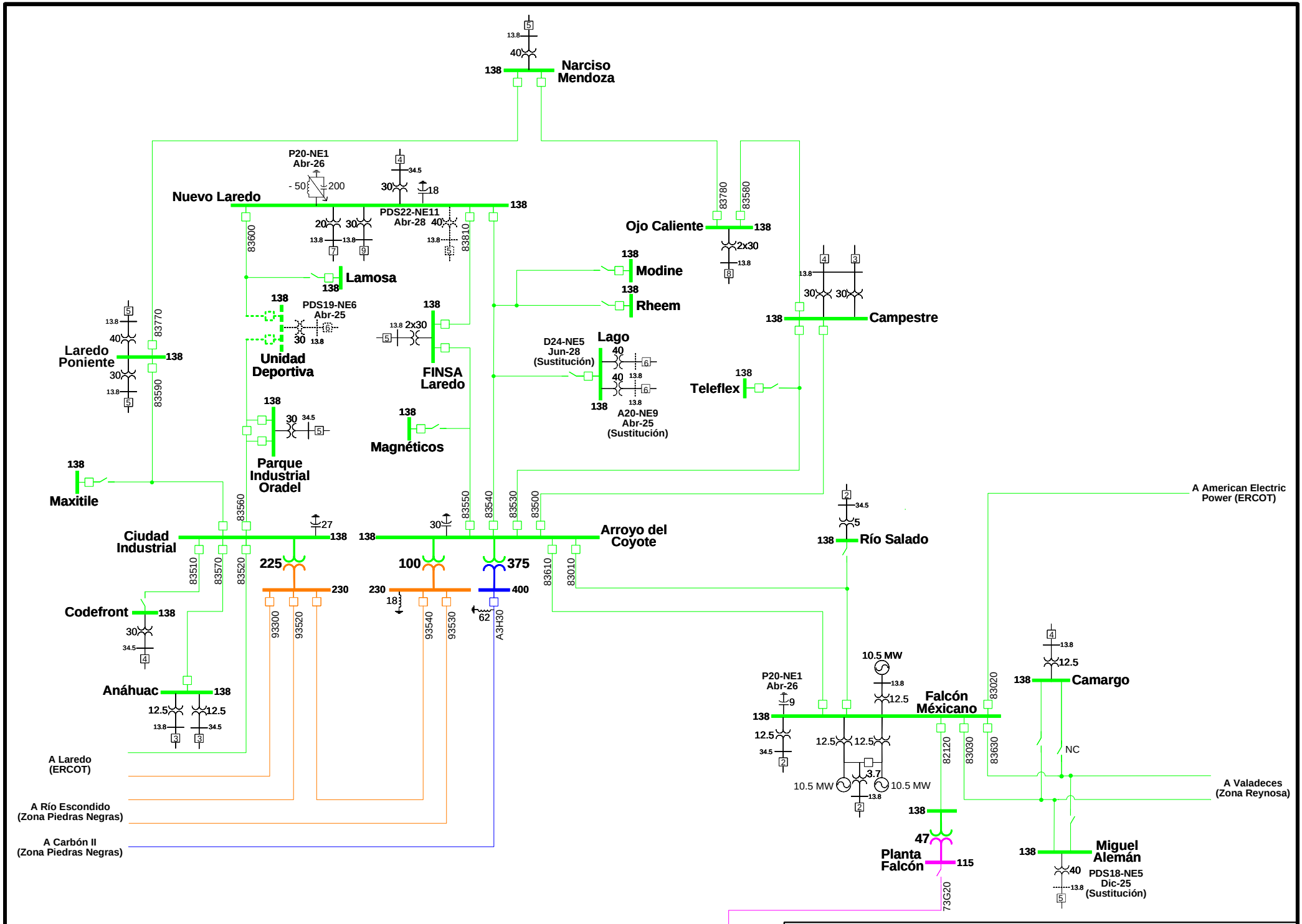
Narciso Mendoza
Nuevo Laredo
P20-NE1 Abr-26
PDS22-NE11 Abr-28
Lamosa
Ojo Caliente
Modine
Rheem
Campestre
PDS19-NE6 Abr-25
Unidad Deportiva
FINSA Laredo
Lago
D24-NE5 Jun-28 (Sustitución)
A20-NE9 Abr-25 (Sustitución)
Teleflex
Laredo Poniente
Magnéticos
Parque Industrial Oradel
Maxitile
Ciudad Industrial
Arroyo del Coyote
Río Salado
A American Electric Power (ERCOT)
Codefront
Anáhuac
Falcón Méxicano
Camargo
Miguel Alemán
PDS18-NE5 Dic-25 (Sustitución)
Planta Falcón
A Laredo (ERCOT)
A Río Escondido (Zona Piedras Negras)
A Carbón II (Zona Piedras Negras)
A Cerralvo (Zona Cerralvo)
A Valadeces (Zona Reynosa)
NC
Gerencia: Noreste
Zona: Nuevo Laredo 2024-2029
CENACE
CENTRO NACIONAL DE CONTROL DE ENERGÍA

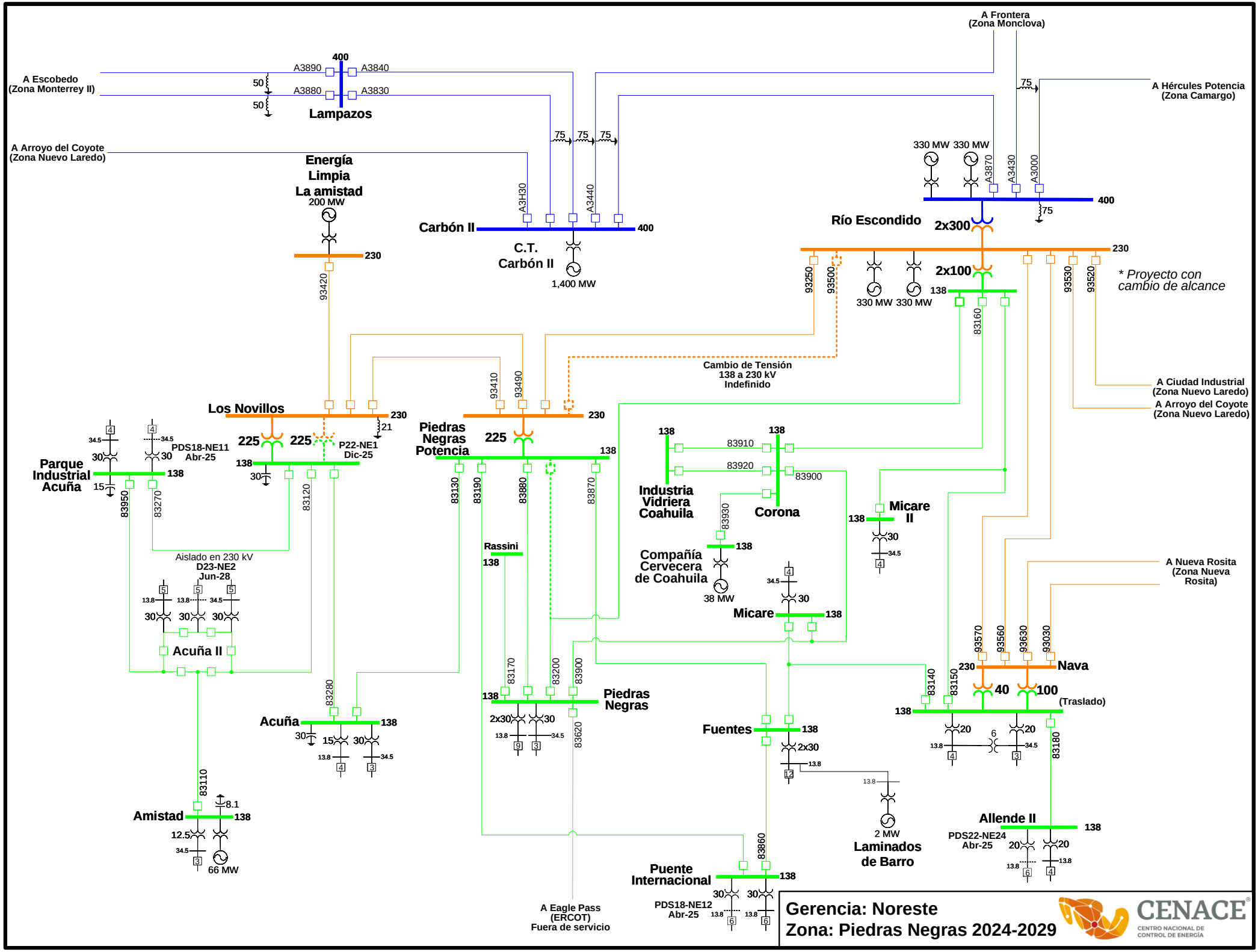
A Frontera
(Zona Monclova)
A Escobedo
(Zona Monterrey II)
400
A3890
A3840
A3880
A3830
50
50
Lampazos
75
A Hércules Potencia
(Zona Camargo)
A Arroyo del Coyote
(Zona Nuevo Laredo)
75
75
75
Energía
Limpia
La amistad
200 MW
A3H30
A3440
Carbón II
400
C.T.
Carbón II
1,400 MW
330 MW
330 MW
A3870
A3430
A3000
400
75
Río Escondido
2x300
230
93250
93500
2x100
138
330 MW
330 MW
83160
93530
93520
* Proyecto con
cambio de alcance
230
93420
Cambio de Tensión
138 a 230 kV
Indefinido
A Ciudad Industrial
(Zona Nuevo Laredo)
A Arroyo del Coyote
(Zona Nuevo Laredo)
93410
93490
Los Novillos
230
21
Piedras
Negras
Potencia
225
230
138
225
225
P22-NE1
Dic-25
PDS18-NE11
Abr-25
Parque
Industrial
Acuña
138
83950
83270
83120
83130
83190
83880
83870
138
83910
138
83920
83900
Industria
Vidriera
Coahuila
Corona
83930
Micare
II
138
Compañía
Cervecera
de Coahuila
38 MW
138
Micare
138
Aislado en 230 kV
D23-NE2
Jun-28
Acuña II
Rassini
138
A Nueva Rosita
(Zona Nueva
Rosita)
93570
93560
93630
93030
Nava
230
40
100
(Traslado)
138
83140
83150
83170
83200
83900
Piedras
Negras
138
2x30
30
83280
Acuña
138
83620
Fuentes
138
2x30
83180
83110
Amistad
138
8.1
12.5
66 MW
2 MW
Laminados
de Barro
Allende II
138
PDS22-NE24
Abr-25
83860
Puente
Internacional
138
PDS18-NE12
Abr-25
A Eagle Pass
(ERCOT)
Fuera de servicio
Gerencia: Noreste
Zona: Piedras Negras 2024-2029
CENACE
CENTRO NACIONAL DE
CONTROL DE ENERGÍA

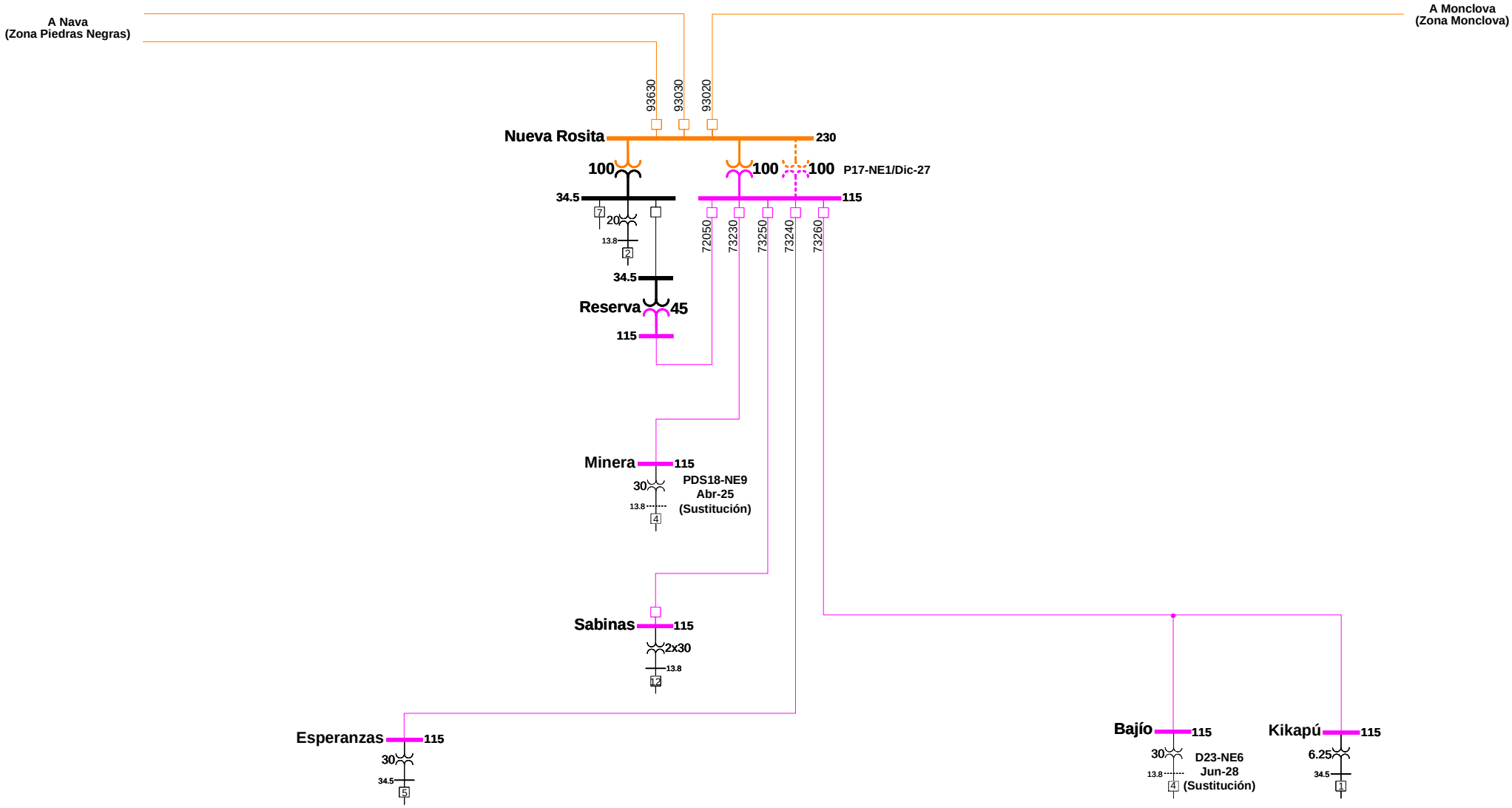

Gerencia: Noreste
Zona: Nueva Rosita 2024-2029

CENACE
CENTRO NACIONAL DE CONTROL DE ENERGÍA

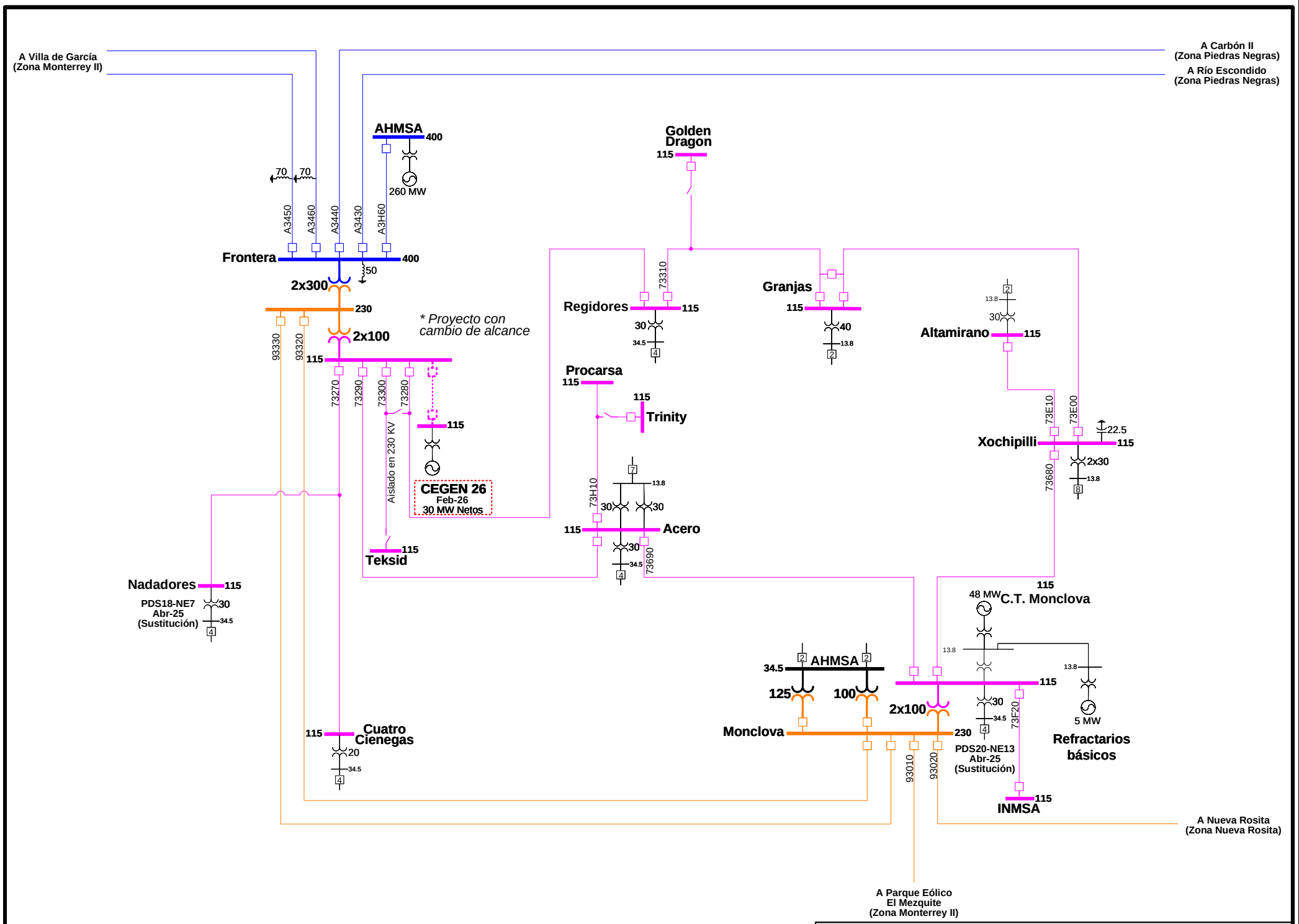

Gerencia: Noreste
Zona: Monclova 2024-2029

CENACE
CENTRO NACIONAL DE CONTROL DE ENERGÍA

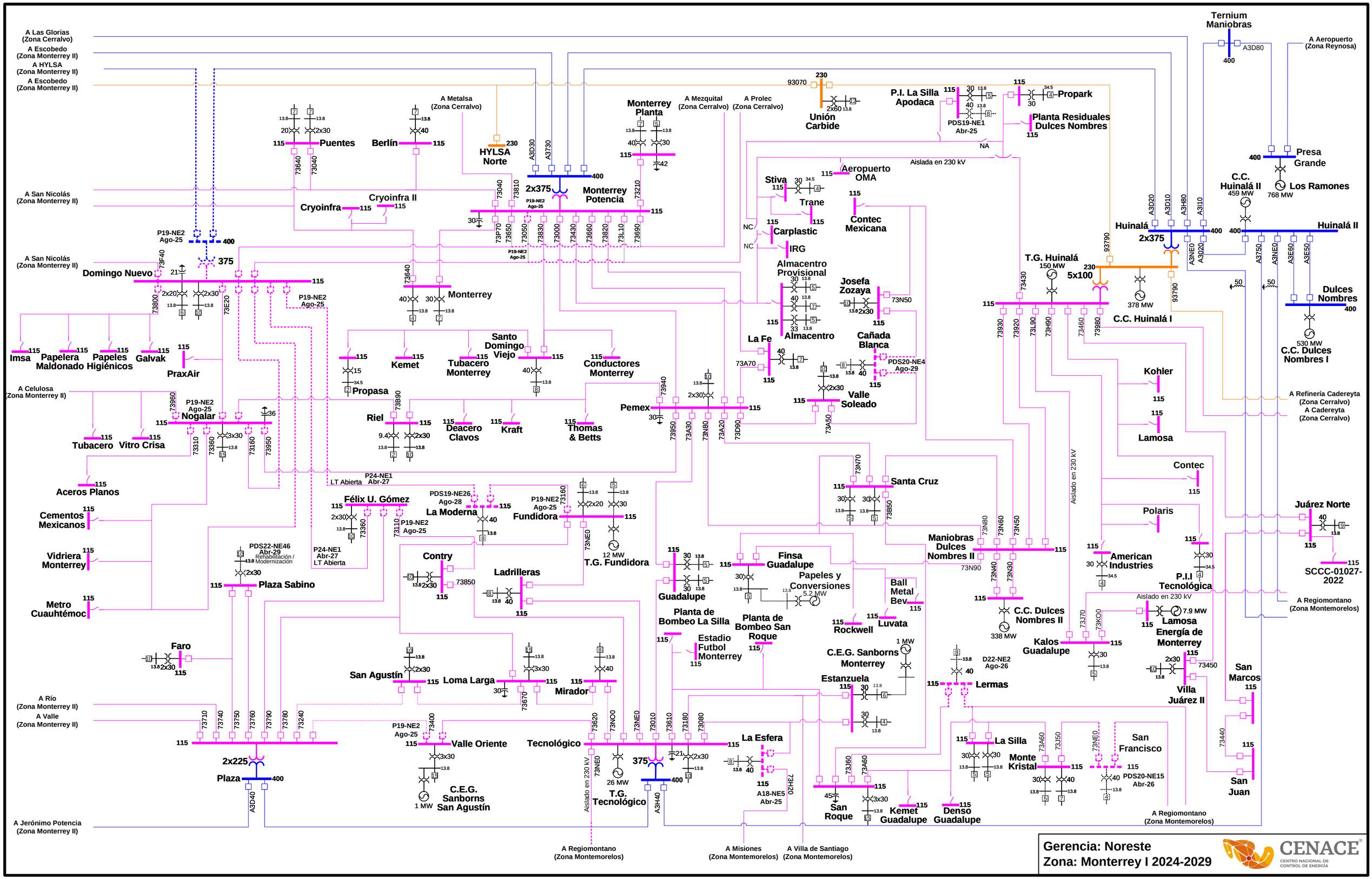
A Las Glorias (Zona Cerralvo)
A Escobedo (Zona Monterrey II)
A HYLSA (Zona Monterrey II)
A Escobedo (Zona Monterrey II)
A San Nicolás (Zona Monterrey II)
A San Nicolás (Zona Monterrey II)
A Celulosa (Zona Monterrey II)
A Río (Zona Monterrey II)
A Valle (Zona Monterrey II)
A Jerónimo Potencia (Zona Monterrey II)
A Regiomontano (Zona Montemorelos)
A Misiones (Zona Montemorelos)
A Villa de Santiago (Zona Montemorelos)
A Regiomontano (Zona Montemorelos)
A Refinería Cadereyta (Zona Cerralvo)
A Cadereyta (Zona Cerralvo)
A Aeropuerto (Zona Reynosa)
A Metalsa (Zona Cerralvo)
A Mezquital (Zona Cerralvo)
A Prolec (Zona Cerralvo)
Ternium Maniobras
Puentes
Berlín
HYLSA Norte
Cryoinfra
Cryoinfra II
Monterrey Planta
2x375
Monterrey Potencia
Unión Carbide
P.I. La Silla Apodaca
PDS19-NE1 Abr-25
Propark
Planta Residuales Dulces Nombres
Aislada en 230 kV
Aeropuerto OMA
Stiva
Trane
Contec Mexicana
Carplastic
IRG
Almacentro Provisional
Almacentro
Josefa Zozaya
Cañada Blanca
PDS20-NE4 Ago-29
Valle Soleado
La Fe
Presa Grande
Los Ramones
C.C. Huinalá II
459 MW
768 MW
Huinalá
2x375
Huinalá II
T.G. Huinalá
150 MW
5x100
378 MW
C.C. Huinalá I
Dulces Nombres
530 MW
C.C. Dulces Nombres I
Domingo Nuevo
375
P19-NE2 Ago-25
Monterrey
Imsa
Papelera Maldonado
Papeles Higiénicos
Galvak
PraxAir
Santo Domingo Viejo
Kemet
Tubacero Monterrey
Conductores Monterrey
Propasa
Nogalar
Tubacero
Vitro Crisa
Riel
Deacero Clavos
Kraft
Thomas & Betts
Pemex
Kohler
Lamosa
Contec
Aceros Planos
Cementos Mexicanos
Vidriera Monterrey
Metro Cuauhtémoc
Félix U. Gómez
P24-NE1 Abr-27
LT Abierta
PDS19-NE26 Ago-28
La Moderna
Fundidora
T.G. Fundidora
12 MW
PDS22-NE46 Abr-29
Rehabilitación / Modernización
Plaza Sabino
Contry
Ladrilleras
Guadalupe
Finsa Guadalupe
Papeles y Conversiones
5.2 MW
Santa Cruz
Maniobras Dulces Nombres II
C.C. Dulces Nombres II
338 MW
Polaris
American Industries
P.I.I Tecnológica
Lamosa Energía de Monterrey
7.9 MW
Kalos Guadalupe
Villa Juárez II
Juárez Norte
SCCC-01027-2022
Faro
San Agustín
Loma Larga
Mirador
Planta de Bombeo La Silla
Estadio Futbol Monterrey
Planta de Bombeo San Roque
Rockwell
Luvata
Ball Metal Bev
C.E.G. Sanborns Monterrey
1 MW
Estanzuela
Lermas
D22-NE2 Ago-26
San Marcos
San Juan
2x225
Plaza
Valle Oriente
C.E.G. Sanborns San Agustín
Tecnológico
375
T.G. Tecnológico
26 MW
La Esfera
A18-NE5 Abr-25
San Roque
Kemet Guadalupe
Denso Guadalupe
La Silla
Monte Kristal
San Francisco
PDS20-NE15 Abr-26
Aislado en 230 kV
Gerencia: Noreste
Zona: Monterrey I 2024-2029
CENACE
CENTRO NACIONAL DE CONTROL DE ENERGÍA

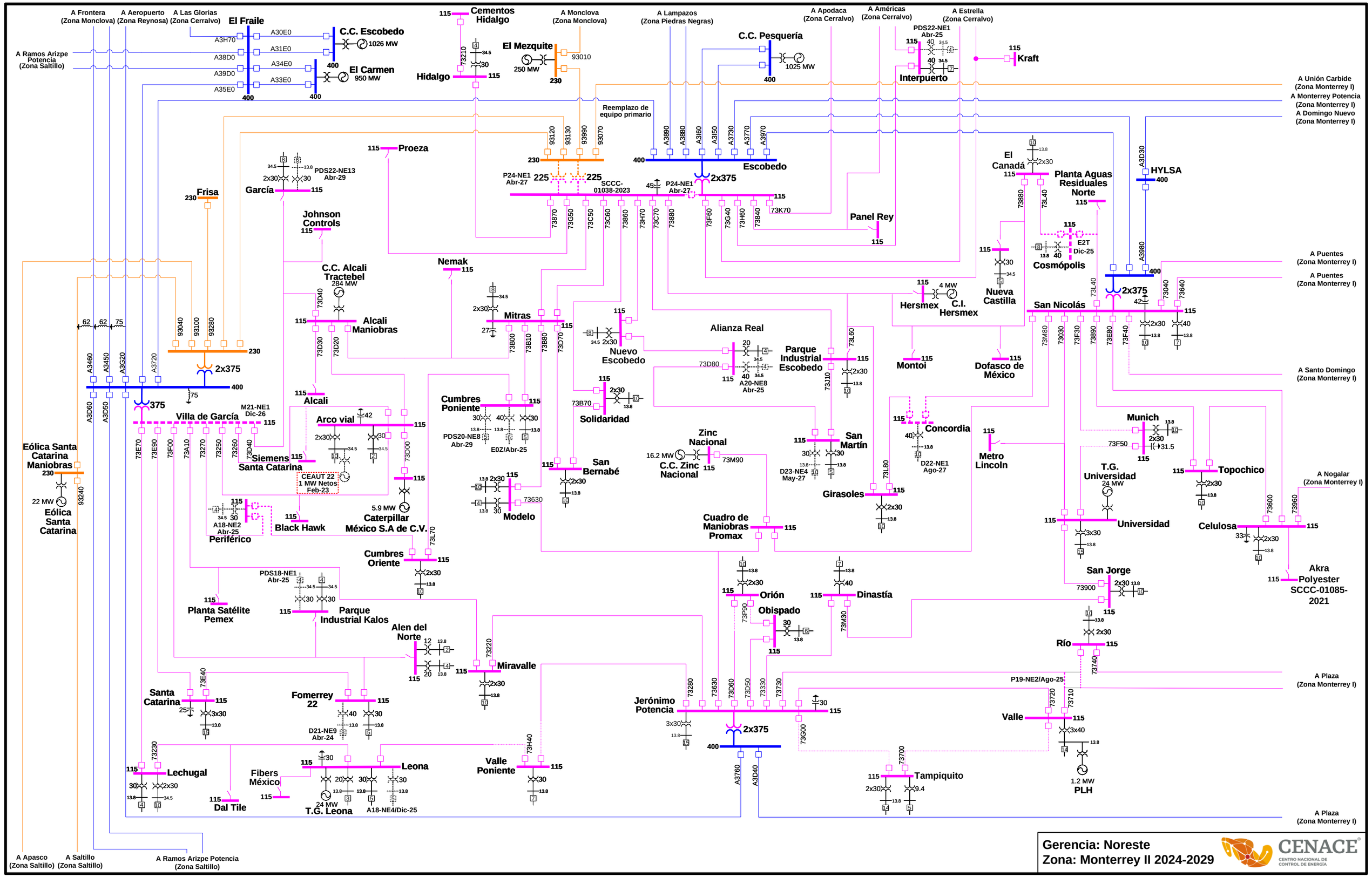

Gerencia: Noreste
Zona: Monterrey II 2024-2029

CENACE
CENTRO NACIONAL DE CONTROL DE ENERGÍA

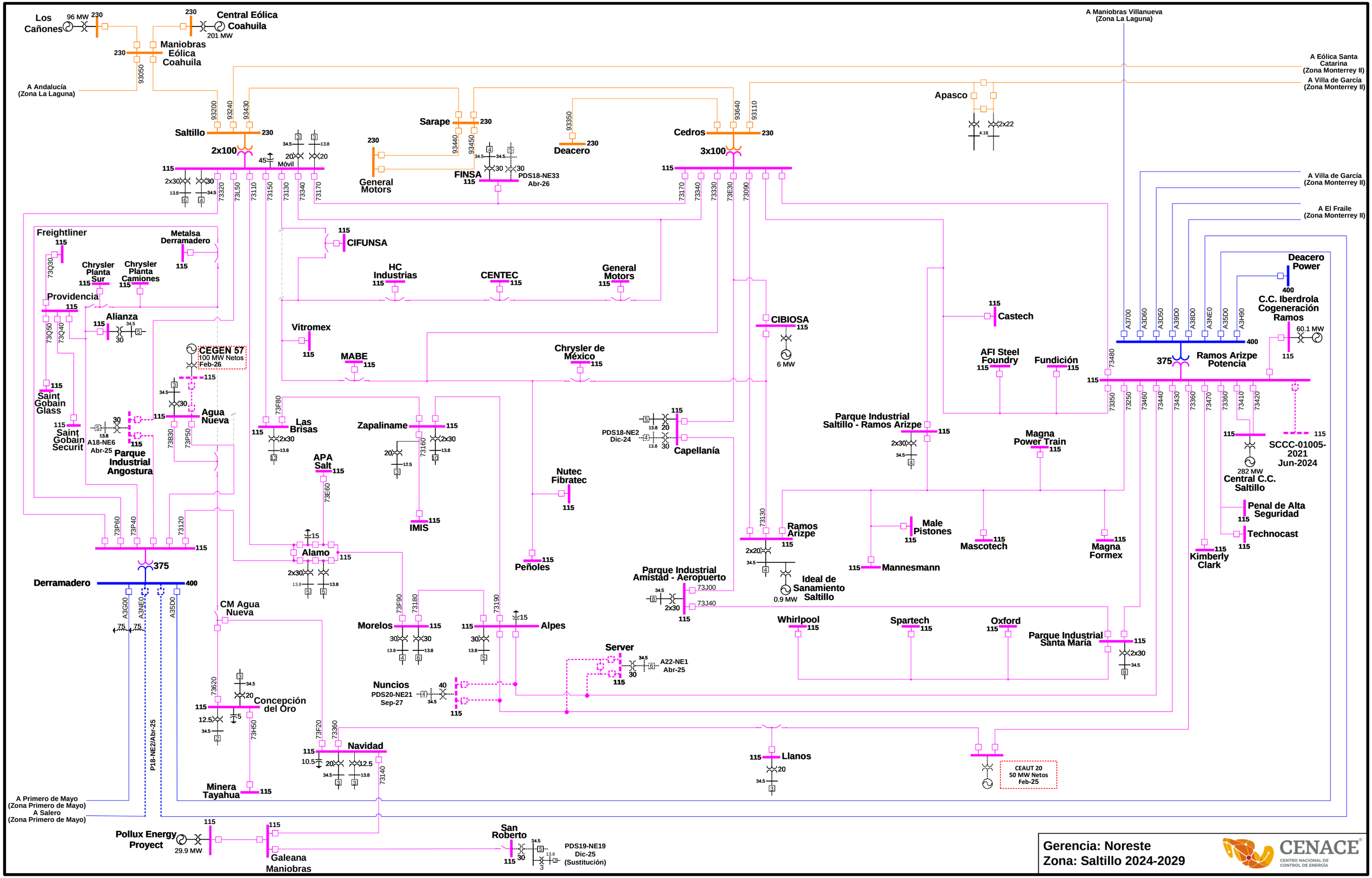
Los Cañones
96 MW
230
Central Eólica Coahuila
201 MW
Maniobras Eólica Coahuila
93050
A Andalucía (Zona La Laguna)
A Maniobras Villanueva (Zona La Laguna)
A Eólica Santa Catarina (Zona Monterrey II)
A Villa de García (Zona Monterrey II)
Apasco
2x22
4.16
Saltillo
93200
93240
93430
2x100
115
2x30
13.8
34.5
30
45
Móvil
20
73320
73L50
73110
73150
73130
73340
73170
Sarape
93440
93450
FINSA
PDS18-NE33
Abr-26
General Motors
93350
Deacero
Cedros
93640
93110
3x100
73170
73340
73330
73E30
73090
A Villa de García (Zona Monterrey II)
A El Fraile (Zona Monterrey II)
Freightliner
73Q30
Metalsa Derramadero
Chrysler Planta Sur
Chrysler Planta Camiones
Providencia
73Q50
73Q40
Alianza
CEGEN 57
100 MW Netos
Feb-26
Saint Gobain Glass
Saint Gobain Securit
A18-NE6
Abr-25
Parque Industrial Angostura
Agua Nueva
73B30
73P50
73P60
73P40
73120
375
Derramadero
400
A3G00
A3NE0
A35D0
75
CIFUNSA
HC Industrias
CENTEC
General Motors
Vitromex
MABE
Chrysler de México
CIBIOSA
6 MW
Castech
AFI Steel Foundry
Fundición
Las Brisas
73F80
Zapaliname
73160
IMIS
APA Salt
73E60
Alamo
Nutec Fibratec
Peñoles
PDS18-NE2
Dic-24
Capellanía
Parque Industrial Saltillo - Ramos Arizpe
Magna Power Train
Ramos Arizpe
73130
Male Pistones
Mascotech
Magna Formex
Mannesmann
Ideal de Sanamiento Saltillo
0.9 MW
Parque Industrial Amistad - Aeropuerto
73J00
73J40
Whirlpool
Spartech
Oxford
Parque Industrial Santa María
Deacero Power
400
C.C. Iberdrola Cogeneración Ramos
60.1 MW
A3700
A3D60
A3D50
A39D0
A38D0
A3NE0
A35D0
A3H90
73480
375
Ramos Arizpe Potencia
73350
73250
73460
73440
73430
73360
73470
73360
73410
73420
SCCC-01005-2021
Jun-2024
282 MW
Central C.C. Saltillo
Penal de Alta Seguridad
Technocast
Kimberly Clark
CM Agua Nueva
Morelos
73F90
73180
Alpes
73190
Server
A22-NE1
Abr-25
Nuncios
PDS20-NE21
Sep-27
73620
Concepción del Oro
73H50
Minera Tayahua
73F20
73360
Navidad
73140
Llanos
CEAUT 20
50 MW Netos
Feb-25
P18-NE2/Abr-25
A Primero de Mayo (Zona Primero de Mayo)
A Salero (Zona Primero de Mayo)
Pollux Energy Proyect
29.9 MW
Galeana Maniobras
San Roberto
PDS19-NE19
Dic-25
(Sustitución)
Gerencia: Noreste
Zona: Saltillo 2024-2029
CENACE
CENTRO NACIONAL DE CONTROL DE ENERGÍA

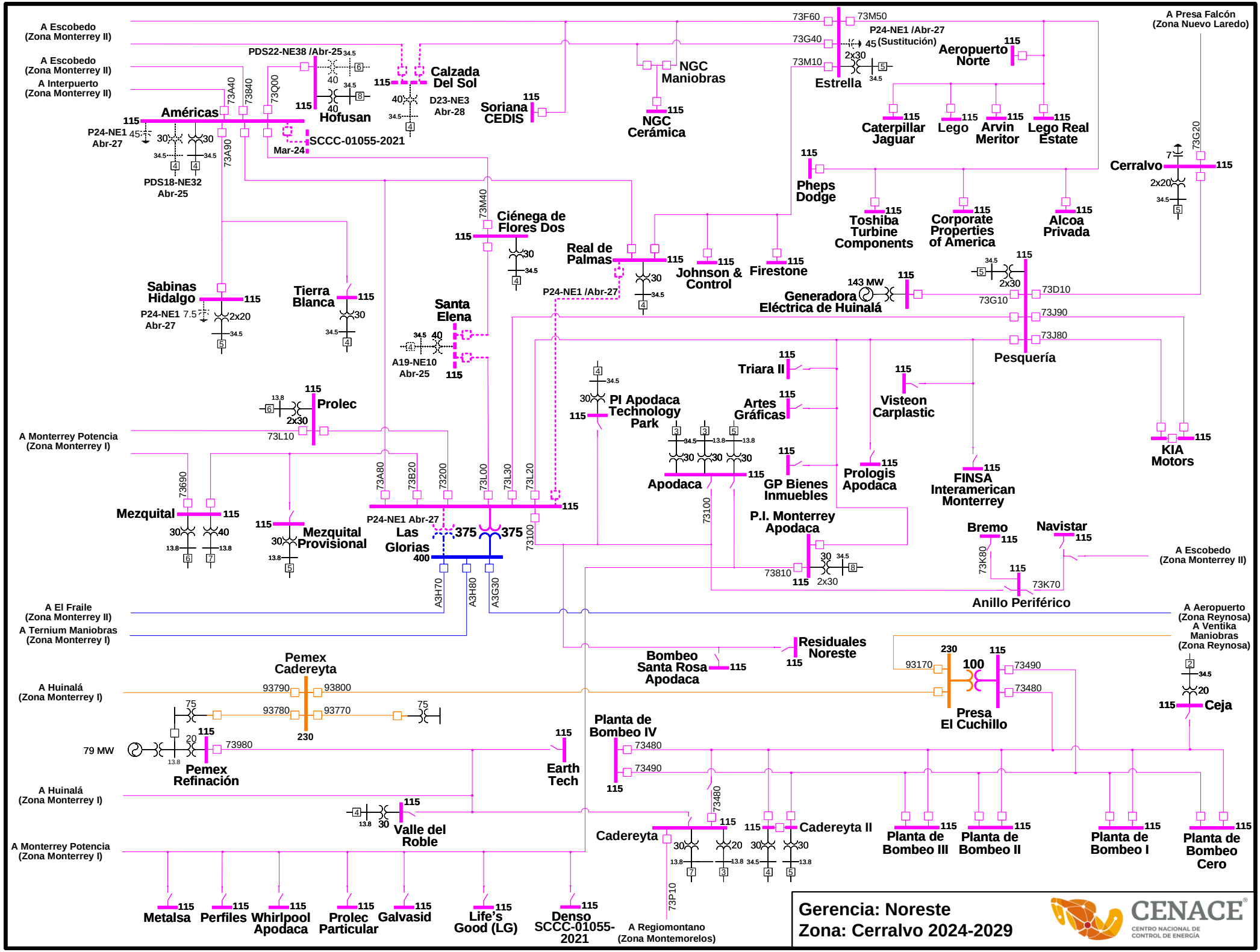
A Escobedo (Zona Monterrey II)
A Escobedo (Zona Monterrey II)
A Interpuerto (Zona Monterrey II)
Américas
P24-NE1 Abr-27
PDS18-NE32 Abr-25
PDS22-NE38 /Abr-25
Hofusan
Calzada Del Sol
D23-NE3 Abr-28
Soriana CEDIS
SCCC-01055-2021
Mar-24
NGC Maniobras
NGC Cerámica
Estrella
P24-NE1 /Abr-27 (Sustitución)
Aeropuerto Norte
Caterpillar Jaguar
Lego
Arvin Meritor
Lego Real Estate
A Presa Falcón (Zona Nuevo Laredo)
Cerralvo
Pheps Dodge
Toshiba Turbine Components
Corporate Properties of America
Alcoa Privada
Ciénega de Flores Dos
Real de Palmas
Johnson & Control
Firestone
Generadora Eléctrica de Huinalá
143 MW
Pesquería
Sabinas Hidalgo
P24-NE1 Abr-27
Tierra Blanca
Santa Elena
A19-NE10 Abr-25
P24-NE1 /Abr-27
Triara II
Visteon Carplastic
Pl Apodaca Technology Park
Artes Gráficas
Prolec
A Monterrey Potencia (Zona Monterrey I)
Apodaca
GP Bienes Inmuebles
Prologis Apodaca
FINSA Interamerican Monterrey
KIA Motors
Mezquital
Mezquital Provisional
Las Glorias
P24-NE1 Abr-27
P.I. Monterrey Apodaca
Bremo
Navistar
A Escobedo (Zona Monterrey II)
Anillo Periférico
A El Fraile (Zona Monterrey II)
A Ternium Maniobras (Zona Monterrey I)
A Aeropuerto (Zona Reynosa)
A Ventika Maniobras (Zona Reynosa)
Residuales Noreste
Bombeo Santa Rosa Apodaca
Presa El Cuchillo
Ceja
A Huinalá (Zona Monterrey I)
Pemex Cadereyta
Pemex Refinación
79 MW
Earth Tech
Planta de Bombeo IV
A Huinalá (Zona Monterrey I)
Valle del Roble
Cadereyta
Cadereyta II
Planta de Bombeo III
Planta de Bombeo II
Planta de Bombeo I
Planta de Bombeo Cero
A Monterrey Potencia (Zona Monterrey I)
Metalsa
Perfiles
Whirlpool Apodaca
Prolec Particular
Galvasid
Life's Good (LG)
Denso SCCC-01055-2021
A Regiomontano (Zona Montemorelos)
Gerencia: Noreste
Zona: Cerralvo 2024-2029
CENACE
CENTRO NACIONAL DE CONTROL DE ENERGÍA

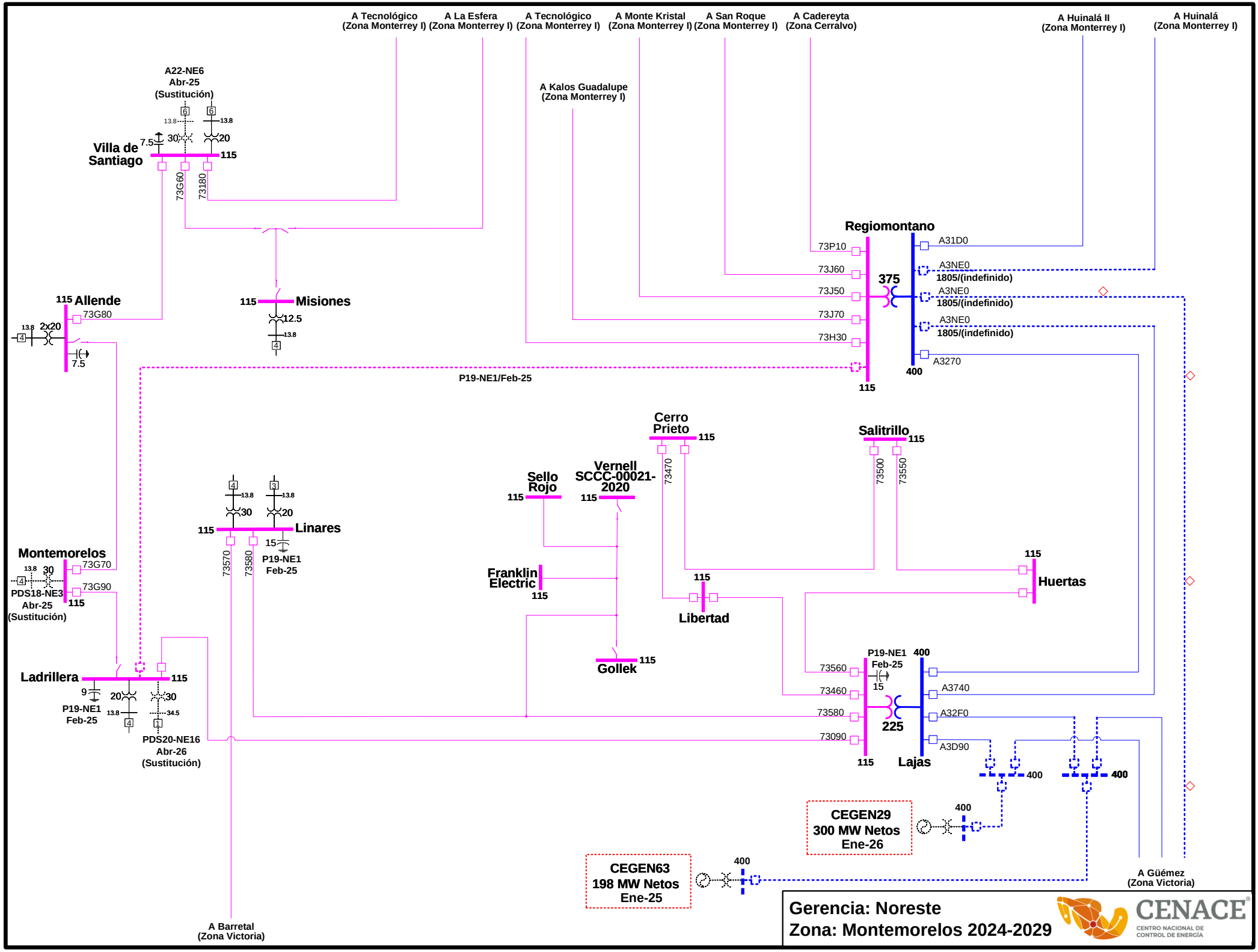
A Tecnológico (Zona Monterrey I)
A La Esfera (Zona Monterrey I)
A Tecnológico (Zona Monterrey I)
A Monte Kristal (Zona Monterrey I)
A San Roque (Zona Monterrey I)
A Cadereyta (Zona Cerralvo)
A Huinalá II (Zona Monterrey I)
A Huinalá (Zona Monterrey I)
A22-NE6
Abr-25
(Sustitución)
Villa de Santiago
115
73G60
73180
A Kalos Guadalupe (Zona Monterrey I)
Regiomontano
73P10
73J60
73J50
73J70
73H30
375
A31D0
A3NE0
1805/(indefinido)
A3270
400
115
Allende
73G80
2x20
7.5
Misiones
12.5
P19-NE1/Feb-25
Cerro Prieto
Salitrillo
73470
73500
73550
Sello Rojo
Vernell SCCC-00021-2020
Linares
30
20
15
P19-NE1
Feb-25
73570
73580
Montemorelos
73G70
73G90
PDS18-NE3
Abr-25
(Sustitución)
Franklin Electric
Libertad
Huertas
Gollek
Ladrillera
9
P19-NE1
Feb-25
PDS20-NE16
Abr-26
(Sustitución)
73560
73460
73580
73090
225
A3740
A32F0
A3D90
Lajas
CEGEN29
300 MW Netos
Ene-26
CEGEN63
198 MW Netos
Ene-25
A Güémez (Zona Victoria)
A Barretal (Zona Victoria)
Gerencia: Noreste
Zona: Montemorelos 2024-2029
CENACE
CENTRO NACIONAL DE CONTROL DE ENERGÍA

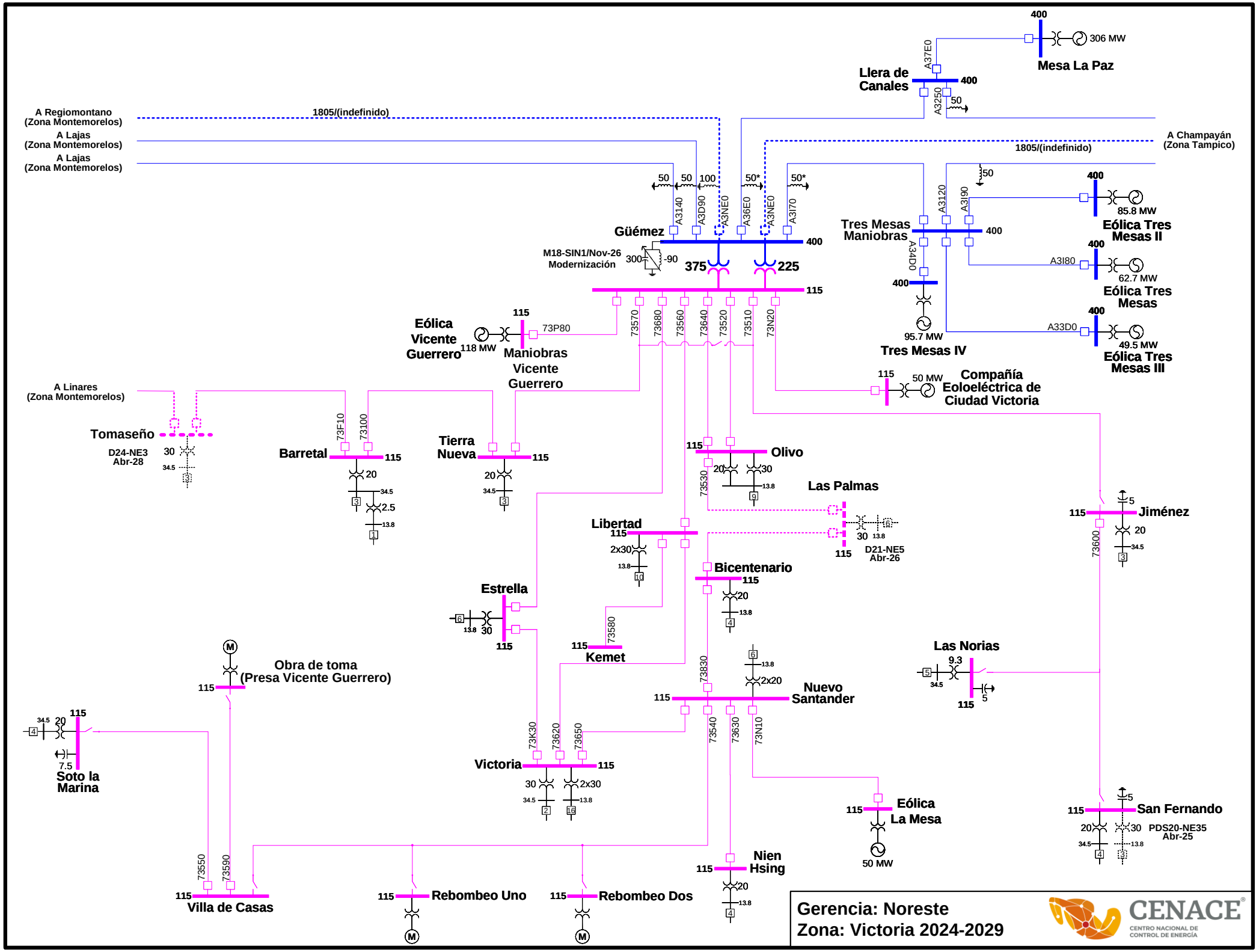
Mesa La Paz
306 MW
Llera de Canales
A37E0
A3250
A Regiomontano (Zona Montemorelos)
A Lajas (Zona Montemorelos)
A Lajas (Zona Montemorelos)
1805/(indefinido)
A Champayán (Zona Tampico)
Güémez
A3140
A3D90
A3NE0
A36E0
A3I70
M18-SIN1/Nov-26 Modernización
375
225
Tres Mesas Maniobras
A3120
A3I90
A34D0
Eólica Tres Mesas II
85.8 MW
A3I80
62.7 MW
Eólica Tres Mesas
A33D0
49.5 MW
Eólica Tres Mesas III
95.7 MW
Tres Mesas IV
Eólica Vicente Guerrero
118 MW
Maniobras Vicente Guerrero
73P80
73570
73680
73560
73640
73520
73510
73N20
50 MW
Compañía Eoloeléctrica de Ciudad Victoria
A Linares (Zona Montemorelos)
Tomaseño
D24-NE3 Abr-28
Barretal
73F10
73100
Tierra Nueva
Olivo
73530
Las Palmas
D21-NE5 Abr-26
Jiménez
73600
Libertad
Bicentenario
Estrella
Kemet
73580
Obra de toma (Presa Vicente Guerrero)
Nuevo Santander
73830
73540
73630
73N10
Las Norias
Soto la Marina
Victoria
73K30
73620
73650
Eólica La Mesa
50 MW
San Fernando
PDS20-NE35 Abr-25
Villa de Casas
73550
73590
Rebombeo Uno
Rebombeo Dos
Nien Hsing
Gerencia: Noreste
Zona: Victoria 2024-2029
CENACE
CENTRO NACIONAL DE CONTROL DE ENERGÍA

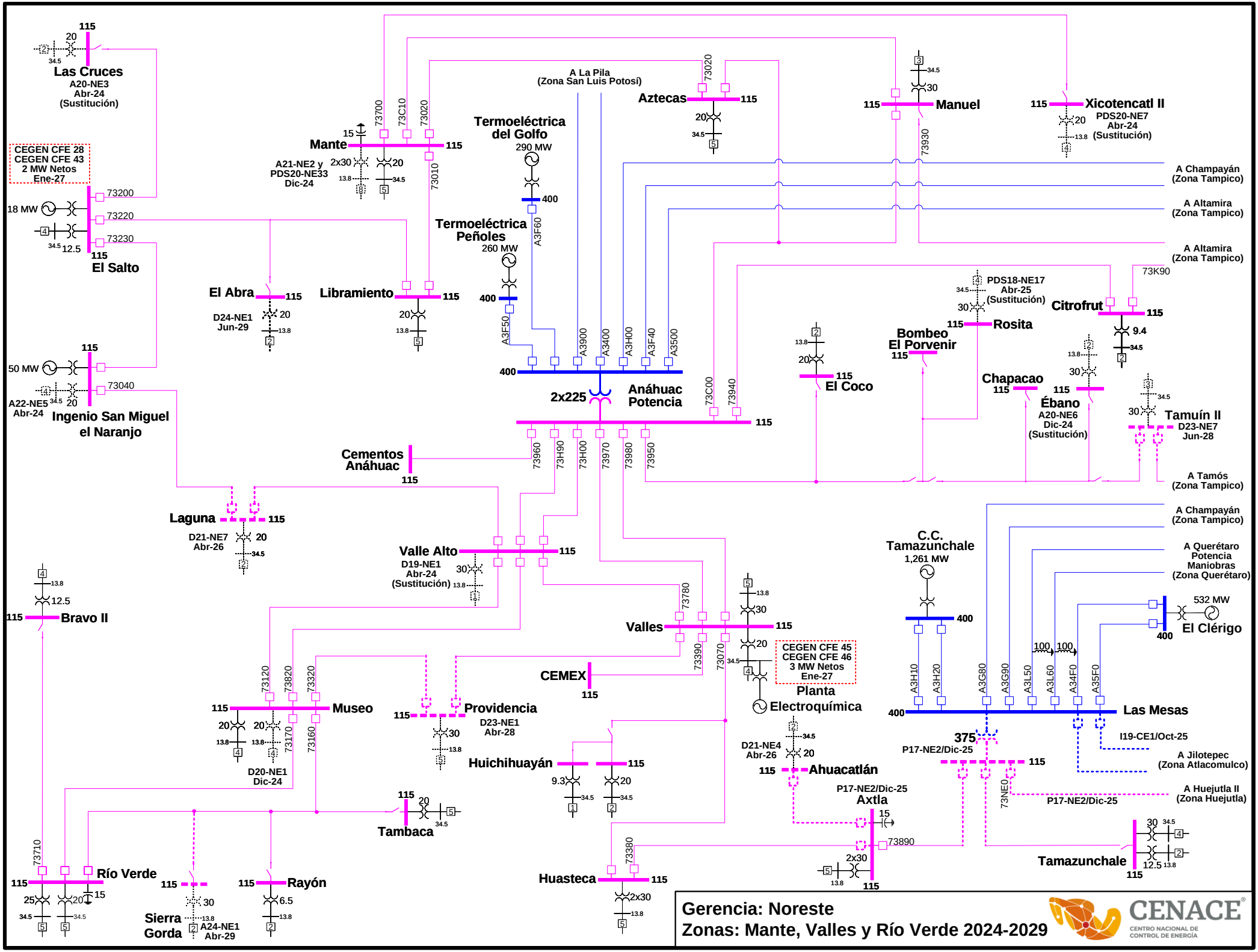
Las Cruces
A20-NE3
Abr-24
(Sustitución)
CEGEN CFE 28
CEGEN CFE 43
2 MW Netos
Ene-27
18 MW
El Salto
50 MW
A22-NE5
Abr-24
Ingenio San Miguel el Naranjo
Mante
A21-NE2 y
PDS20-NE33
Dic-24
El Abra
D24-NE1
Jun-29
Libramiento
Termoeléctrica del Golfo
290 MW
Termoeléctrica Peñoles
260 MW
A La Pila
(Zona San Luis Potosí)
Aztecas
Manuel
Xicotencatl II
PDS20-NE7
Abr-24
(Sustitución)
A Champayán
(Zona Tampico)
A Altamira
(Zona Tampico)
A Altamira
(Zona Tampico)
PDS18-NE17
Abr-25
(Sustitución)
Rosita
Citrofrut
Bombeo El Porvenir
El Coco
Chapacao
Ébano
A20-NE6
Dic-24
(Sustitución)
Tamuín II
D23-NE7
Jun-28
A Tamós
(Zona Tampico)
2x225
Anáhuac Potencia
Cementos Anáhuac
Laguna
D21-NE7
Abr-26
Valle Alto
D19-NE1
Abr-24
(Sustitución)
Bravo II
Valles
CEGEN CFE 45
CEGEN CFE 46
3 MW Netos
Ene-27
Planta Electroquímica
D21-NE4
Abr-26
Ahuacatlán
P17-NE2/Dic-25
Axtla
C.C. Tamazunchale
1,261 MW
A Champayán
(Zona Tampico)
A Querétaro Potencia Maniobras
(Zona Querétaro)
532 MW
El Clérigo
Las Mesas
I19-CE1/Oct-25
A Jilotepec
(Zona Atlacomulco)
A Huejutla II
(Zona Huejutla)
P17-NE2/Dic-25
Tamazunchale
CEMEX
Museo
D20-NE1
Dic-24
Providencia
D23-NE1
Abr-28
Huichihuayán
Tambaca
Huasteca
Río Verde
Sierra Gorda
A24-NE1
Abr-29
Rayón
Gerencia: Noreste
Zonas: Mante, Valles y Río Verde 2024-2029
CENACE
CENTRO NACIONAL DE CONTROL DE ENERGÍA

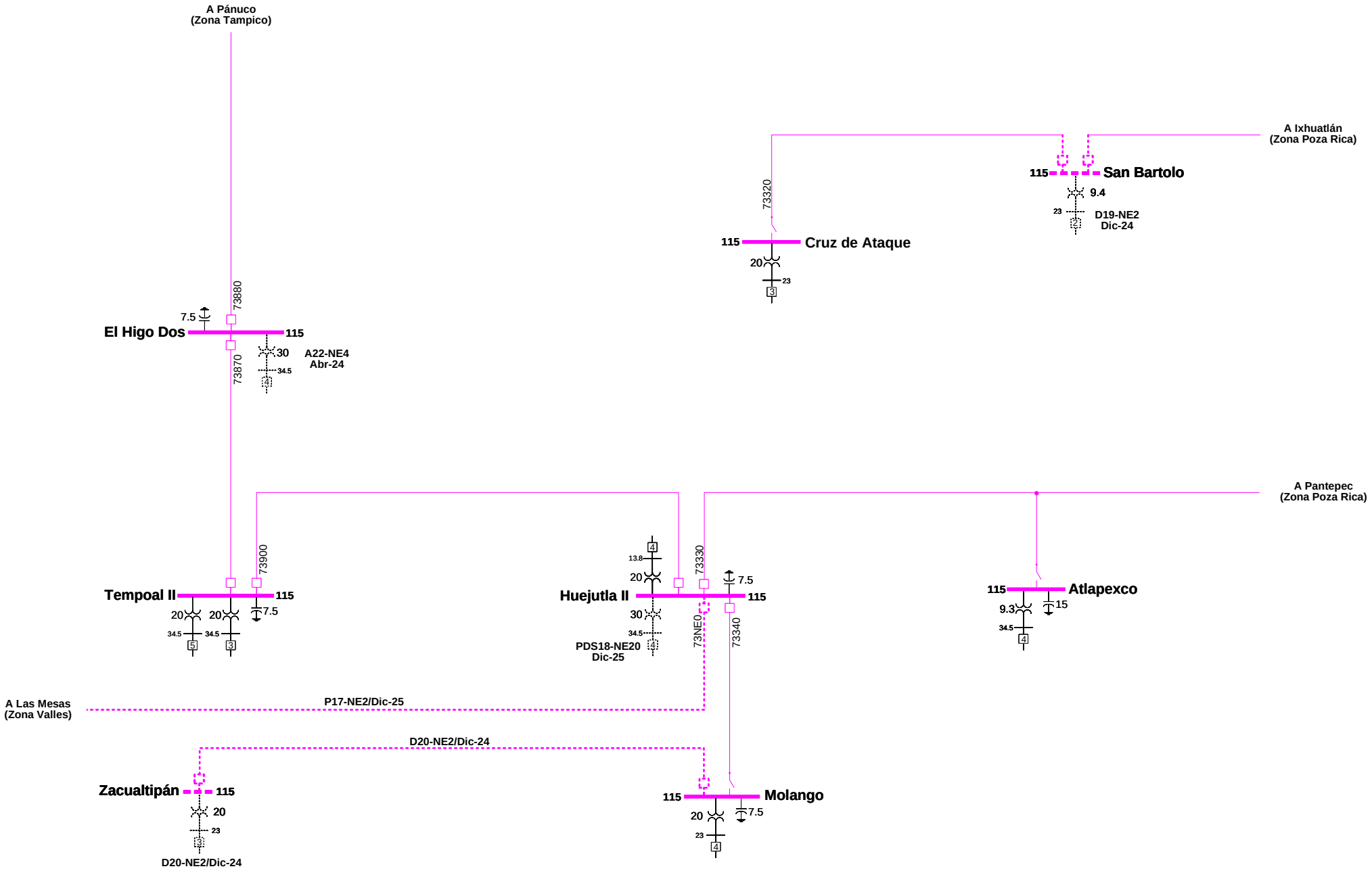

Gerencia: Noreste
Zona: Huejutla 2024-2029

CENACE
CENTRO NACIONAL DE CONTROL DE ENERGÍA

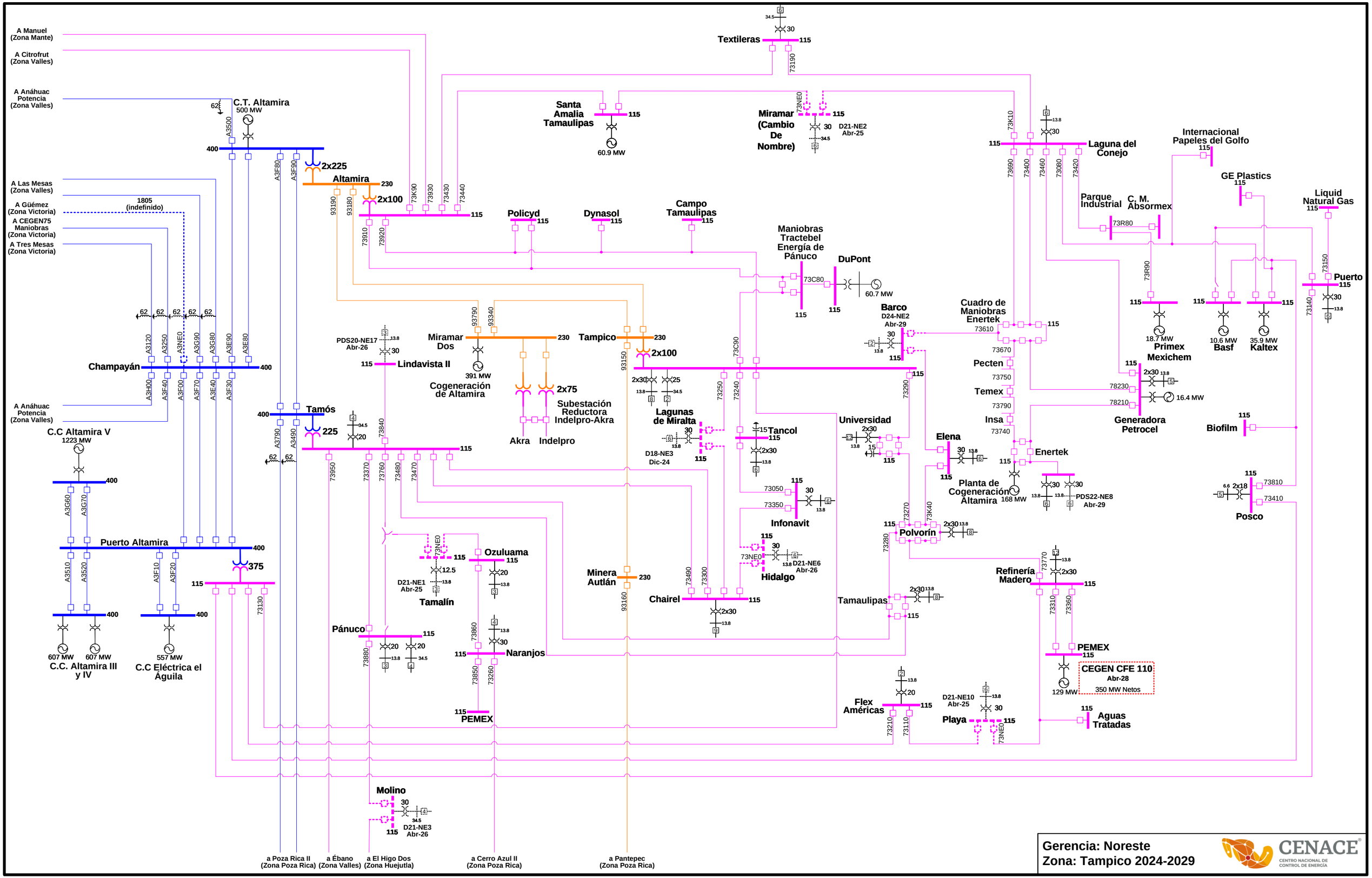

Gerencia: Noreste
Zona: Tampico 2024-2029

CENACE
CENTRO NACIONAL DE CONTROL DE ENERGÍA

CENACE®
CENTRO NACIONAL DE CONTROL DE ENERGÍA

GERENCIA DE CONTROL REGIONAL BAJA CALIFORNIA

REGIONES

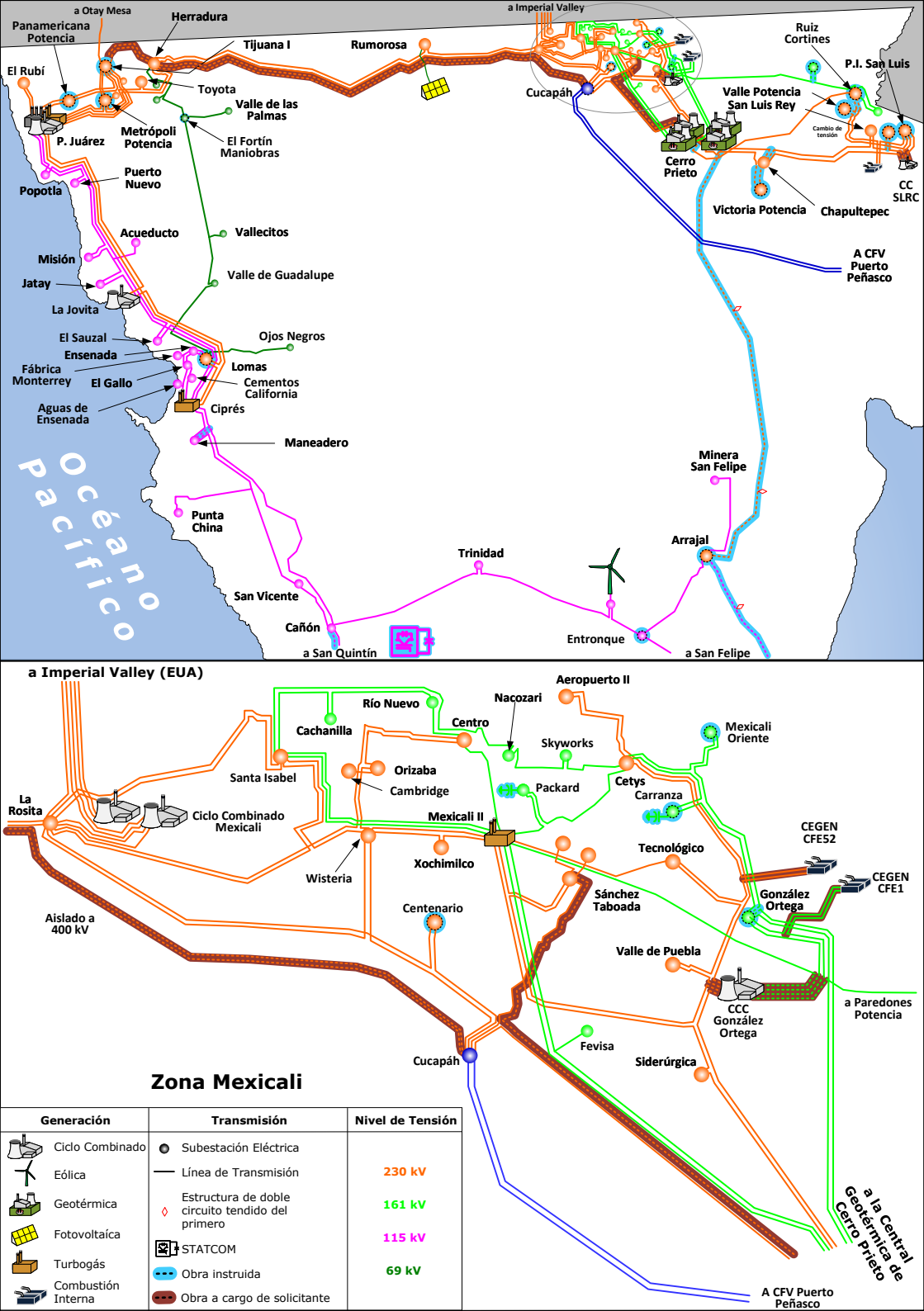
a Otay Mesa
Herradura
a Imperial Valley
Panamericana Potencia
Tijuana I
Rumorosa
Ruiz Cortines
P.I. San Luis
El Rubí
Toyota
Valle de las Palmas
Cucapáh
Valle Potencia San Luis Rey
Cambio de tensión
P. Juárez
Metrópoli Potencia
El Fortín Maniobras
Cerro Prieto
CC SLRC
Puerto Nuevo
Popotla
Victoria Potencia
Chapultepec
Acueducto
Vallecitos
Misión
Valle de Guadalupe
A CFV Puerto Peñasco
Jatay
La Jovita
El Sauzal
Ojos Negros
Ensenada
Fábrica Monterrey
Lomas
El Gallo
Cementos California
Aguas de Ensenada
Ciprés
Maneadero
Océano Pacífico
Minera San Felipe
Punta China
Arrajal
Trinidad
San Vicente
Cañón
Entronque
a San Quintín
a San Felipe
a Imperial Valley (EUA)
Aeropuerto II
Río Nuevo
Nacozari
Cachanilla
Centro
Mexicali Oriente
Skyworks
Santa Isabel
Orizaba
Cambridge
Packard
Cetys
Carranza
La Rosita
Ciclo Combinado Mexicali
Mexicali II
CEGEN CFE52
Tecnológico
Xochimilco
Wisteria
CEGEN CFE1
Sánchez Taboada
González Ortega
Centenario
Aislado a 400 kV
Valle de Puebla
a Paredones Potencia
CCC González Ortega
Fevisa
Cucapáh
Siderúrgica
Zona Mexicali
Generación
Ciclo Combinado
Eólica
Geotérmica
Fotovoltaíca
Turbogás
Combustión Interna
Transmisión
Subestación Eléctrica
Línea de Transmisión
Estructura de doble circuito tendido del primero
STATCOM
Obra instruida
Obra a cargo de solicitante
Nivel de Tensión
230 kV
161 kV
115 kV
69 kV
a la Central Geotérmica de Cerro Prieto
A CFV Puerto Peñasco

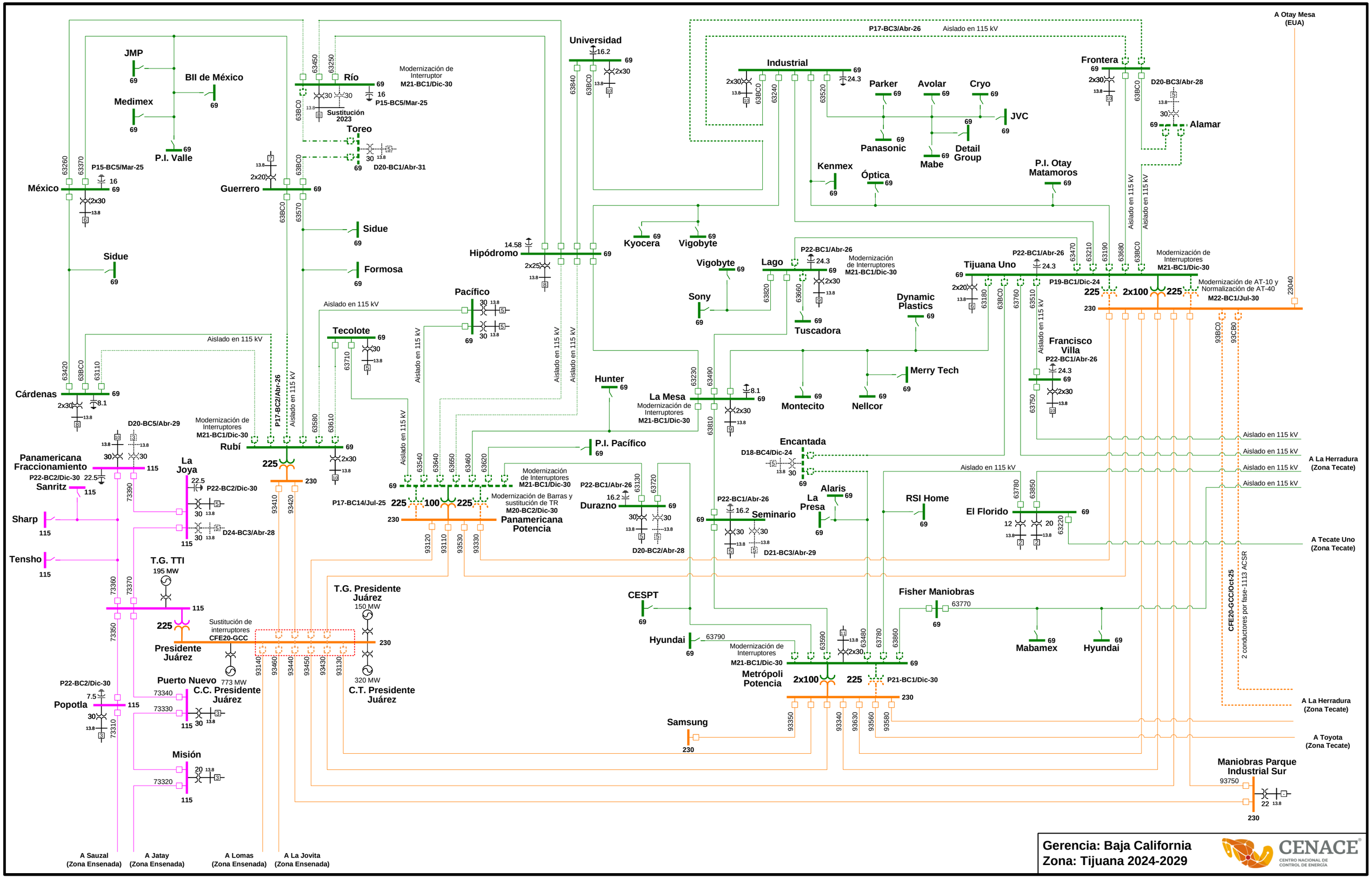

Gerencia: Baja California
Zona: Tijuana 2024-2029

CENACE
CENTRO NACIONAL DE CONTROL DE ENERGÍA

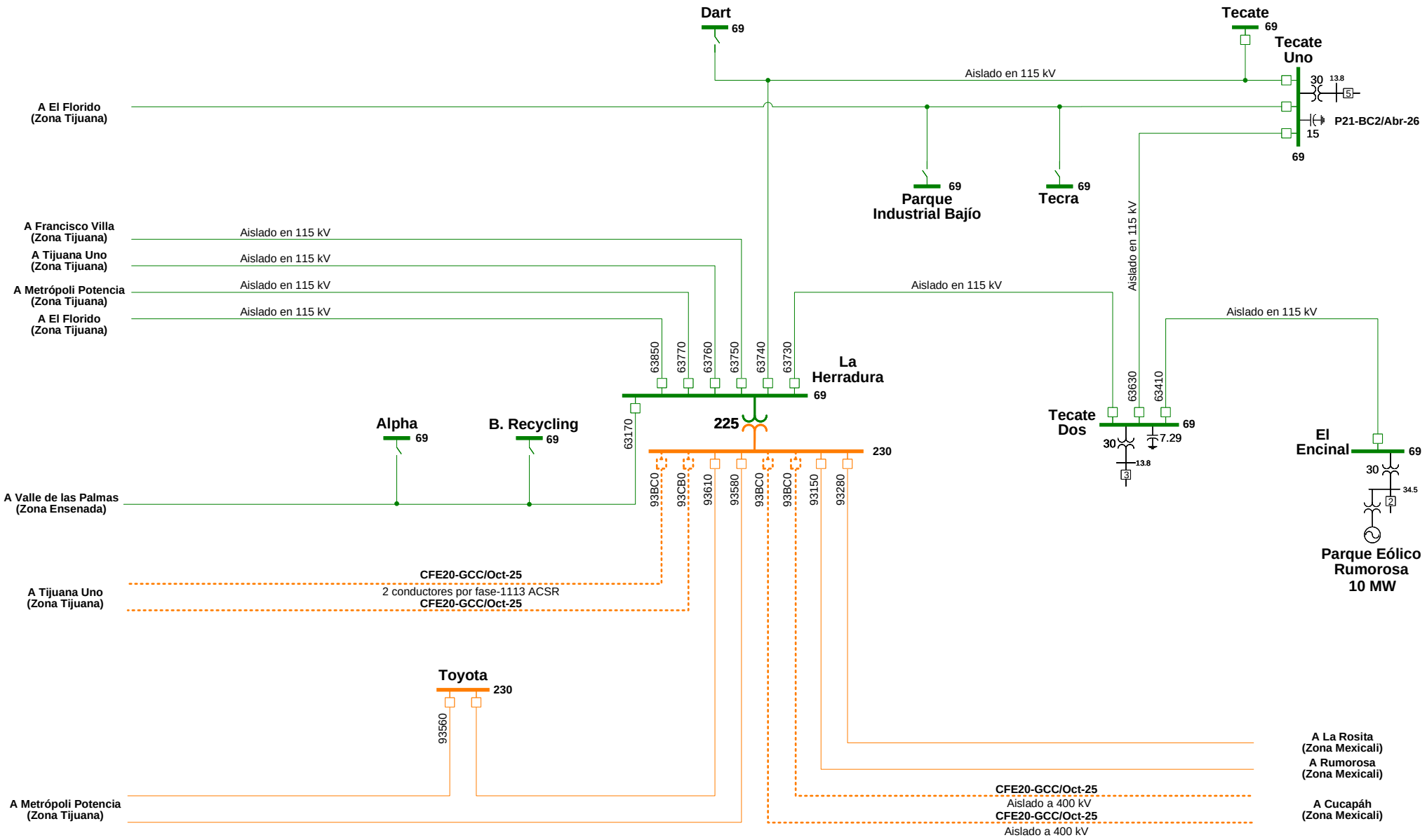

Gerencia: Baja California
Zona: Tecate 2024-2029

CENACE
CENTRO NACIONAL DE CONTROL DE ENERGÍA

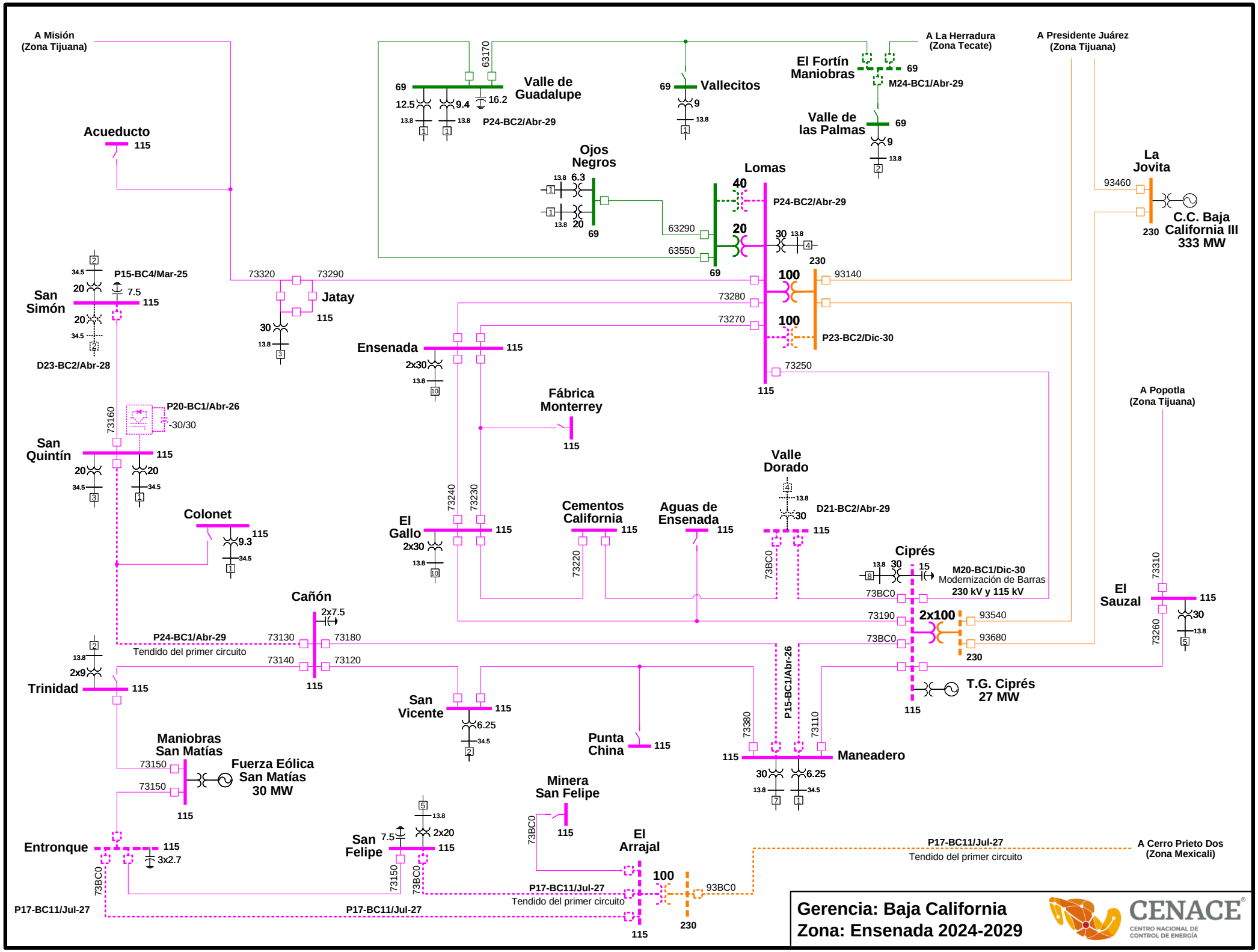
A Misión
(Zona Tijuana)
A La Herradura
(Zona Tecate)
A Presidente Juárez
(Zona Tijuana)
Valle de Guadalupe
69
12.5
9.4
16.2
13.8
P24-BC2/Abr-29
63170
Vallecitos
69
9
13.8
El Fortín Maniobras
69
M24-BC1/Abr-29
Valle de las Palmas
69
9
13.8
Acueducto
115
Ojos Negros
13.8
6.3
20
69
Lomas
40
P24-BC2/Abr-29
63290
63550
20
69
30
13.8
230
La Jovita
93460
230
C.C. Baja California III
333 MW
P15-BC4/Mar-25
34.5
20
7.5
115
San Simón
D23-BC2/Abr-28
73320
73290
Jatay
115
30
13.8
100
93140
73280
73270
100
P23-BC2/Dic-30
Ensenada
115
2x30
13.8
73250
115
Fábrica Monterrey
115
A Popotla
(Zona Tijuana)
73160
P20-BC1/Abr-26
-30/30
San Quintín
115
20
34.5
Valle Dorado
13.8
30
D21-BC2/Abr-29
115
Colonet
115
9.3
34.5
73240
73230
El Gallo
115
2x30
13.8
Cementos California
115
73220
Aguas de Ensenada
115
73BC0
Ciprés
13.8
30
15
M20-BC1/Dic-30
Modernización de Barras
230 kV y 115 kV
73BC0
73310
El Sauzal
115
30
13.8
73260
Cañón
2x7.5
P24-BC1/Abr-29
Tendido del primer circuito
73130
73180
73140
73120
115
73190
2x100
93540
93680
230
73BC0
13.8
2x9
Trinidad
115
San Vicente
115
6.25
34.5
Punta China
115
P15-BC1/Abr-26
T.G. Ciprés
27 MW
115
73380
73110
115
Maneadero
30
6.25
13.8
34.5
Maniobras San Matías
73150
73150
Fuerza Eólica
San Matías
30 MW
115
Minera San Felipe
115
73BC0
Entronque
115
3x2.7
73BC0
San Felipe
7.5
13.8
2x20
115
73150
73BC0
El Arrajal
100
93BC0
230
115
P17-BC11/Jul-27
Tendido del primer circuito
P17-BC11/Jul-27
P17-BC11/Jul-27
P17-BC11/Jul-27
Tendido del primer circuito
A Cerro Prieto Dos
(Zona Mexicali)
Gerencia: Baja California
Zona: Ensenada 2024-2029
CENACE
CENTRO NACIONAL DE CONTROL DE ENERGÍA

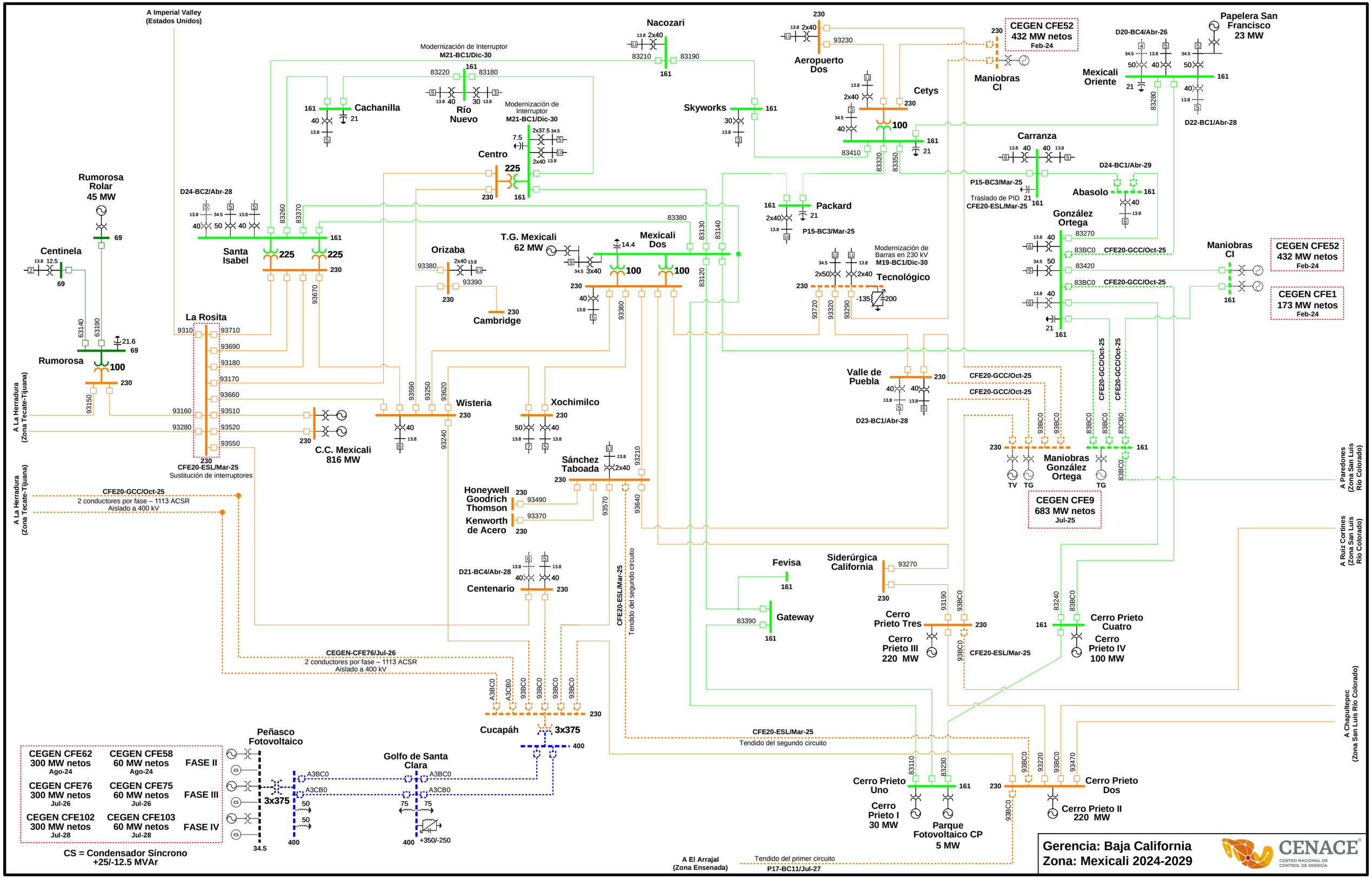
A Imperial Valley (Estados Unidos)
Nacozari
Modernización de Interruptor M21-BC1/Dic-30
Río Nuevo
Cachanilla
Modernización de Interruptor M21-BC1/Dic-30
Centro
Skyworks
Aeropuerto Dos
Cetys
CEGEN CFE52 432 MW netos Feb-24
Maniobras CI
Mexicali Oriente
Papelera San Francisco 23 MW
D20-BC4/Abr-26
D22-BC1/Abr-28
Carranza
P15-BC3/Mar-25
Traslado de PID CFE20-ESL/Mar-25
D24-BC1/Abr-29
Abasolo
González Ortega
CFE20-GCC/Oct-25
Maniobras CI
CEGEN CFE52 432 MW netos Feb-24
CEGEN CFE1 173 MW netos Feb-24
Rumorosa Rolar 45 MW
D24-BC2/Abr-28
Centinela
Santa Isabel
Orizaba
Cambridge
T.G. Mexicali 62 MW
Mexicali Dos
Packard
P15-BC3/Mar-25
Modernización de Barras en 230 kV M19-BC1/Dic-30
Tecnológico
La Rosita
Rumorosa
A La Herradura (Zona Tecate-Tijuana)
CFE20-ESL/Mar-25
Sustitución de interruptores
C.C. Mexicali 816 MW
Wisteria
Xochimilco
Valle de Puebla
D23-BC1/Abr-28
Maniobras González Ortega
TV
TG
CEGEN CFE9 683 MW netos Jul-25
Sánchez Taboada
Honeywell
Goodrich Thomson
Kenworth de Acero
CFE20-GCC/Oct-25
2 conductores por fase – 1113 ACSR Aislado a 400 kV
D21-BC4/Abr-28
Centenario
CFE20-ESL/Mar-25
Tendido del segundo circuito
Fevisa
Gateway
Siderúrgica California
Cerro Prieto Tres
Cerro Prieto III 220 MW
Cerro Prieto Cuatro
Cerro Prieto IV 100 MW
A Paredones (Zona San Luis Río Colorado)
A Ruiz Cortines (Zona San Luis Río Colorado)
A Chapultepec (Zona San Luis Río Colorado)
CEGEN-CFE76/Jul-26
2 conductores por fase – 1113 ACSR Aislado a 400 kV
Cucapáh
3x375
CFE20-ESL/Mar-25
Tendido del segundo circuito
Cerro Prieto Uno
Cerro Prieto I 30 MW
Parque Fotovoltaico CP 5 MW
Cerro Prieto Dos
Cerro Prieto II 220 MW
Peñasco Fotovoltaico
Golfo de Santa Clara
CEGEN CFE62 300 MW netos Ago-24
CEGEN CFE58 60 MW netos Ago-24
FASE II
CEGEN CFE76 300 MW netos Jul-26
CEGEN CFE75 60 MW netos Jul-26
FASE III
CEGEN CFE102 300 MW netos Jul-28
CEGEN CFE103 60 MW netos Jul-28
FASE IV
CS = Condensador Síncrono +25/-12.5 MVAr
A El Arrajal (Zona Ensenada)
Tendido del primer circuito
P17-BC11/Jul-27
Gerencia: Baja California
Zona: Mexicali 2024-2029
CENACE
CENTRO NACIONAL DE CONTROL DE ENERGÍA

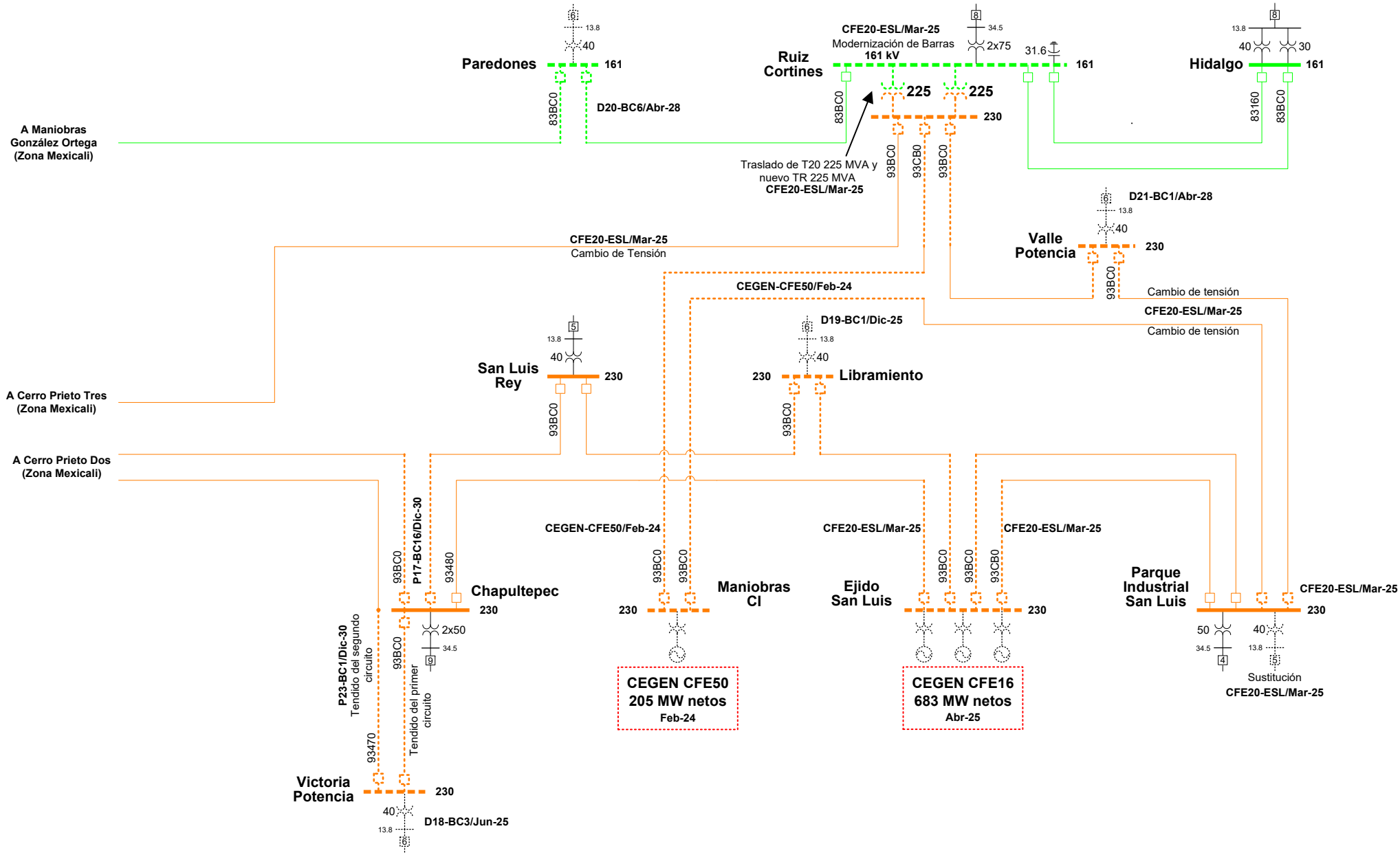

Gerencia: Baja California
Zona: San Luis Río Colorado 2024-2029

CENACE
CENTRO NACIONAL DE CONTROL DE ENERGÍA

CENACE®
CENTRO NACIONAL DE CONTROL DE ENERGÍA

GERENCIA DE CONTROL REGIONAL PENINSULAR

REGIONES

Golfo de México

Mar Caribe

San Ignacio
Puerto Progreso
Temax II
Santo Domingo
Sucilá
Tizimín
Leona Vicario
Riviera Maya
Hunucmá
Kopté
Izamal
Dzitás
Uayma SET 2
Popolnáh
Captación
Hunxectamán
Kimbilá SET 1
Valladolid Potencia
El Tintal SET 3
Maxcanú
Umán
LEE
Ticul Potencia
Dzitnup
Kantenáh
Chemax
Calkiní II
Aktun - Chen
Akumal II
Tekax II
San Pedro
Chankanaab
Chankanaab II
Tulum
Tixméhuac
Kalá
Hecelchakán
Chemuyil SET5
Akbal
Ah - Kim - Pech
Samulá
Zama
Lerma
Hopelchén
Samulá II
Kambul
Cayal
Sihochac
Polyuc
Chunhuhub
Sian Ka'An SET 6
Champotón
Sabancuy
Lázaro Cárdenas
Buena Vista SET 7
Cambio de Tensión a 230 kV
Puerto Real
Chicbul
Mahahual
Laguna de Términos
Carmen
Escárcega Potencia
Modernización completa CEV
Chetumal Norte
Oxtankah
Concordia
Xul - Há
Insurgentes
Xpujil
a Tabasco Potencia (GCR Oriental)
Modernización completa CEV
Candelaria II
a West (Belice)
Santa Lucía
a Los Ríos (GCR Oriental)

Zona Mérida

a Xcunyá
Conkal
Dzityá
Norte
Bicentenario
a Hunucmá
Chuburná
Ucú
Cholul
Itzimná
Poniente
Recalibración
Alom
Nachi - Cocom
Héroes
a Kopté
a Kimbilá SET 1
Caucel Potencia
Mérida Potencia
Itzaés
Centro
Mérida Oriente
Cementos Maya
Hidrogenerador a Yucateca
Mérida II
Kanasín Potencia
Sur
a Valladolid
Metropolitana
a LEE
a Hunxectamán
a Umán
a Ticul Potencia

Zona Cancún-Riviera Maya

Playa Mujeres
a Ixchel
Leona Vicario
Balam
Punta Sam
Kekén
Bonampak
Pok-Ta-Pok
Yaxché
Nuhupté
Quetzal
Puerto Juárez
Kohunlich
Malecón Cancún
Canek
Kukulkán
a Captación
Kabah
Cancún
Bonfil
a Tintal SET 3
Hunab-Ku
Keeh
Nizuc
Chaac
a Valladolid
Modernización completa CEV, Reemplazo EEP
Petempich SET 4
Nicté - Há
Moon Palace
a Dzitnup
Kay
Riviera Maya
Puerto Morelos
a Kantenáh
Xcalacoco
Iberostar
Pescadores
Zac Nicté
Mayakobá
Playa del Carmen
a Kantenáh
a Calica
Yaxkin
a Playacar
a Chankanaab II

Generación	Transmisión	Nivel de Tensión
Ciclo Combinado	Subestación Eléctrica	400 kV
Eólica	Línea de Transmisión	230 kV
Turbogás	Estructura de doble circuito tendido del primero	115 kV
Fotovoltaica	STATCOM	34.5 kV
Termoeléctrica	Obra legada	
	Obra a instruida	
	Obra a cargo de solicitante y aportaciones o recursos propios	

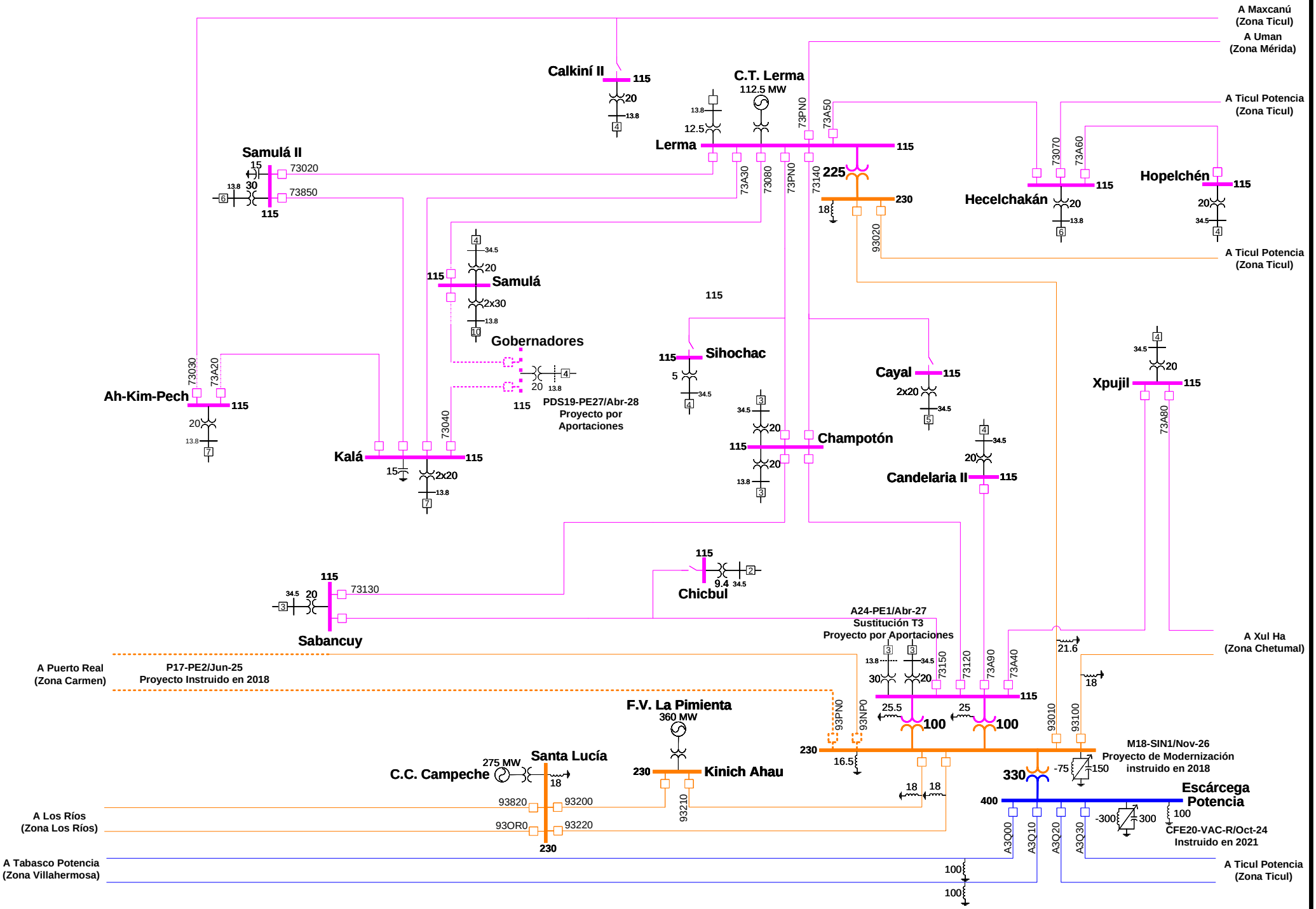

Gerencia: Peninsular
Zona: Campeche 2024-2029

CENACE
CENTRO NACIONAL DE CONTROL DE ENERGÍA

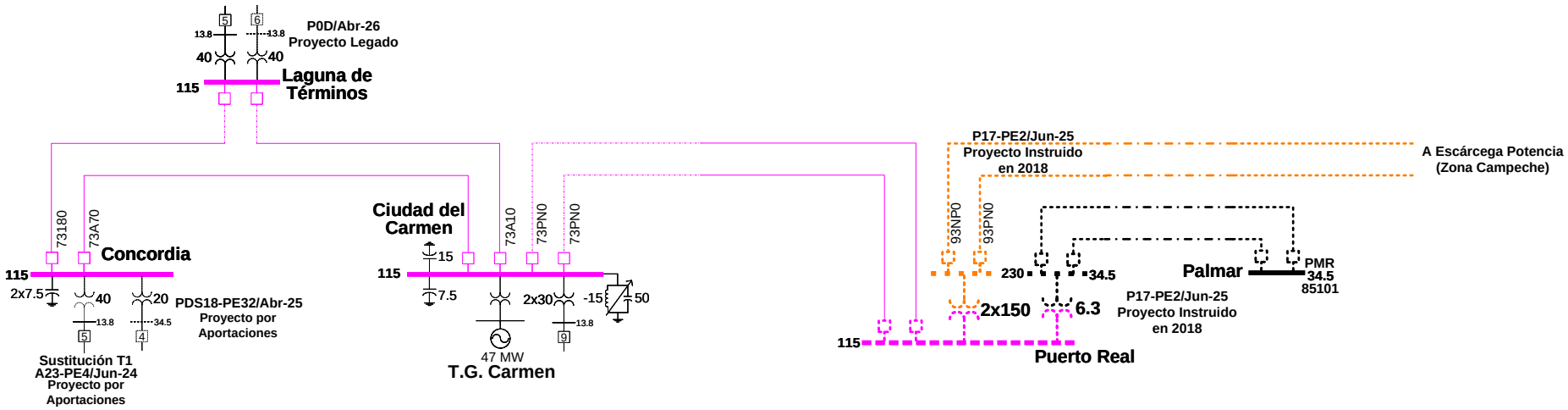

Gerencia: Peninsular
Zona: Ciudad del Carmen 2024-2029

CENACE
CENTRO NACIONAL DE CONTROL DE ENERGÍA

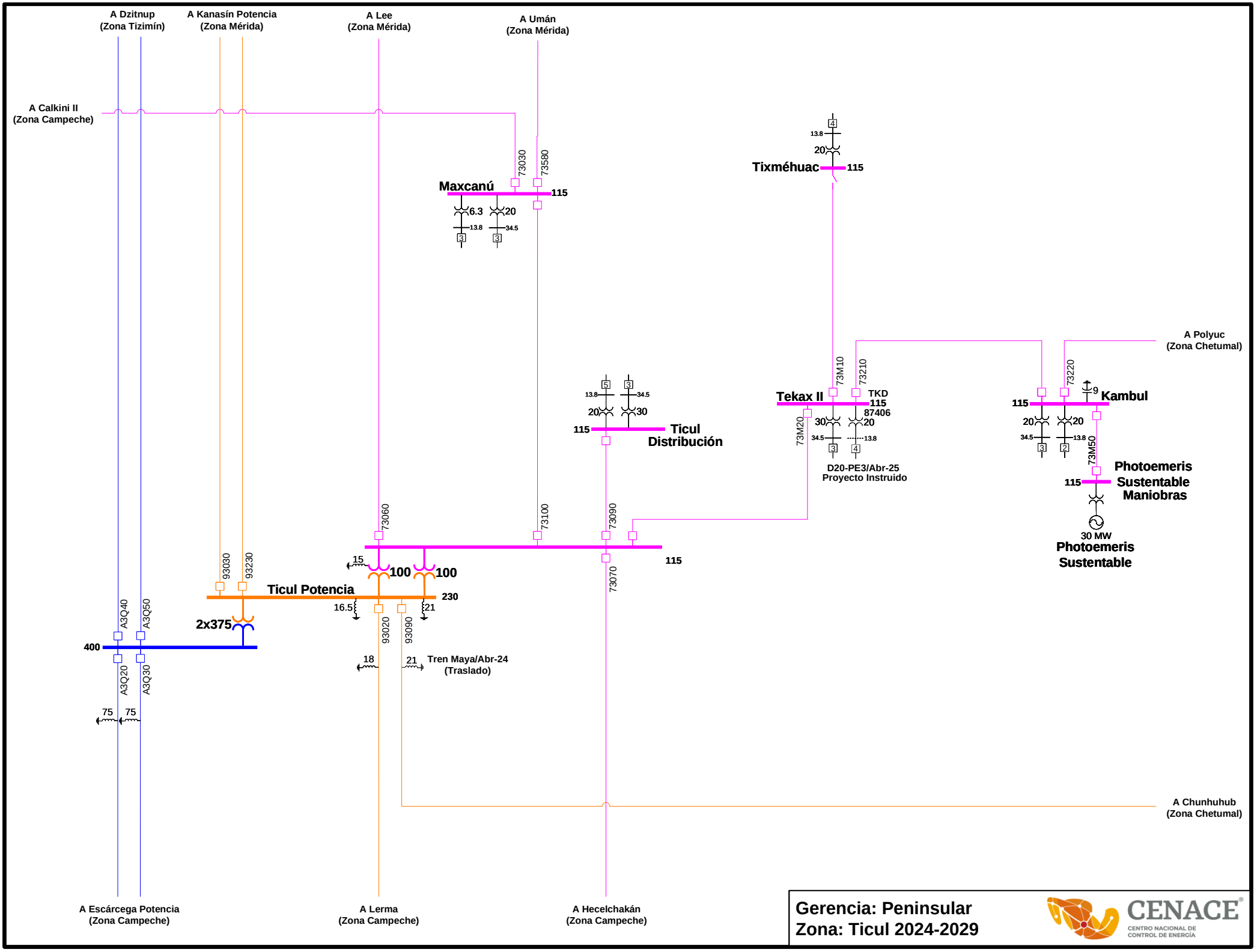

Gerencia: Peninsular
Zona: Ticul 2024-2029

CENACE
CENTRO NACIONAL DE CONTROL DE ENERGÍA

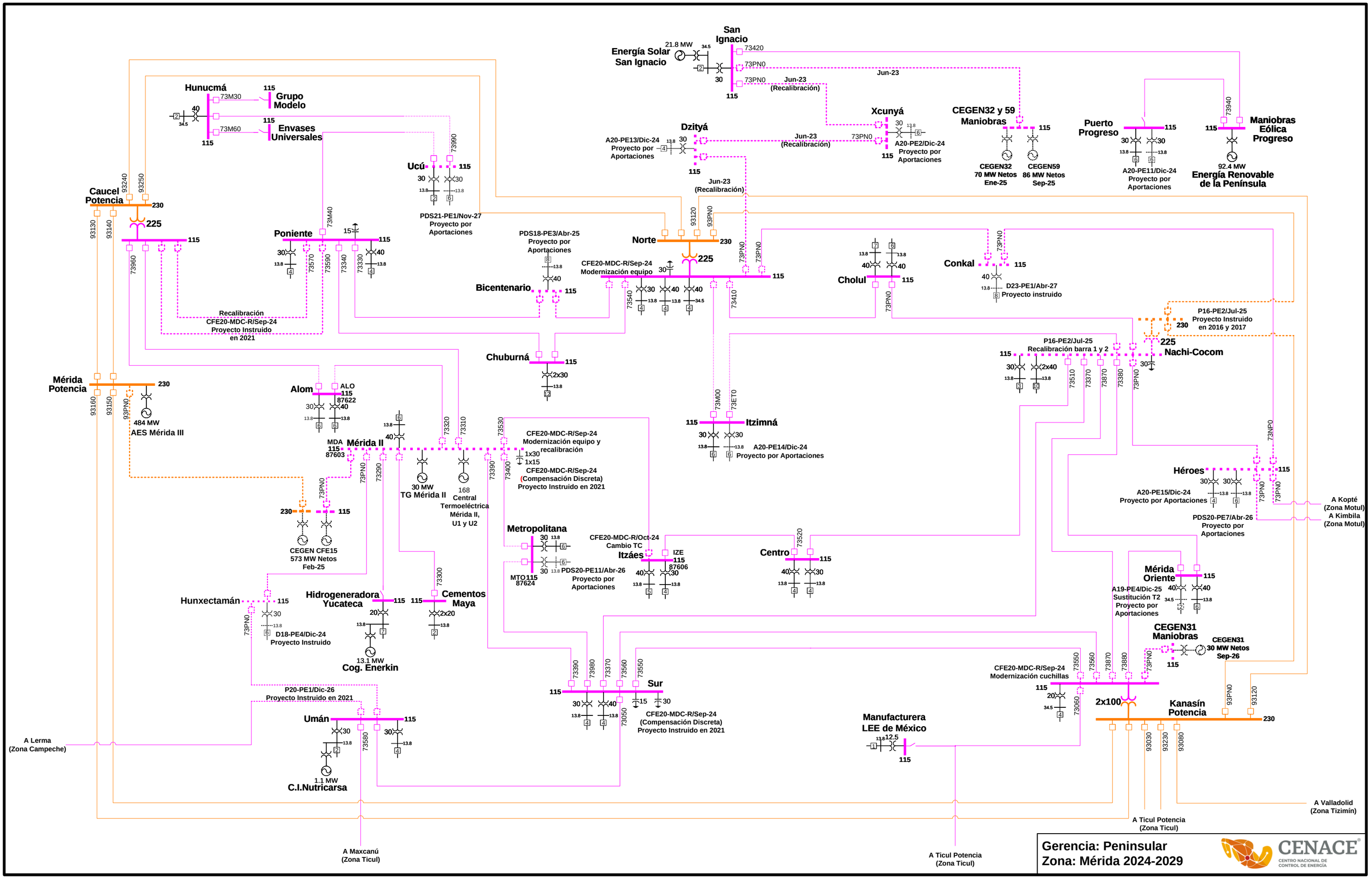
Energía Solar San Ignacio
21.8 MW
San Ignacio
Jun-23
Jun-23 (Recalibración)
Hunucmá
Grupo Modelo
Envases Universales
Ucú
PDS21-PE1/Nov-27 Proyecto por Aportaciones
Dzityá
A20-PE13/Dic-24 Proyecto por Aportaciones
Xcunyá
A20-PE2/Dic-24 Proyecto por Aportaciones
CEGEN32 y 59 Maniobras
CEGEN32 70 MW Netos Ene-25
CEGEN59 86 MW Netos Sep-25
Puerto Progreso
A20-PE11/Dic-24 Proyecto por Aportaciones
Maniobras Eólica Progreso
92.4 MW
Energía Renovable de la Península
Caucel Potencia
Poniente
Recalibración CFE20-MDC-R/Sep-24 Proyecto Instruido en 2021
PDS18-PE3/Abr-25 Proyecto por Aportaciones
Norte
CFE20-MDC-R/Sep-24 Modernización equipo
Bicentenario
Cholul
Conkal
D23-PE1/Abr-27 Proyecto instruido
P16-PE2/Jul-25 Proyecto Instruido en 2016 y 2017
P16-PE2/Jul-25 Recalibración barra 1 y 2
Nachi-Cocom
Chuburná
Mérida Potencia
484 MW
AES Mérida III
Alom
Mérida II
CFE20-MDC-R/Sep-24 Modernización equipo y recalibración
CFE20-MDC-R/Sep-24 (Compensación Discreta) Proyecto Instruido en 2021
30 MW
TG Mérida II
168 Central Termoeléctrica Mérida II, U1 y U2
Itzimná
A20-PE14/Dic-24 Proyecto por Aportaciones
Héroes
A20-PE15/Dic-24 Proyecto por Aportaciones
PDS20-PE7/Abr-26 Proyecto por Aportaciones
A Kopté (Zona Motul)
A Kimbila (Zona Motul)
CEGEN CFE15 573 MW Netos Feb-25
Metropolitana
MTO 87624
CFE20-MDC-R/Oct-24 Cambio TC
Itzáes
PDS20-PE11/Abr-26 Proyecto por Aportaciones
Centro
Mérida Oriente
A19-PE4/Dic-25 Sustitución T2 Proyecto por Aportaciones
Hunxectamán
D18-PE4/Dic-24 Proyecto Instruido
Hidrogeneradora Yucateca
13.1 MW
Cog. Enerkin
Cementos Maya
CEGEN31 Maniobras
CEGEN31 30 MW Netos Sep-26
P20-PE1/Dic-26 Proyecto Instruido en 2021
Umán
1.1 MW
C.I.Nutricarsa
Sur
CFE20-MDC-R/Sep-24 (Compensación Discreta) Proyecto Instruido en 2021
CFE20-MDC-R/Sep-24 Modernización cuchillas
2x100
Kanasín Potencia
Manufacturera LEE de México
A Lerma (Zona Campeche)
A Maxcanú (Zona Ticul)
A Ticul Potencia (Zona Ticul)
A Ticul Potencia (Zona Ticul)
A Valladolid (Zona Tizimín)
Gerencia: Peninsular
Zona: Mérida 2024-2029
CENACE
CENTRO NACIONAL DE CONTROL DE ENERGÍA

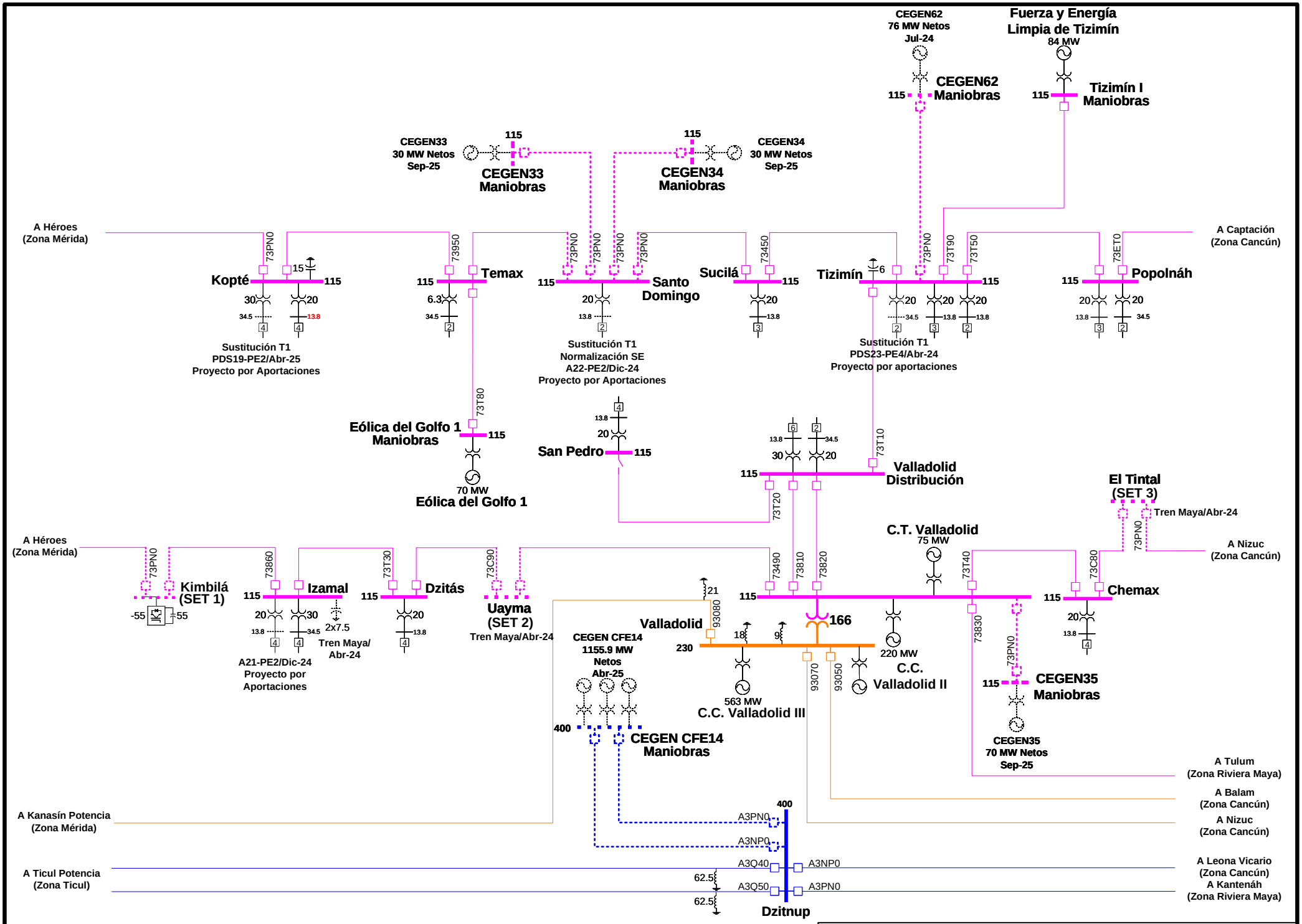
CEGEN62
76 MW Netos
Jul-24
Fuerza y Energía
Limpia de Tizimín
84 MW
CEGEN62
Maniobras
Tizimín I
Maniobras
CEGEN33
30 MW Netos
Sep-25
CEGEN33
Maniobras
CEGEN34
Maniobras
CEGEN34
30 MW Netos
Sep-25
A Héroes
(Zona Mérida)
A Captación
(Zona Cancún)
Kopté
Temax
Santo
Domingo
Sucilá
Tizimín
Popolnáh
Sustitución T1
PDS19-PE2/Abr-25
Proyecto por Aportaciones
Sustitución T1
Normalización SE
A22-PE2/Dic-24
Proyecto por Aportaciones
Sustitución T1
PDS23-PE4/Abr-24
Proyecto por aportaciones
Eólica del Golfo 1
Maniobras
70 MW
Eólica del Golfo 1
San Pedro
Valladolid
Distribución
El Tintal
(SET 3)
Tren Maya/Abr-24
A Nizuc
(Zona Cancún)
C.T. Valladolid
75 MW
Kimbilá
(SET 1)
Izamal
Dzitás
Uayma
(SET 2)
Tren Maya/Abr-24
Chemax
Valladolid
CEGEN CFE14
1155.9 MW
Netos
Abr-25
166
220 MW
C.C.
Valladolid II
563 MW
C.C. Valladolid III
CEGEN35
Maniobras
CEGEN35
70 MW Netos
Sep-25
A21-PE2/Dic-24
Proyecto por
Aportaciones
Tren Maya/
Abr-24
CEGEN CFE14
Maniobras
A Tulum
(Zona Riviera Maya)
A Balam
(Zona Cancún)
A Nizuc
(Zona Cancún)
A Kanasín Potencia
(Zona Mérida)
A Ticul Potencia
(Zona Ticul)
A Leona Vicario
(Zona Cancún)
A Kantenáh
(Zona Riviera Maya)
Dzitnup
Gerencia: Peninsular
Zona:Tizimín-Motul 2024-2029
CENACE
CENTRO NACIONAL DE
CONTROL DE ENERGÍA

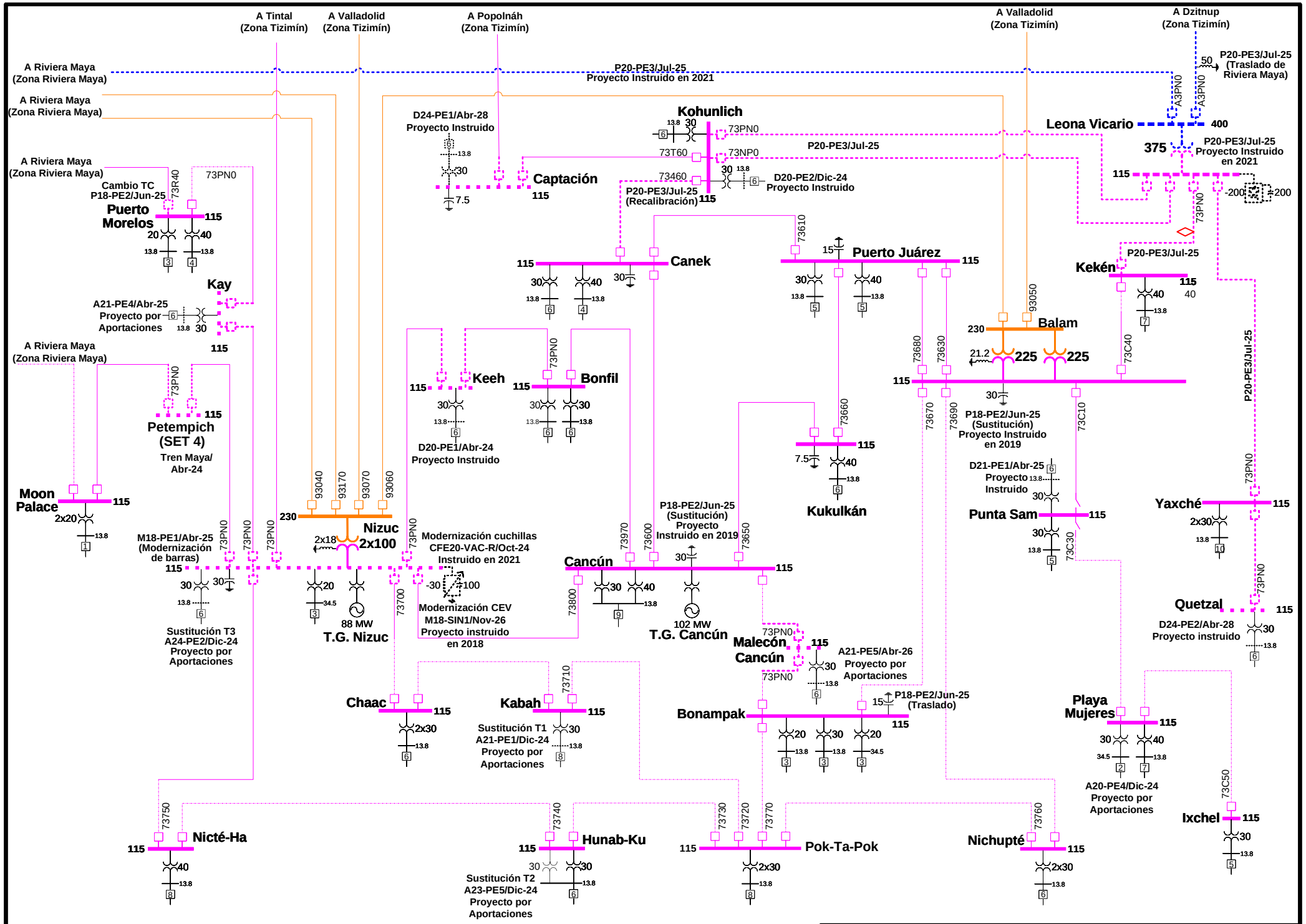

Gerencia: Peninsular
Zona: Cancún 2024-2029

CENACE
CENTRO NACIONAL DE CONTROL DE ENERGÍA

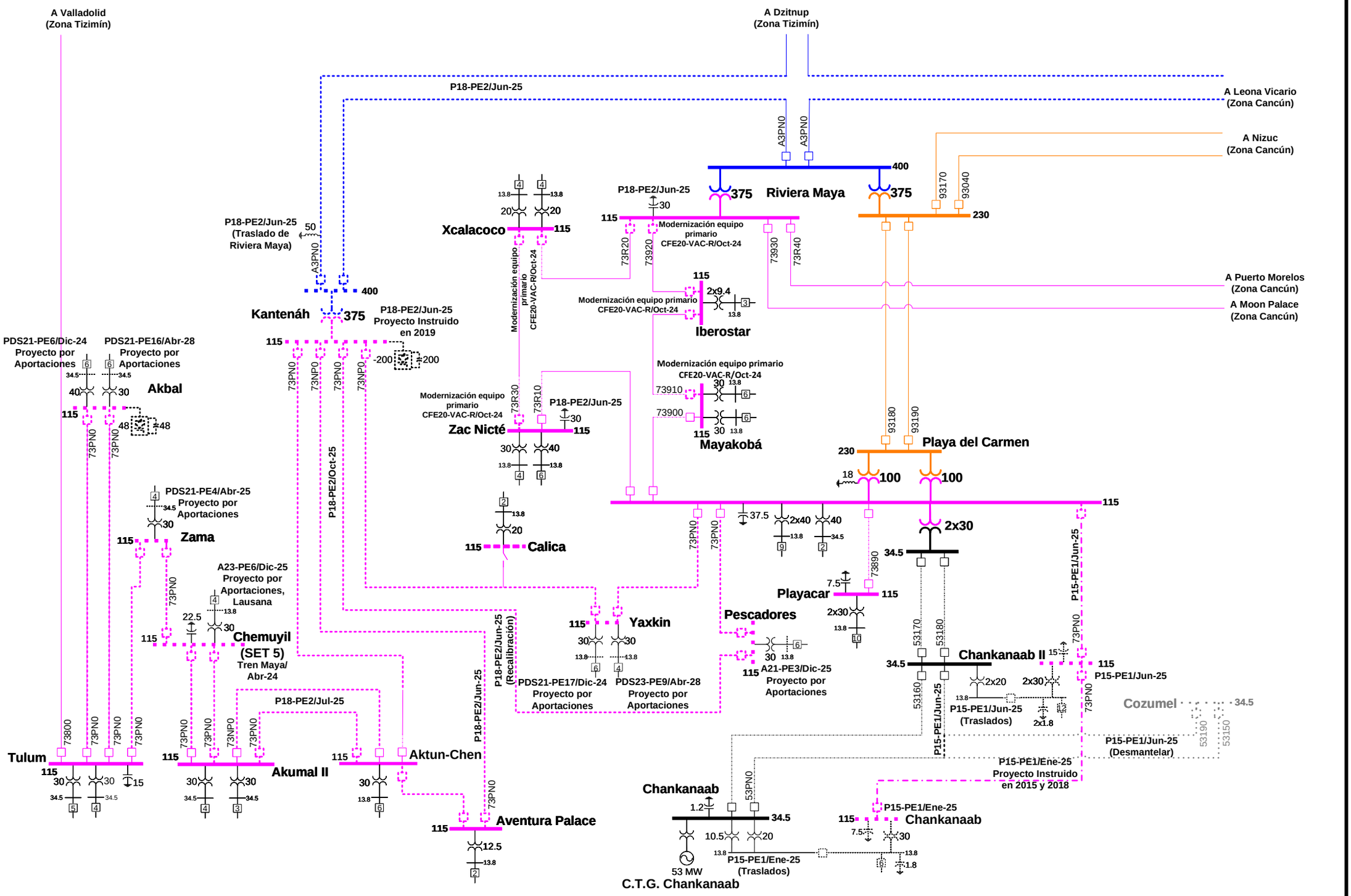

Gerencia: Peninsular
Zona: Riviera Maya 2024-2029

CENACE
CENTRO NACIONAL DE CONTROL DE ENERGÍA

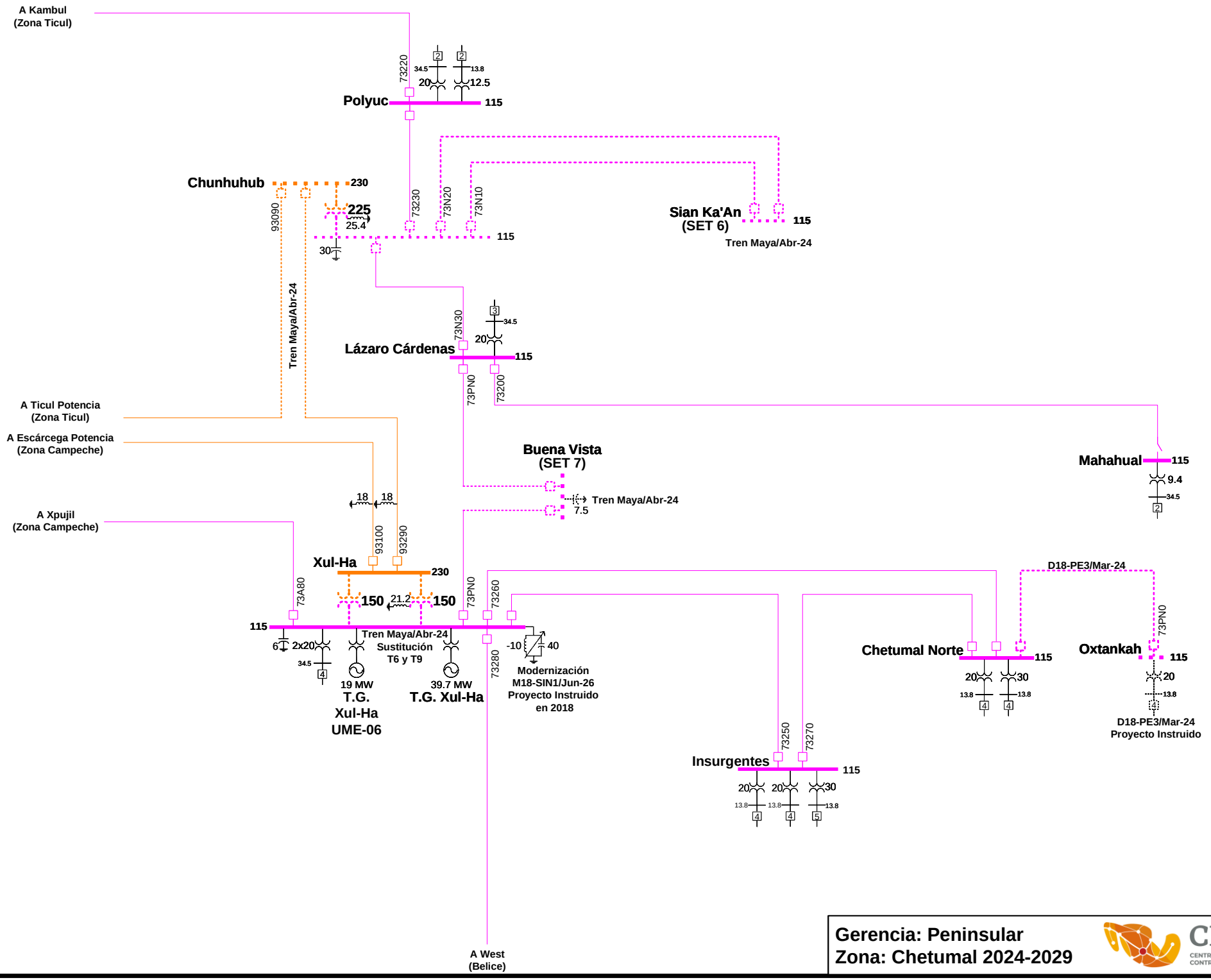

Gerencia: Peninsular
Zona: Chetumal 2024-2029

CENACE
CENTRO NACIONAL DE CONTROL DE ENERGÍA

CENACE®
CENTRO NACIONAL DE CONTROL DE ENERGÍA

Sistema Interconectado Baja California Sur

REGIONES

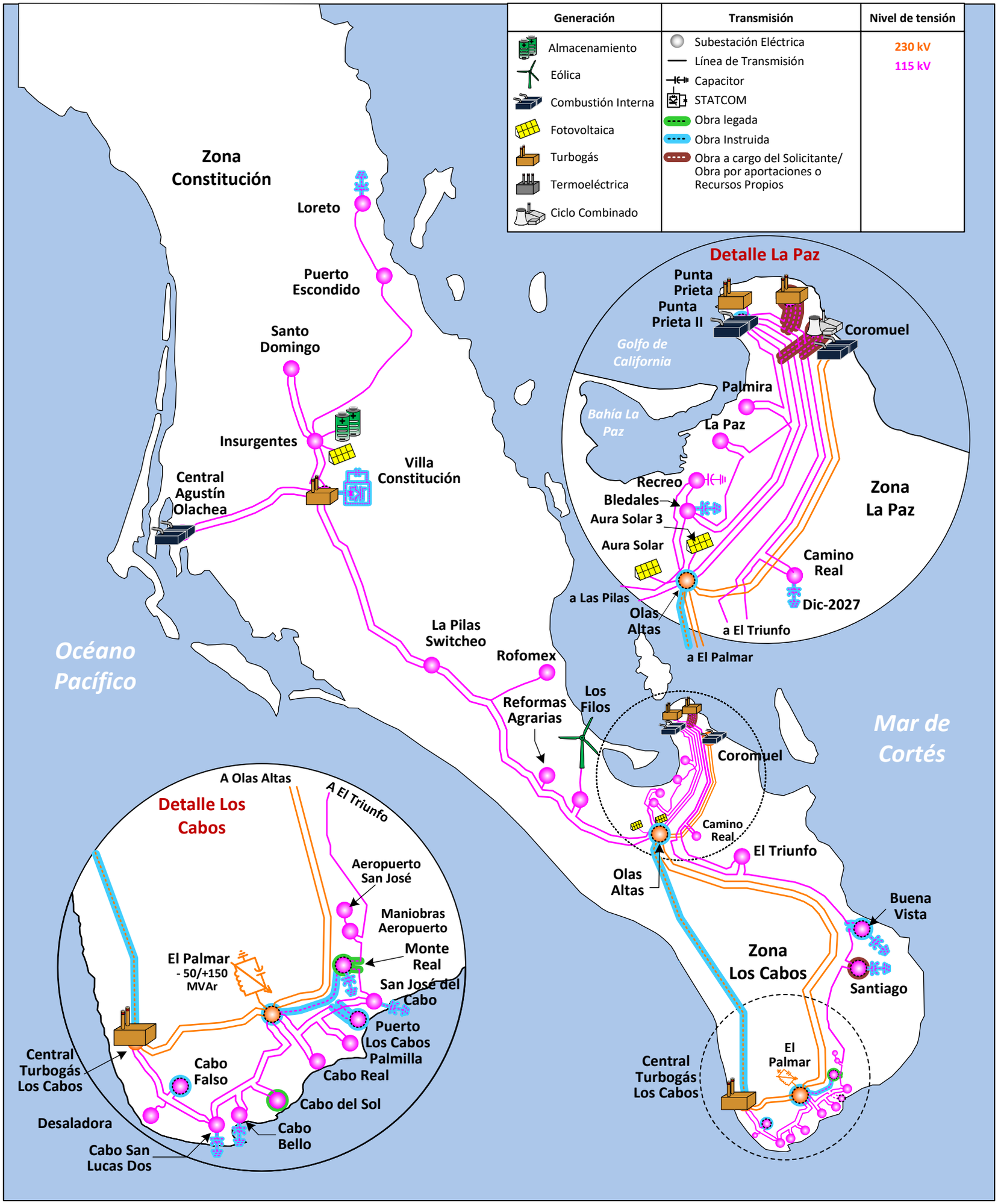
Generación
Almacenamiento
Eólica
Combustión Interna
Fotovoltaica
Turbogás
Termoeléctrica
Ciclo Combinado
Transmisión
Subestación Eléctrica
Línea de Transmisión
Capacitor
STATCOM
Obra legada
Obra Instruida
Obra a cargo del Solicitante/ Obra por aportaciones o Recursos Propios
Nivel de tensión
230 kV
115 kV
Zona Constitución
Loreto
Puerto Escondido
Santo Domingo
Insurgentes
Central Agustín Olachea
Villa Constitución
La Pilas Switcheo
Rofomex
Reformas Agrarias
Los Filos
Océano Pacífico
Mar de Cortés
Detalle La Paz
Punta Prieta
Punta Prieta II
Coromuel
Golfo de California
Palmira
Bahía La Paz
La Paz
Recreo
Bledales
Aura Solar 3
Aura Solar
Zona La Paz
Camino Real
Dic-2027
a Las Pilas
Olas Altas
a El Triunfo
a El Palmar
Coromuel
Camino Real
El Triunfo
Olas Altas
Buena Vista
Zona Los Cabos
Santiago
El Palmar
Central Turbogás Los Cabos
Detalle Los Cabos
A Olas Altas
A El Triunfo
Aeropuerto San José
Maniobras Aeropuerto
Monte Real
El Palmar - 50/+150 MVAr
San José del Cabo
Puerto Los Cabos
Palmilla
Cabo Real
Cabo Falso
Central Turbogás Los Cabos
Cabo del Sol
Desaladora
Cabo Bello
Cabo San Lucas Dos

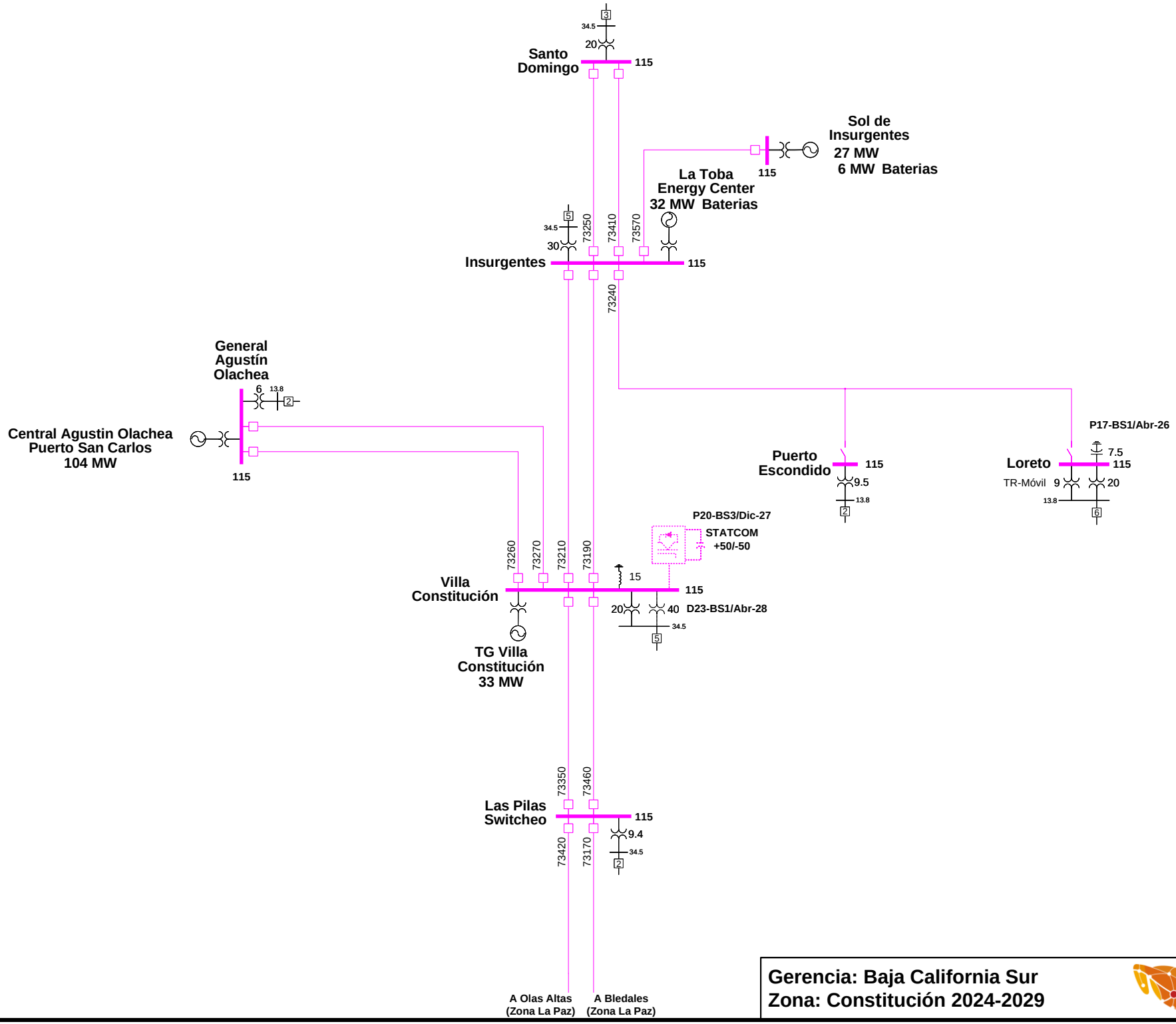

Gerencia: Baja California Sur
Zona: Constitución 2024-2029

CENACE
CENTRO NACIONAL DE CONTROL DE ENERGÍA

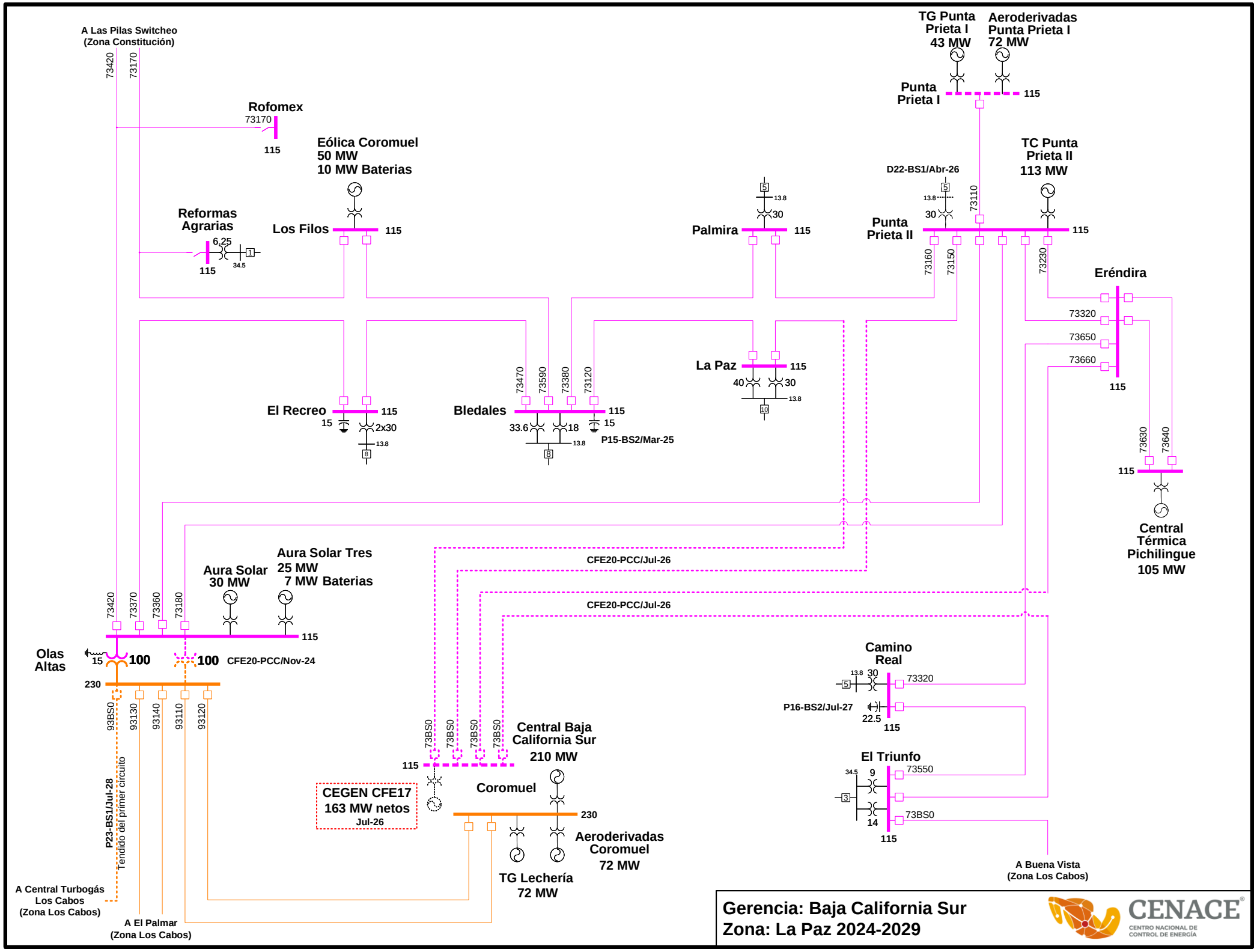
A Las Pilas Switcheo
(Zona Constitución)
73420
73170
Rofomex
73170
115
Eólica Coromuel
50 MW
10 MW Baterias
Reformas
Agrarias
6.25
34.5
115
Los Filos
115
Palmira
115
13.8
30
TG Punta
Prieta I
43 MW
Aeroderivadas
Punta Prieta I
72 MW
Punta
Prieta I
115
D22-BS1/Abr-26
13.8
30
73110
TC Punta
Prieta II
113 MW
Punta
Prieta II
115
73160
73150
73230
Eréndira
73320
73650
73660
115
73630
73640
115
Central
Térmica
Pichilingue
105 MW
La Paz
115
40
30
13.8
El Recreo
115
15
2x30
13.8
Bledales
73470
73590
73380
73120
115
33.6
18
13.8
15
P15-BS2/Mar-25
CFE20-PCC/Jul-26
CFE20-PCC/Jul-26
Aura Solar
30 MW
Aura Solar Tres
25 MW
7 MW Baterias
73420
73370
73360
73180
115
Olas
Altas
15
100
100
CFE20-PCC/Nov-24
230
93BS0
93130
93140
93110
93120
P23-BS1/Jul-28
Tendido del primer circuito
A Central Turbogás
Los Cabos
(Zona Los Cabos)
A El Palmar
(Zona Los Cabos)
73BS0
73BS0
73BS0
73BS0
115
Central Baja
California Sur
210 MW
CEGEN CFE17
163 MW netos
Jul-26
Coromuel
230
Aeroderivadas
Coromuel
72 MW
TG Lechería
72 MW
Camino
Real
13.8
30
73320
P16-BS2/Jul-27
22.5
115
El Triunfo
34.5
9
73550
14
73BS0
115
A Buena Vista
(Zona Los Cabos)
Gerencia: Baja California Sur
Zona: La Paz 2024-2029
CENACE
CENTRO NACIONAL DE
CONTROL DE ENERGÍA

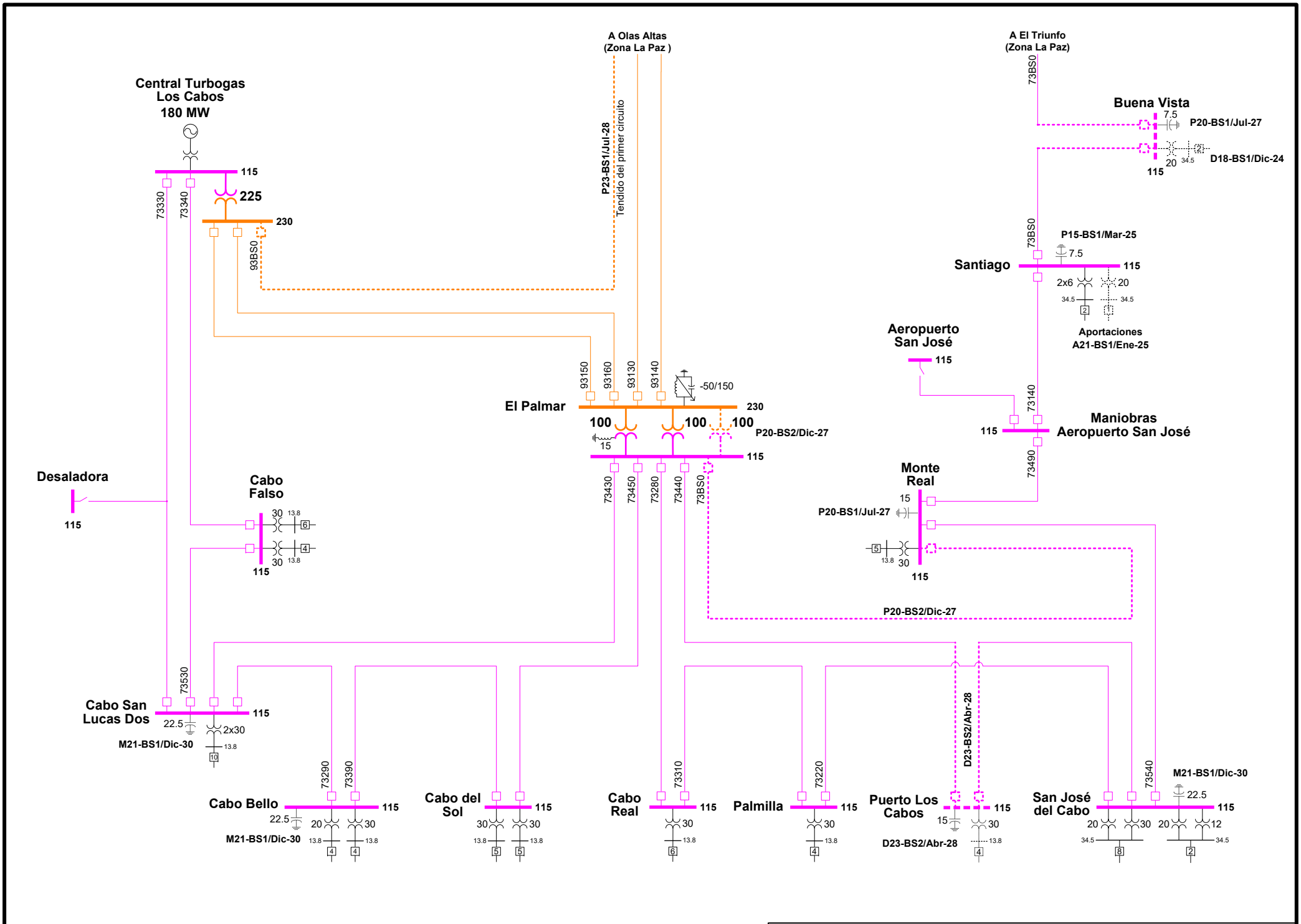
A Olas Altas
(Zona La Paz)
A El Triunfo
(Zona La Paz)
Central Turbogas
Los Cabos
180 MW
115
225
230
73330
73340
93BS0
P23-BS1/Jul-28
Tendido del primer circuito
73BS0
Buena Vista
7.5
P20-BS1/Jul-27
D18-BS1/Dic-24
20
34.5
115
P15-BS1/Mar-25
Santiago
2x6
Aportaciones
A21-BS1/Ene-25
Aeropuerto
San José
93150
93160
93130
93140
-50/150
El Palmar
100
15
P20-BS2/Dic-27
73140
Maniobras
Aeropuerto San José
73490
Desaladora
Cabo
Falso
30
13.8
Monte
Real
P20-BS1/Jul-27
73430
73450
73280
73440
73530
Cabo San
Lucas Dos
22.5
2x30
M21-BS1/Dic-30
D23-BS2/Abr-28
73290
73390
73310
73220
73540
Cabo Bello
Cabo del
Sol
Cabo
Real
Palmilla
Puerto Los
Cabos
San José
del Cabo
D23-BS2/Abr-28
Gerencia: Baja California Sur
Zona: Los Cabos 2024-2029
CENACE
CENTRO NACIONAL DE
CONTROL DE ENERGÍA

CENACE®
CENTRO NACIONAL DE
CONTROL DE ENERGÍA

SISTEMA INTERCONECTADO MULEGÉ

REGIONES

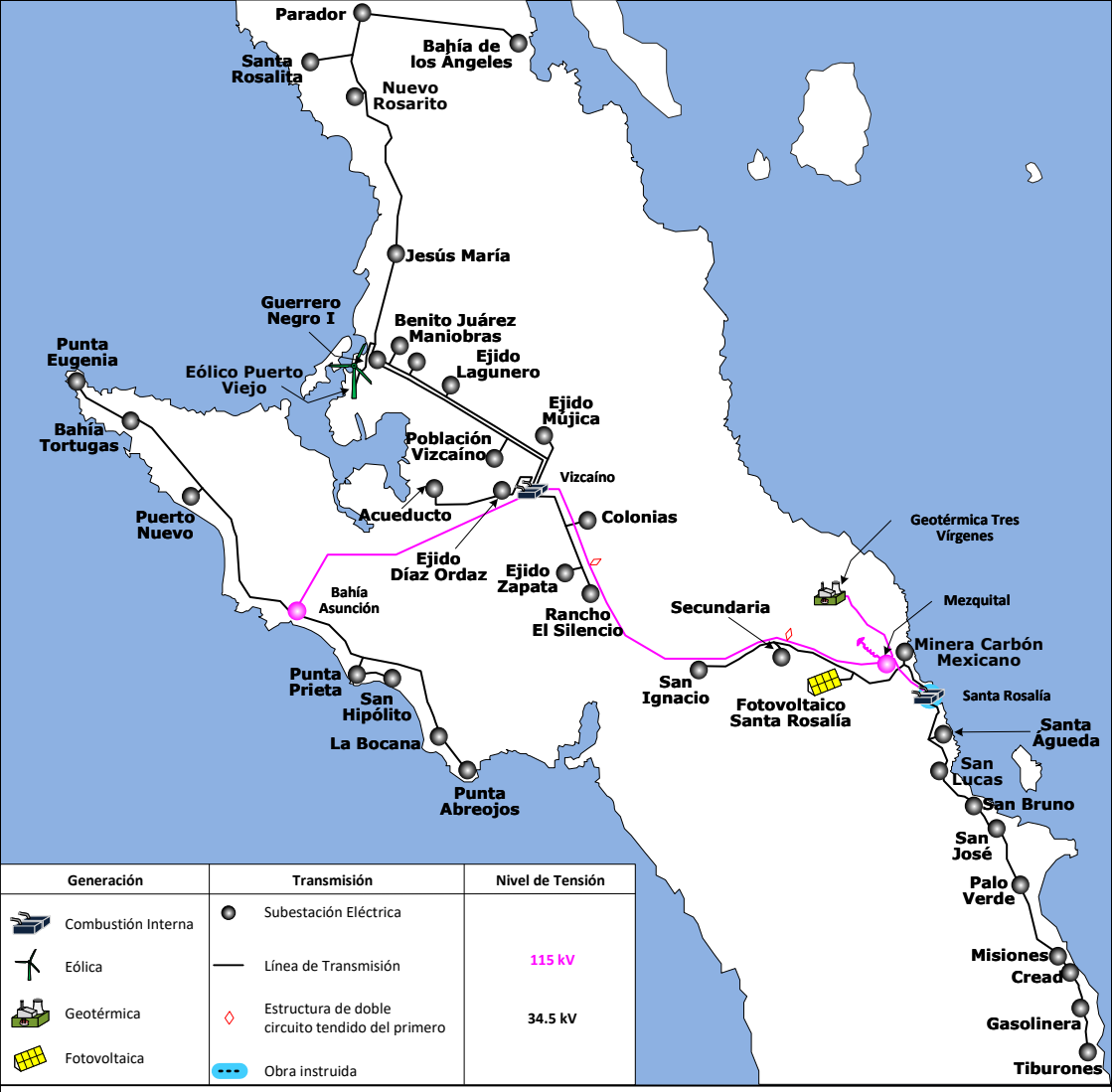
Parador
Bahía de los Ángeles
Santa Rosalita
Nuevo Rosarito
Jesús María
Guerrero Negro I
Benito Juárez Maniobras
Ejido Lagunero
Punta Eugenia
Eólico Puerto Viejo
Ejido Mújica
Bahía Tortugas
Población Vizcaíno
Vizcaíno
Puerto Nuevo
Acueducto
Colonias
Geotérmica Tres Vírgenes
Ejido Díaz Ordaz
Ejido Zapata
Bahía Asunción
Rancho El Silencio
Secundaria
Mezquital
Minera Carbón Mexicano
Punta Prieta
San Hipólito
San Ignacio
Fotovoltaico Santa Rosalía
Santa Rosalía
Santa Águeda
La Bocana
San Lucas
Punta Abreojos
San Bruno
San José
Palo Verde
Misiones
Cread
Gasolinera
Tiburones
Generación
Combustión Interna
Eólica
Geotérmica
Fotovoltaica
Transmisión
Subestación Eléctrica
Línea de Transmisión
Estructura de doble circuito tendido del primero
Obra instruida
Nivel de Tensión
115 kV
34.5 kV

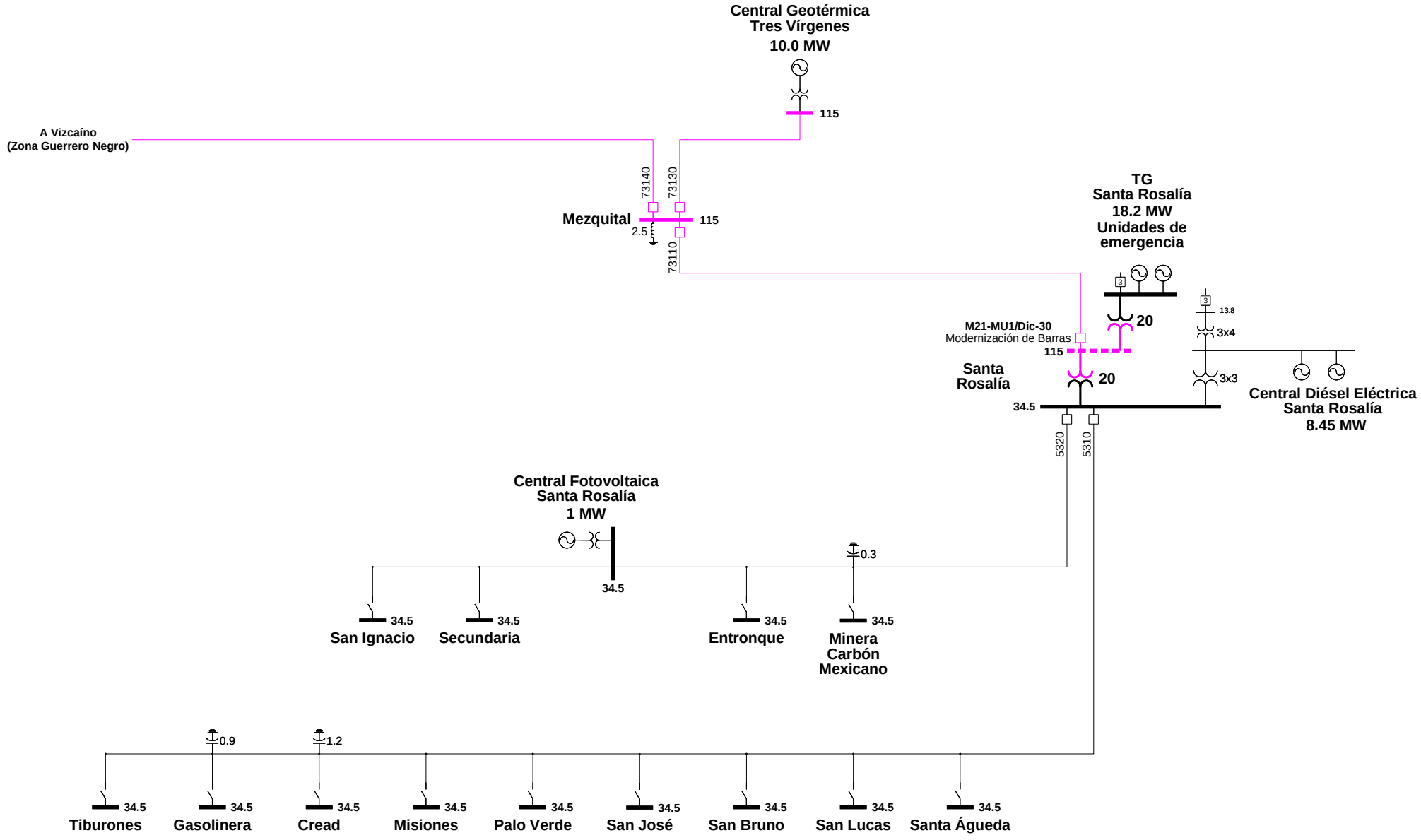

Gerencia: Baja California (Mulegé)
Zona: Santa Rosalía 2024-2029

CENACE
CENTRO NACIONAL DE CONTROL DE ENERGÍA

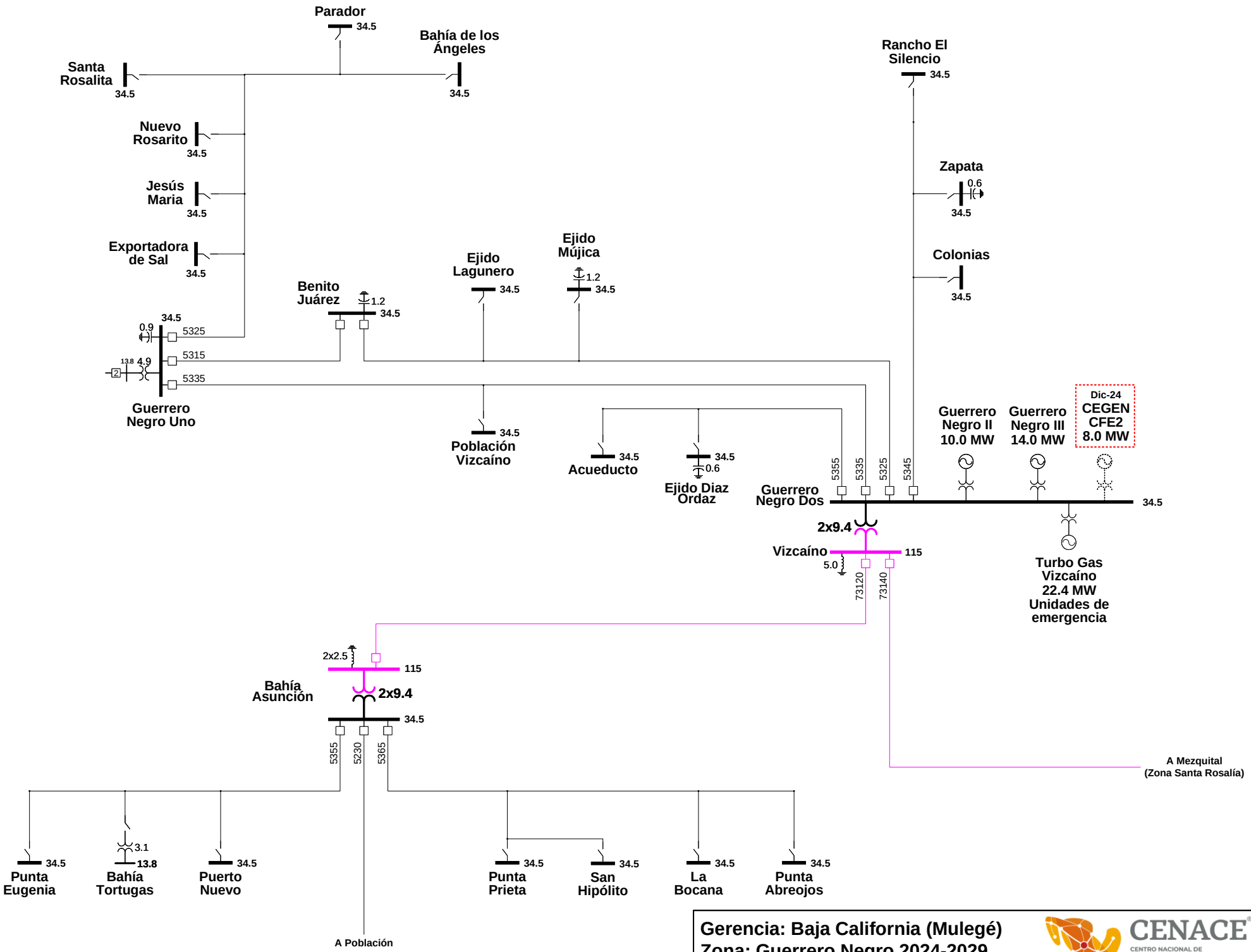
Parador
34.5
Bahía de los Ángeles
34.5
Santa Rosalita
34.5
Nuevo Rosarito
34.5
Jesús Maria
34.5
Exportadora de Sal
34.5
Rancho El Silencio
34.5
Zapata
0.6
34.5
Colonias
34.5
Ejido Mújica
1.2
34.5
Ejido Lagunero
34.5
Benito Juárez
1.2
34.5
34.5
0.9
5325
5315
13.8
4.9
2
5335
Guerrero Negro Uno
34.5
Población Vizcaíno
34.5
Acueducto
34.5
0.6
Ejido Diaz Ordaz
5355
5335
5325
5345
Guerrero Negro Dos
34.5
Guerrero Negro II 10.0 MW
Guerrero Negro III 14.0 MW
Dic-24
CEGEN CFE2 8.0 MW
2x9.4
Vizcaíno
115
5.0
73120
73140
Turbo Gas Vizcaíno 22.4 MW Unidades de emergencia
2x2.5
115
Bahía Asunción
2x9.4
34.5
5355
5230
5365
A Mezquital (Zona Santa Rosalía)
34.5
Punta Eugenia
3.1
13.8
Bahía Tortugas
34.5
Puerto Nuevo
34.5
Punta Prieta
34.5
San Hipólito
34.5
La Bocana
34.5
Punta Abreojos
A Población
Gerencia: Baja California (Mulegé)
Zona: Guerrero Negro 2024-2029
CENACE
CENTRO NACIONAL DE CONTROL DE ENERGÍA

CENACE
CENTRO NACIONAL DE CONTROL DE ENERGÍA

SIMBOLOGÍA DIAGRAMAS UNIFILARES

Elemento

	Línea de Transmisión
	Cable Subterráneo
	Cable Submarino
Nombre kV	Barra
MVA	Transformador de Potencia
MW Nombre	Central Eléctrica
MVAr	Reactor
MVAr	Capacitor
-MVAr MVAr	Compensador Estático de VAr
-MVAr MVAr	STATCOM
%	Compensación Serie
CS ±MVAr	Condensador Síncrono
MVA kV	Transformador de Distribución
	Alimentador
	Cuchilla
MW	Estación Convertidora (VSC)
MW	Back to Back
MW	Estación Convertidora (LCC)

Nivel de Tensión

Corriente Directa

400 kV

230 kV

161 kV y 138 kV

115 kV

85 kV

69 kV

< 69 kV

Nuevas Obras

------	Obra Nueva
PEM o PAQ/ Abr-18	Proyecto Elemental Mínimo o Paquete Legado/Fecha de Entrada en Operación
Abr-18	Fecha de Entrada en Operación Proyectos de Generación

REGIONES

CENACE®

CENTRO NACIONAL DE
CONTROL DE ENERGÍA